(19)中华人民共和国国家知识产权局

(12)实用新型专利

(10)授权公告号 CN 205107087 U
(45)授权公告日 2016.03.30

(21)申请号 201520868149.1

(22)申请日 2015.11.04

(73)专利权人 东莞市粤丰展示用品有限公司
地址 523000 广东省东莞市东城区堑头莞长路牛山路段堑头新兴工业区第12栋第四层

(72)发明人 张国保

(74)专利代理机构 东莞市冠诚知识产权代理有限公司 44272
代理人 张作林

(51)Int.Cl.
A47F 7/02(2006.01)

权利要求书1页 说明书2页 附图3页

(54)实用新型名称

一种手表展示架

(57)摘要

本实用新型涉及一种手表展示架；其特征在于：包括固定座和若干个可拆卸地设置于所述固定座的安装架，所述固定座设置有若干条固定槽，所述安装架分别由一体成型的卡接部、支撑部及安装部组成，所述支撑部的其中一侧与卡接部相连接，另一侧与所述安装部相连接，所述卡接部可拆卸地插设于所述固定槽内；本实用新型的有益效果体现为：本实用新型旨在提供一种手表展示架，将传统的独立展示盒设计为可任意组装的集体展示架，能根据实际使用需求在展示架增设或减少安装手表用的安装架，能有效减少展示数量较多时所占用的展示面积，其结构简单，便于整体的拆装，展示品更换方便，并且能够叠合使用，将手表展示位置按需升高，实用性强。

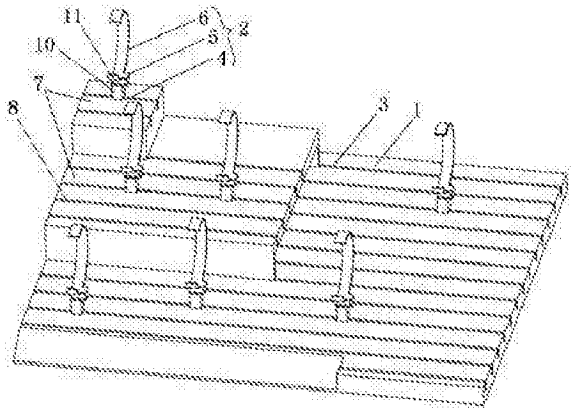

CN 205107087 U

1.一种手表展示架，其特征在于：包括固定座和若干个可拆卸地设置于所述固定座的安装架，所述固定座设置有若干条固定槽，所述安装架分别由一体成型的卡接部、支撑部及安装部组成，所述支撑部的其中一侧与卡接部相连接，另一侧与所述安装部相连接，所述卡接部可拆卸地插设于所述固定槽内。

2.根据权利要求1所述一种手表展示架，其特征在于：所述固定座上设置有若干个支撑架，若干个所述支撑架上均设置有若干条定位槽，所述支撑架设置有插舌，所述插舌壳拆卸地插设于所述固定槽内。

3.根据权利要求1所述一种手表展示架，其特征在于：所述支撑部包括支撑柱和衔接块，所述衔接块截面呈匚字型，且所述衔接块其中一端与所述支撑柱固定连接，另一端与所述安装部固定连接。

4.根据权利要求1所述一种手表展示架，其特征在于：所述安装架通过所述卡接部可拆卸地设置于所述定位槽内，所述卡接部为弧形板状体，所述定位槽与所述固定槽的截面大小相一致。

一种手表展示架

技术领域

[0001] 本实用新型涉及一种展示架，特指一种用于各类钟表类产品展示展览或收藏收纳的手表展示架。

背景技术

[0002] 随着社会的不断进步，人们生活品质的不断上升，对于高档奢侈品的需求也越来越强烈，对于一般白领工作者，手表是工作中不必可少的配备，因此手表行业也随着人们的需求程度快速发展起来，为了将各类型的手表展示给消费者或者需要对其进行收藏时，需要用到展示架将之进行摆设陈列，目前的手表展示架一般都是将每一个手表分别装设在独立的展示盒中，将之并排陈列进行展示，当手表数量达到一定程度时，需要非常多的展示盒进行摆设，其占用面积大，浪费了手表的展示空间，且其结构复杂，成本高，不便于手表的拆装，实用性较差。

发明内容

[0003] 为了解决上述问题，本实用新型旨在提供一种展示架，特指一种用于各类钟表类产品展示展览或收藏收纳的手表展示架。

[0004] 实现上述目的，本实用新型采用的技术方案是：一种手表展示架，包括固定座和若干个可拆卸地设置于所述固定座的安装架，所述固定座设置有若干条固定槽，所述安装架分别由一体成型的卡接部、支撑部及安装部组成，所述支撑部的其中一侧与卡接部相连接，另一侧与所述安装部相连接，所述卡接部可拆卸地插设于所述固定槽内。

[0005] 其中，所述固定座上设置有若干个支撑架，若干个所述支撑架上均设置有若干条定位槽，所述支撑架设置有插舌，所述插舌壳拆卸地插设于所述固定槽内。

[0006] 其中，所述支撑部包括支撑柱和衔接块，所述衔接块截面呈匚字型，且所述衔接块其中一端与所述支撑柱固定连接，另一端与所述安装部固定连接。

[0007] 其中，所述安装架通过所述卡接部可拆卸地设置于所述定位槽内，所述卡接部为弧形板状体，所述定位槽与所述固定槽的截面大小相一致。

[0008] 本实用新型的有益效果体现为：本实用新型旨在提供一种手表展示架，将传统的独立展示盒设计为可任意组装的集体展示架，能根据实际使用需求在展示架增设或减少安装手表用的安装架，能有效减少展示数量较多时所占用的展示面积，其结构简单，便于整体的拆装，展示品更换方便，并且能够叠合使用，将手表展示位置按需升高，实用性强。

附图说明

[0009] 图1为本实用新型整体结构示意图。

[0010] 图2为本实用新型安装架的结构示意图。

[0011] 图3为本实用新型支撑架的结构示意图。

[0012] 附图标注说明：

[0013] 1-固定座;2-安装架;3-固定槽;4-卡接部;5-支撑部;6-安装部;7-支撑架;8-定位槽;9-插舌;10-支撑柱;11-衔接块。

具体实施方式

[0014] 下面结合附图详细说明本实用新型的具体实施方式:

[0015] 如图1-3所示,一种手表展示架,包括固定座1和若干个可拆卸地设置于所述固定座1的安装架2,所述固定座1设置有若干条固定槽3,所述安装架2分别由一体成型的卡接部4、支撑部5及安装部6组成,所述支撑部5的其中一侧与卡接部4相连接,另一侧与所述安装部6相连接,所述卡接部4可拆卸地插设于所述固定槽3内。

[0016] 其中,所述固定座1上设置有若干个支撑架7,若干个所述支撑架7上均设置有若干条定位槽8,所述支撑架7设置有插舌9,所述插舌9壳拆卸地插设于所述固定槽3内。

[0017] 其中,所述支撑部5包括支撑柱10和衔接块11,所述衔接块11截面呈匚字型,且所述衔接块11其中一端与所述支撑柱10固定连接,另一端与所述安装部6固定连接。

[0018] 其中,所述安装架2通过所述卡接部4可拆卸地设置于所述定位槽8内,所述卡接部4为弧形板状体,,所述定位槽8与所述固定槽3的截面大小相一致。

[0019] 本实用新型主要包括了固定座1和若干个可拆卸地设置在固定座1上的安装架2,其中固定座1沿其长度方向上等距地设置有若干个固定槽3,且固定座1上还设置有展示框,用于装设手表相应信息的展示牌,安装架2由一体成型的卡接部4、支撑部5及安装部6共同组成,其中支撑部5的其中一端与卡接部4固定连接,另一端与安装部6固定连接,支撑部5包括了支撑柱10和衔接块11,其中支撑柱10的一端与卡接部4固定连接,另一端与衔接块11固定连接,衔接块11为匚字型,其开口端的两侧壁分别与支撑柱10和安装部6固定连接,安装部6根据所要展示的表种可一体成型地形成各种对应的形状,在安装时,把手表装设在安装架2上的安装部6后,将安装架2的卡接部4卡入固定座1的其中一个固定槽3内,此时支撑部5的支撑柱10抵于固定座1表面,使整个安装架2可拆卸地与固定槽3相卡接,通过该操作可将若干个装设有手表的安装架2按需卡入相应的固定槽3内完成展示,另外,当需要抬高手表的展示高度时,可在固定座1上安装支撑架7,支撑架7的表面处设置有若干条定位槽8,定位槽8的截面大小与固定座1上的固定槽3相一致,且支撑架7底部设置有插舌9,通过插舌9插入固定座1的固定槽3内,可拆卸地卡接于固定座1上,能根据所需位置进行各向调节,在支撑架7上还可以设置另外的支撑架7,依次将插舌9插入到定位槽8内实现可拆卸的卡接,再根据需要将安装架2上的卡接部4卡入定位槽8内完成装配,实现不同层次的手表展示效果。

[0020] 以上所述,仅是本实用新型的较佳实施例,并非对本实用新型的技术范围作任何限制,本行业的技术人员,在本技术方案的启迪下,可以做出一些变形与修改,凡是依据本实用新型的技术实质对以上的实施例所作的任何修改、等同变化与修饰,均仍属于本实用新型技术方案的范围内。

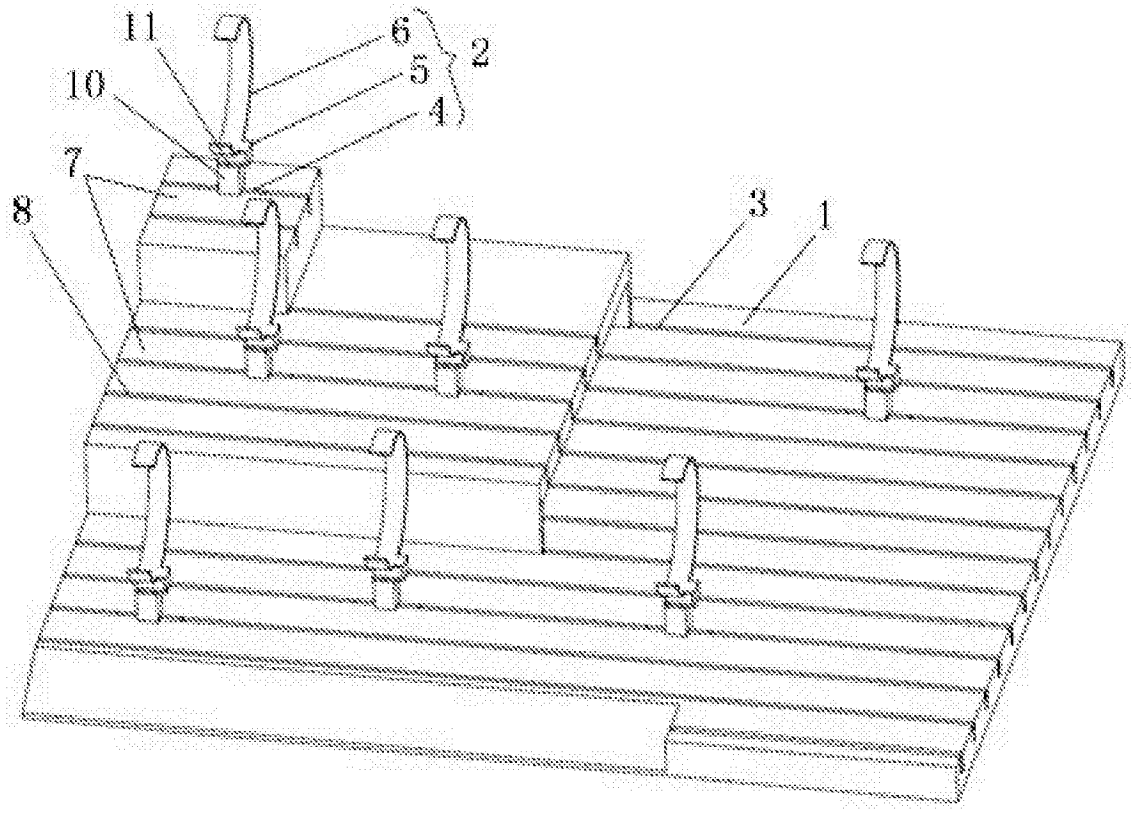

图1

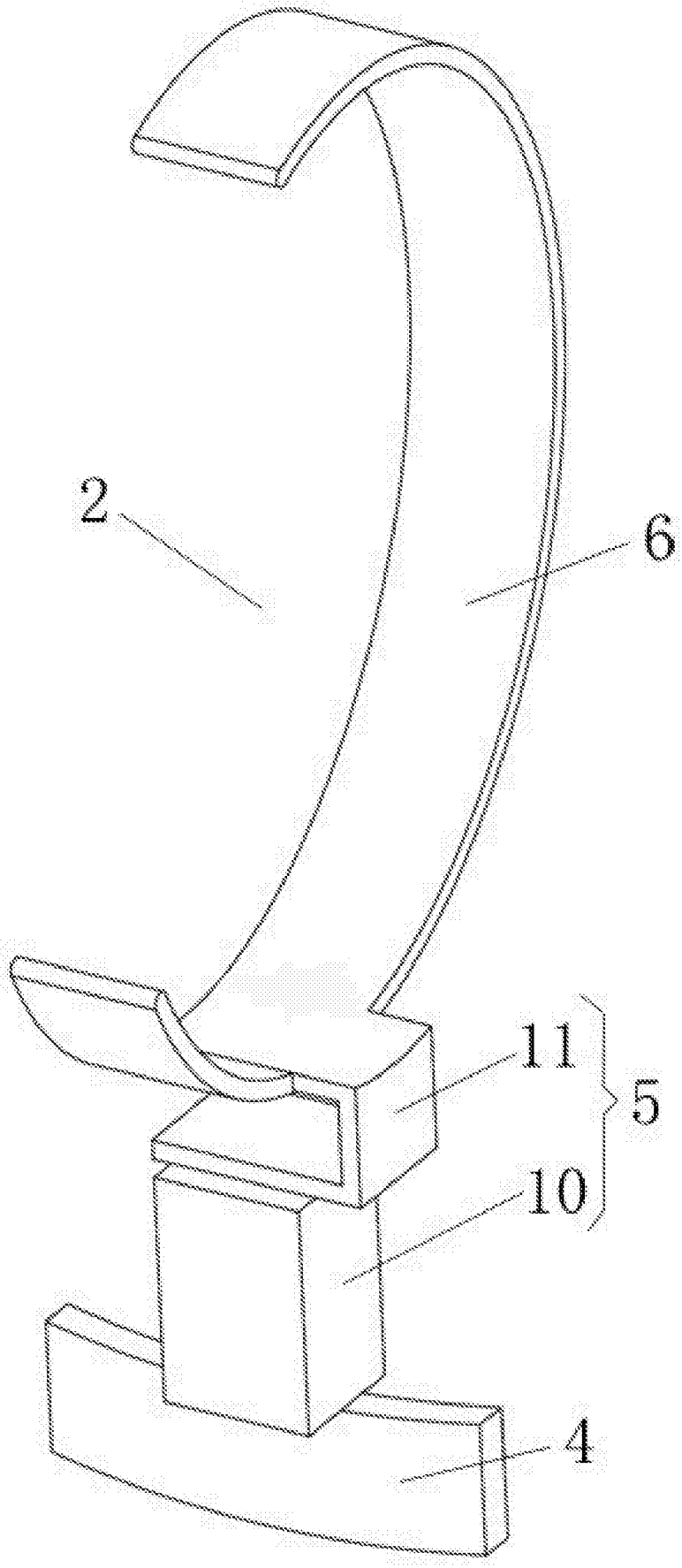

图2

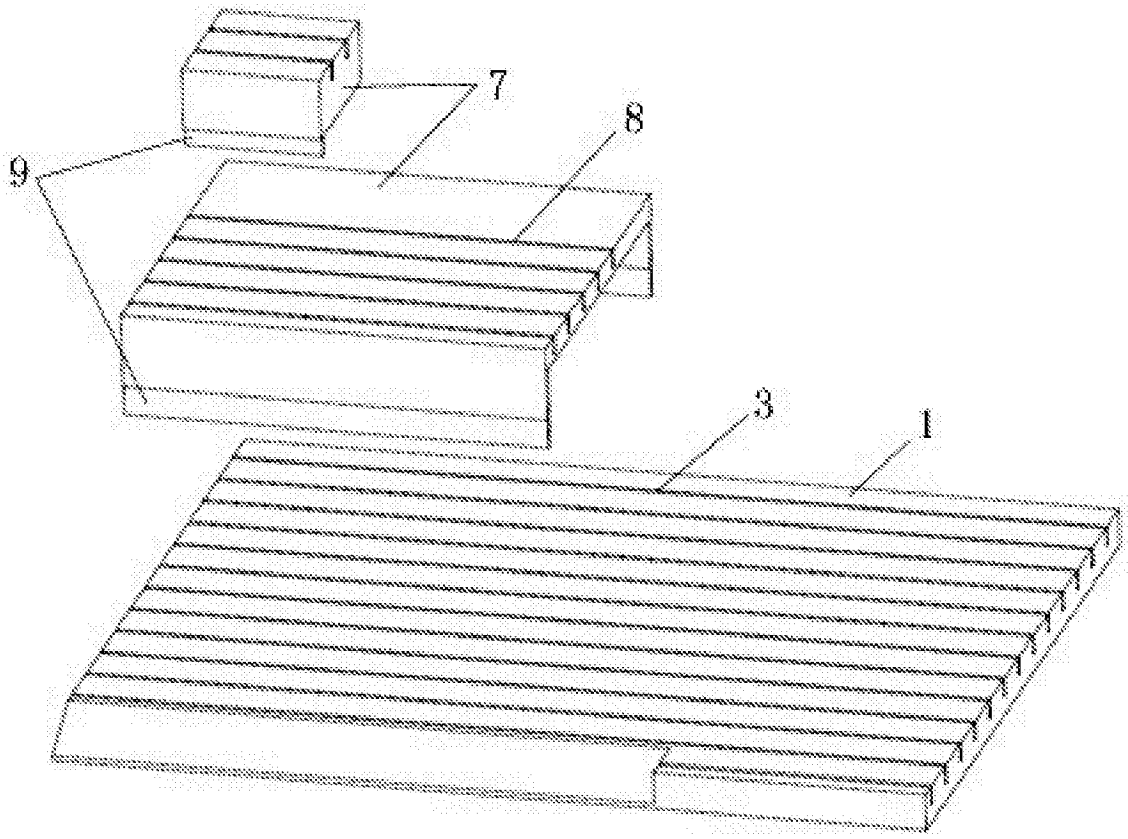

图3