(19)中华人民共和国国家知识产权局

(12)实用新型专利

(10)授权公告号 CN 205741978 U
(45)授权公告日 2016.11.30

(21)申请号 201620655153.4

(22)申请日 2016.06.29

(73)专利权人 陈俊峰
地址 274000 山东省菏泽市牡丹北路2066号齐鲁交通发展集团有限公司菏泽分公司

(72)发明人 陈俊峰

(51)Int.Cl.
E01F 9/608(2016.01)
E01F 9/688(2016.01)

权利要求书1页 说明书2页 附图1页

(54)实用新型名称

一种高速公路特情示警仪

(57)摘要

本实用新型公开了一种高速公路特情示警仪，包括示警仪主体、显示屏幕、喇叭、爆闪警灯、万向轮、固定导轨、活动座、锁紧螺钉一、支撑架、固定孔、插销、固定件、支脚、锁紧螺钉二和固定套；本实用新型具有结构合理简单、生产成本低、安装方便，功能齐全；本实用新型使用时，首先通过万向轮将警仪主体推送到需要的地方，然后锁紧万向轮使警仪主体不能进行移动，另外进行加固固定时，首先将活动座向下移动使支撑架展开一定的角度，然后拉出固定件并通过插销固定在支撑架中的固定孔中，最后旋转锁紧螺钉一使其活动座固定在固定导轨上不能移动，另外再将固定件向内拉紧并通过锁紧螺钉二进行固定使其不能移动。

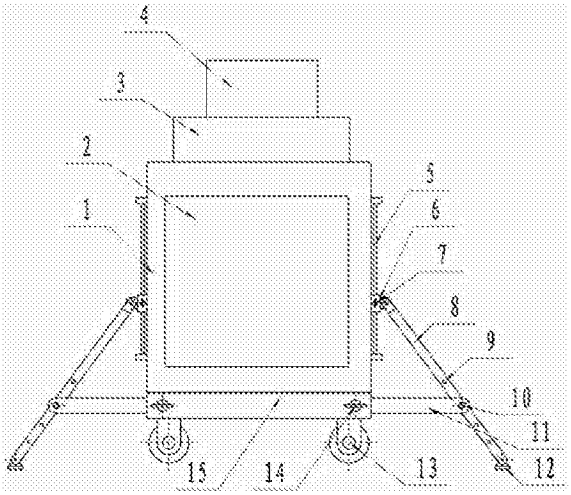

CN 205741978 U

1.一种高速公路特情示警仪，包括示警仪主体(1)、显示屏幕(2)、喇叭(3)、爆闪警灯(4)和万向轮(13)；所述示警仪主体(1)底部设有数个万向轮(13)，所述示警仪主体(1)正面设有显示屏幕(2)，所述示警仪主体(1)上面设有喇叭(3)和爆闪警灯(4)，其特征在于：还包括固定导轨(5)、活动座(6)、锁紧螺钉一(7)、支撑架(8)、固定孔(9)、插销(10)、固定件(11)、支脚(12)、锁紧螺钉二(14)和固定套(15)；

所述固定导轨(5)为两个，所述固定导轨(5)分别固定连接在示警仪主体(1)左右两侧，所述固定导轨(5)上面分别活动连接有活动座(6)；

所述活动座(6)为两个，所述活动座(6)上面分别设有锁紧螺钉一(7)，所述活动座(6)外侧分别铰接有支撑架(8)；

所述支撑架(8)为两个，所述支撑架(8)上面均设有数个固定孔(9)，所述支撑架(8)底部分别活动连接有支脚(12)；

所述固定套(15)固定连接在示警仪主体(1)正面下侧；所述固定套(15)两侧均设有锁紧螺钉二(14)；

所述固定件(11)为两个，所述固定件(11)分别活动连接在固定套(15)内部两侧，所述固定件(11)外端分别通过插销(10)与固定孔(9)相连接。

2.根据权利要求1所述的一种高速公路特情示警仪，其特征在于：所述固定导轨(5)两端均设有限位挡块。

3.根据权利要求1所述的一种高速公路特情示警仪，其特征在于：所述支脚(12)底部设有防滑层。

4.根据权利要求1所述的一种高速公路特情示警仪，其特征在于：所述锁紧螺钉一(7)和锁紧螺钉二(14)上面均设有旋转扳手。

一种高速公路特情示警仪

[0001] 技术领域：

[0002] 本实用新型涉及高速公路警示装置技术领域，特别涉及一种高速公路特情示警仪。

[0003] 背景技术：

[0004] 高速公路临时施工时，都是在距离施工段百米左右的位置上放置黄色警示牌，这种黄色警示牌的警示距离有限，往往是车辆行驶至警示牌进入视野内时司机才会警觉。当车辆行驶速度高而前方有车辆挡住视线时，只有待前方车辆做出反应而变道瞬间，后方车的司机才会警觉。如果后方车司机在此刻不是高度警觉，极易发生交通事故；后方车司机快速操作方向盘变道，也极易发生交通事故；在后方车司机反应迅速要变道，如果要变至的道路上有车辆，也极易发生交通事故；而现有的示警仪在大风天气下很容易被吹倒或吹到其他地方去，从而使后方司机不能及时发现险情而出现交通事故。

[0005] 实用新型内容：

[0006] 本实用新型的目的就在于为了解决上述问题而提供一种高速公路特情示警仪，解决了现有的示警仪在大风天气下很容易被吹倒或吹到其他地方去，从而使后方司机不能及时发现险情而出现交通事故的问题。

[0007] 为了解决上述问题，本实用新型提供了一种技术方案：一种高速公路特情示警仪，包括示警仪主体、显示屏幕、喇叭、爆闪警灯和万向轮；所述示警仪主体底部设有数个万向轮，所述示警仪主体正面设有显示屏幕，所述示警仪主体上面设有喇叭和爆闪警灯，其创新点在于：还包括固定导轨、活动座、锁紧螺钉一、支撑架、固定孔、插销、固定件、支脚、锁紧螺钉二和固定套；所述固定导轨为两个，所述固定导轨分别固定连接在示警仪主体左右两侧，所述固定导轨上面分别活动连接有活动座；所述活动座为两个，所述活动座上面分别设有锁紧螺钉一，所述活动座外侧分别铰接有支撑架；所述支撑架为两个，所述支撑架上面均设有数个固定孔，所述支撑架底部分别活动连接有支脚；所述固定套固定连接在示警仪主体正面下侧；所述固定套两侧均设有锁紧螺钉二；所述固定件为两个，所述固定件分别活动连接在固定套内部两侧，所述固定件外端分别通过插销与固定孔相连接。

[0008] 作为优选，所述固定导轨两端均设有限位挡块。

[0009] 作为优选，所述支脚底部设有防滑层。

[0010] 作为优选，所述锁紧螺钉一和锁紧螺钉二上面均设有旋转扳手。

[0011] 本实用新型的有益效果：

[0012] (1)本实用新型具有结构合理简单、生产成本低、安装方便，功能齐全，能够有效的解决了现有的示警仪在大风天气下很容易被吹倒或吹到其他地方去，从而使后方司机不能及时发现险情而出现交通事故的问题。

[0013] (2)本实用新型使用时，首先通过万向轮将警仪主体推送到需要的地方，然后锁紧万向轮使警仪主体不能进行移动，另外进行加固固定时，首先将活动座向下移动使支撑架展开一定的角度，然后拉出固定件并通过插销固定在支撑架中的固定孔中，最后旋转锁紧螺钉一使其活动座固定在固定导轨上不能移动，另外再将固定件向内拉紧并通过锁紧螺钉

二进行固定使其不能移动。

[0014] 附图说明：

[0015] 为了易于说明，本实用新型由下述的具体实施及附图作以详细描述。

[0016] 图1为本实用新型的结构示意图。

[0017] 1-示警仪主体；2-显示屏幕；3-喇叭；4-爆闪警灯；5-固定导轨；6-活动座；7-锁紧螺钉一；8-支撑架；9-固定孔；10-插销；11-固定件；12-支脚；13-万向轮；14-锁紧螺钉二；15-固定套。

[0018] 具体实施方式：

[0019] 如图1所示，本具体实施方式采用以下技术方案：一种高速公路特情示警仪，包括示警仪主体1、显示屏幕2、喇叭3、爆闪警灯4和万向轮13；所述示警仪主体1底部设有数个万向轮13，所述示警仪主体1正面设有显示屏幕2，所述示警仪主体1上面设有喇叭3和爆闪警灯4，还包括固定导轨5、活动座6、锁紧螺钉一7、支撑架8、固定孔9、插销10、固定件11、支脚12、锁紧螺钉二14和固定套15；所述固定导轨5为两个，所述固定导轨5分别固定连接在示警仪主体1左右两侧，所述固定导轨5上面分别活动连接有活动座6；所述活动座6为两个，所述活动座6上面分别设有锁紧螺钉一7，所述活动座6外侧分别铰接有支撑架8；所述支撑架8为两个，所述支撑架8上面均设有数个固定孔9，所述支撑架8底部分别活动连接有支脚12；所述固定套15固定连接在示警仪主体1正面下侧；所述固定套15两侧均设有锁紧螺钉二14；所述固定件11为两个，所述固定件11分别活动连接在固定套15内部两侧，所述固定件11外端分别通过插销10与固定孔9相连接。

[0020] 其中，所述固定导轨5两端均设有限位挡块；所述支脚12底部设有防滑层；所述锁紧螺钉一7和锁紧螺钉二14上面均设有旋转扳手。

[0021] 本实用新型的使用状态为：使用时，首先通过万向轮13将警仪主体1推送到需要的地方，然后锁紧万向轮13使警仪主体1不能进行移动，另外进行加固固定时，首先将活动座6向下移动使支撑架8展开一定的角度，然后拉出固定件11并通过插销10固定在支撑架8中的固定孔9中，最后旋转锁紧螺钉一7使其活动座6固定在固定导轨5上不能移动，另外再将固定件11向内拉紧并通过锁紧螺钉二14进行固定使其不能移动。

[0022] 以上显示和描述了本实用新型的基本原理和主要特征和本实用新型的优点，本行业的技术人员应该了解，本实用新型不受上述实施例的限制，上述实施例和说明书中描述的只是说明本实用新型的原理，在不脱离本实用新型精神和范围的前提下，本实用新型还会有各种变化和改进，这些变化和改进都落入要求保护的本实用新型范围内，本实用新型要求保护范围由所附的权利要求书及其等效物界定。

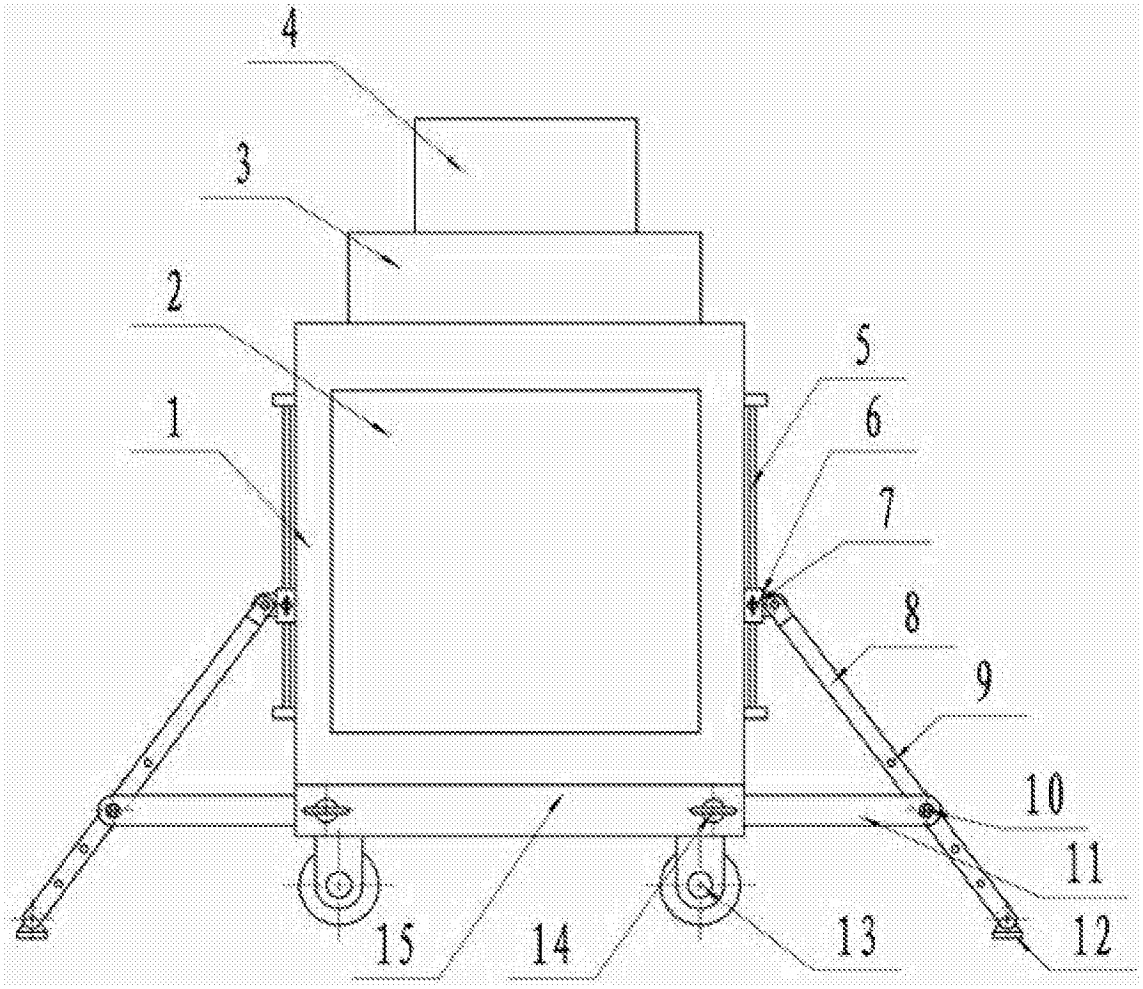

图1