(19)中华人民共和国国家知识产权局

(12)发明专利申请

(10)申请公布号 CN 106820796 A
(43)申请公布日 2017.06.13

(21)申请号 201611178285.3

(22)申请日 2016.12.19

(71)申请人 天津雪赢世纪专利技术有限公司
地址 300380 天津市和平区沙市道40号201室

(72)发明人 叶玲

(74)专利代理机构 天津滨海科纬知识产权代理有限公司 12211
代理人 李纳

(51)Int.Cl.
A47F 7/00(2006.01)
A47F 5/04(2006.01)
F21V 33/00(2006.01)

权利要求书1页 说明书3页 附图1页

(54)发明名称

一种用于展示化妆品的装置

(57)摘要

本发明创造提供了一种用于展示化妆品的装置，包括底座、垂直设置于底座上的支撑柱及固定套设于支撑柱上封闭的展示柜；展示柜包括两个上下同心设置的环形板、将两个形板的内圆连接在一起的内连接板和将两个环形板的外圆连接在一起的外连接板；展示柜的内腔由多个竖直隔板分割成若干个分腔室，每个分腔室由一L型隔板分隔成两个区域，分别为位于L型隔板内侧壁一侧的展示区和外侧壁一侧的样品区；L型隔板的横板未与竖板连接的一端与外连接板的内侧壁抵接；样品区对外的一侧设置有出料开关，顶端设置有顶盖。本发明创造功能多样、操作简单、设计人性化、客户体验效果好、展示信息方式灵活清楚。

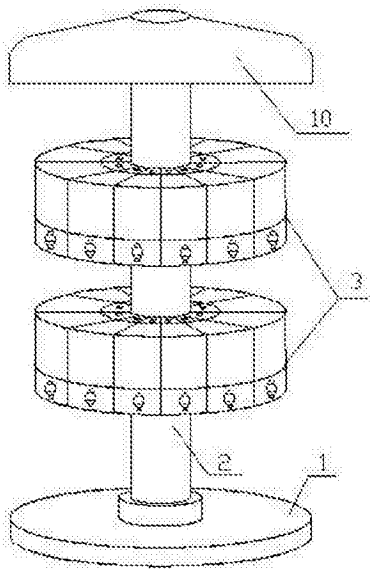

CN 106820796 A

1.一种用于展示化妆品的装置,其特征在于:包括底座(1),垂直设置于底座(1)上的支撑柱(2)及固定套设于所述支撑柱(2)上封闭的展示柜(3);所述展示柜(3)的内腔由多个竖直隔板分割成若干个分腔室(4),每个所述分腔室(4)由一L型隔板(5)分隔成两个区域,分别为位于所述L型隔板(5)内侧壁一侧的展示区(6)和外侧壁一侧的样品区(7);所述展示区(6)和所述样品区(7)均面向外侧,所述样品区(7)对外的一侧设置有出料开关(8),所述样品区(7)的顶端设置有顶盖(9)。

2.根据权利要求1所述的一种用于展示化妆品的装置,其特征在于:所述展示柜(3)有若干个,分别沿所述支撑柱(2)纵向均匀分布。

3.根据权利要求1所述的一种用于展示化妆品的装置,其特征在于:所述支撑柱(2)的顶端还设有照射灯罩(10),所述照射灯罩(10)呈倒扣的碗状结构,所述照射灯罩(10)内设有照射灯(11)。

4.根据权利要求1所述的一种用于展示化妆品的装置,其特征在于:所述展示柜(3)的下表面设有支撑板(12)。

5.根据权利要求4所述的一种用于展示化妆品的装置,其特征在于:所述支撑板(12)与所述展示柜(3)的横截面大小相同。

6.根据权利要求1到5任一项所述的一种用于展示化妆品的装置,其特征在于:所述展示柜(3)由透明板制成。

一种用于展示化妆品的装置

技术领域

[0001] 本发明创造属于化妆品展示设备领域，尤其是涉及一种用于展示化妆品的装置。

背景技术

[0002] 目前，大多数化妆品生产厂家在为客户展示本企业生产的各种产品时，都会将不同的多种类的系列产品的样品逐一排列在橱窗或者某些陈列装置中，供经销商或者消费者参观考察。但现有的化妆品展示装置结构简单，往往是简单的层板设计，然后将不同的化妆品放置于其上，功能单一，客户不能很好的观察或试用化妆品，客户体验感觉不好，设计不够人性化。

发明内容

[0003] 有鉴于此，本发明创造旨在提出一种用于展示化妆品的装置，以解决现有技术中化妆品厂家在为客户展示样品时使用的装置结构简单、功能单一、设计不够人性化、客户体验效果差的问题。

[0004] 为达到上述目的，本发明创造的技术方案是这样实现的：

[0005] 一种用于展示化妆品的装置，包括底座，垂直设置于底座上的支撑柱及固定套设于所述支撑柱上封闭的展示柜；所述展示柜的内腔由多个竖直隔板分割成若干个分腔室，每个所述分腔室由一L型隔板分隔成两个区域，分别为位于所述L型隔板内侧壁一侧的展示区和外侧壁一侧的样品区；所述展示区和所述样品区均面向外侧，所述样品区对外的一侧设置有出料开关，所述样品区的顶端设置有顶盖。

[0006] 进一步的，所述展示柜有若干个，分别沿所述支撑柱纵向均匀分布。

[0007] 进一步的，所述支撑柱的顶端还设有照射灯罩，所述照射灯罩呈倒扣的碗状结构，所述照射灯罩内设有照射灯。

[0008] 进一步的，所述展示柜的下表面设有支撑板。

[0009] 进一步的，所述支撑板与所述展示柜的横截面大小相同。

[0010] 进一步的，所述展示柜由透明板制成。

[0011] 相对于现有技术，本发明创造所述的一种化妆品样品展示装置具有以下优势：

[0012] 本发明创造的若干个分腔室由L型隔板分割成展示区及样品区，每个分腔室可以放置一种产品，在展示区内放置产品的外包装，在样品区内可以放入待试用的样品。客户可以通过展示区了解产品的基本信息和包装结构，如果想试用只需要按压样品区的出料开关，即可进行试用。既可以让客户在视觉上了解产品，又可以让客户进行使用体验，功能多样，无需打开展示装置，操作简单、设计人性化、客户体验效果好；不同种类的产品放置于不同的分腔室内，展示信息方式灵活。

附图说明

[0013] 构成本发明创造的一部分的附图用来提供对本发明创造的进一步理解，本发明创

造的示意性实施例及其说明用于解释本发明创造，并不构成对本发明创造的不当限定。在附图中：

[0014] 图1为本展示装置的外观示意图；

[0015] 图2为本展示装置的内部结构示意图。

[0016] 附图标记说明：

[0017] 1-底座；2-支撑柱；3-展示柜；4-分腔室；5-L型隔板；6-展示区；7-样品区；8-出料开关；9-顶盖；10-照射灯罩；11-照射灯；12-支撑板。

具体实施方式

[0018] 需要说明的是，在不冲突的情况下，本发明创造中的实施例及实施例中的特征可以相互组合。

[0019] 在本发明创造的描述中，需要理解的是，术语“中心”、“纵向”、“横向”、“上”、“下”、“前”、“后”、“左”、“右”、“竖直”、“水平”、“顶”、“底”、“内”、“外”等指示的方位或位置关系为基于附图所示的方位或位置关系，仅是为了便于描述本发明创造和简化描述，而不是指示或暗示所指的装置或元件必须具有特定的方位、以特定的方位构造和操作，因此不能理解为对本发明创造的限制。此外，术语“第一”、“第二”等仅用于描述目的，而不能理解为指示或暗示相对重要性或者隐含指明所指示的技术特征的数量。由此，限定有“第一”、“第二”等的特征可以明示或者隐含地包括一个或者更多个该特征。在本发明创造的描述中，除非另有说明，“多个”的含义是两个或两个以上。

[0020] 在本发明创造的描述中，需要说明的是，除非另有明确的规定和限定，术语“安装”、“相连”、“连接”应做广义理解，例如，可以是固定连接，也可以是可拆卸连接，或一体地连接；可以是机械连接，也可以是电连接；可以是直接相连，也可以通过中间媒介间接相连，可以是两个元件内部的连通。对于本领域的普通技术人员而言，可以通过具体情况理解上述术语在本发明创造中的具体含义。

[0021] 下面将参考附图并结合实施例来详细说明本发明创造。

[0022] 如图1和图2所示，一种用于展示化妆品的装置，包括底座，垂直设置于底座上的支撑柱及固定套设于支撑柱上封闭的展示柜，支撑柱上设有支撑板，展示柜安装于支撑板的上表面；展示柜包括两个上下同心设置的环形板、将两个环形板的内圆连接在一起的内连接板和将两个环形板的外圆连接在一起的外连接板；展示柜的内腔由多个竖直隔板分割成若干个分腔室，每个分腔室内可以展示一种产品，每个分腔室内由一L型隔板分隔成两个相互不连通的区域，分别为位于L型隔板内侧壁一侧的展示区和外侧壁一侧的样品区，L型隔板的横板与外连接板的内侧壁抵接；样品区对外的一侧设置有出料开关，样品区的顶端设置有顶盖，展示区用于展示产品的相关信息及外包装，样品区则用来盛放待试用的样品，客户可以通过出料开关取出样品体验效果，操作简单无需打开展示装置，功能多样，可以进行视觉、触觉的双重体验，体验效果好；位于上方的环形板、外连接板及竖直隔板在展示区的部分均为透明板，支撑柱的顶端还设有照射灯罩，照射灯罩呈倒扣的碗状结构，照射灯罩内设有照射灯，在方便客户观察产品的同时外形美观；厂家还可以根据自己的产品种类的多少适当增加展示柜。

[0023] 以上所述仅为本发明创造的较佳实施例而已，并不用以限制本发明创造，凡在本

发明创造的精神和原则之内，所作的任何修改、等同替换、改进等，均应包含在本发明创造的保护范围之内。

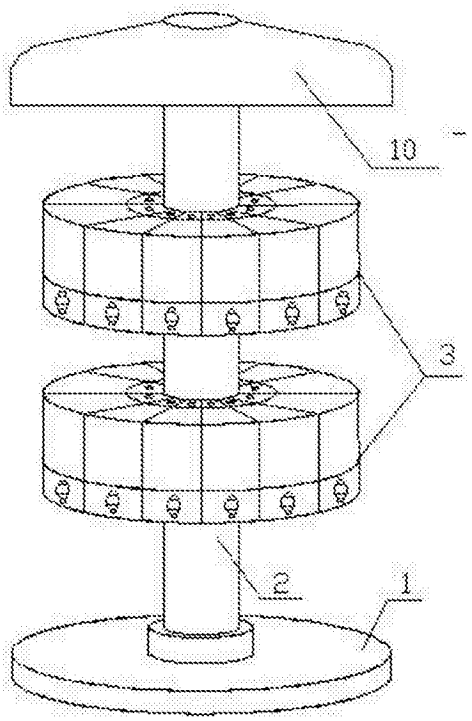

图1

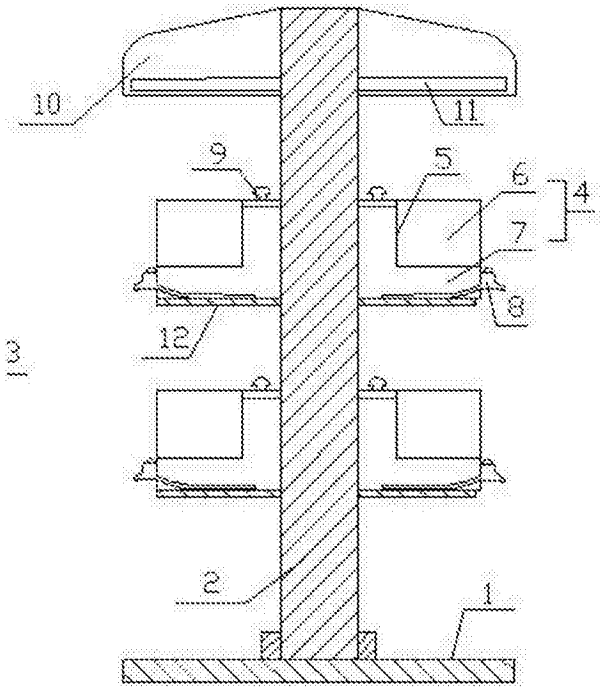

图2