(19)国家知识产权局

(12)发明专利申请

(10)申请公布号 CN 117257075 A
(43)申请公布日 2023.12.22

(21)申请号 202311306349.3

(22)申请日 2023.10.10

(71)申请人 福建宜和兴家具有限公司
地址 361000 福建省漳州市华安经济开发区九龙工业园

(72)发明人 陈旭升

(74)专利代理机构 厦门市新华专利商标代理有限公司 35203
专利代理师 罗恒兰

(51)Int.Cl.
A47B 88/41(2017.01)
A47B 88/90(2017.01)

权利要求书1页 说明书7页 附图20页

(54)发明名称

一种拼装抽屉

(57)摘要

本发明公开了一种拼装抽屉,包括一个底板、一个后板、两个侧板以及至少两套脚轮,后板和两个侧板可拆卸地安装在底板上,脚轮可拆卸地安装在底板的底部,后板和两个侧板在组装时通过卡槽和卡块配合的方式分别卡接在底板的后侧边和左右两个侧边上,两个侧板通过紧固件分别与后板的两侧边固定,后板和两个侧边围合在底板上方形成收纳空间。本发明具有结构简单、拆装方便的优势。

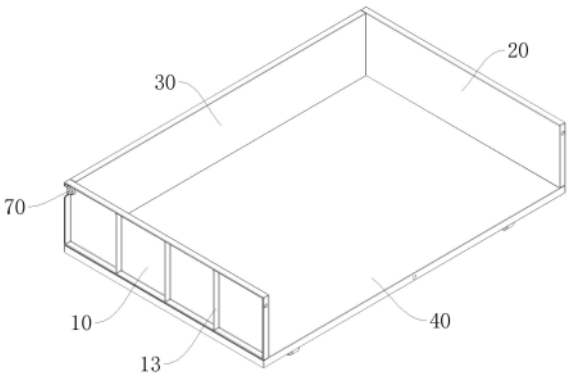

CN 117257075 A

1.一种拼装抽屉,包括一个底板、一个后板、两个侧板以及至少两套脚轮,后板和两个侧板可拆卸地安装在底板上,脚轮可拆卸地安装在底板的底部,其特征在于:

所述后板和两个侧板在组装时通过卡槽和卡块配合的方式分别卡接在底板的后侧边和左右两个侧边上,两个所述侧板通过紧固件分别与后板的两侧边固定,所述后板和两个侧边围合在底板上方形成收纳空间。

2.根据权利要求1所述的一种拼装抽屉,其特征在于:所述底板的两侧边和后侧边均设有所述卡槽,该卡槽贯穿底板的上端面和下端面;所述后板和两所述侧板的下端设有能够卡入卡槽的卡块。

3.根据权利要求1所述的一种拼装抽屉,其特征在于:所述卡块设有连接部和卡接部,所述连接部一端连接于后板或侧板,另一端连接卡接部,所述卡接部平行于后板或侧板的下端面,且卡接部与后板或侧板之间形成卡缝,所述卡缝用于夹持所述底板。

4.根据权利要求1所述的一种拼装抽屉,其特征在于:所述底板的下端面设有限位挡墙,所述限位挡墙将底板下端面围合形成有至少三个容置区域,所述后板和两个侧板在拆卸状态下分别收纳在三个容置区域中。

5.根据权利要求4所述的一种拼装抽屉,其特征在于:两个用于收纳侧板的容置区域分别为第一容置区域和第二容置区域,所述第一容置区域内设有与其中一侧板的卡块一一对应的第一防呆块,所述第二容置区域内设有与另一侧板的卡块一一对应的第二防呆块;所述第一容置区域和第二容置区域相互靠近的侧边为第一侧边,相互远离的侧边为第二侧边;所述第一防呆块设置在第一容置区域的第一侧边,所述第二防呆块设置在第二容置区域的第一侧边;或者所述第一防呆块设置在第一容置区域的第二侧边,所述第二防呆块设置在第二容置区域的第二侧边。

6.根据权利要求1所述的一种拼装抽屉,其特征在于:所述脚轮包括支撑架和至少一滚轮;所述底板的底部设有与脚轮一一对应的安装槽,所述支撑架的上端插接在安装槽中,且所述安装槽限制支撑架水平移动;所述支撑架上设有至少一第一限位件,所述安装槽的槽壁上设有与第一限位件一一对应的第二限位件,所述第一限位件和第二限位件卡接配合并限制支撑架脱出安装槽;所述滚轮连接在支撑架的下端。

7.根据权利要求6所述的一种拼装抽屉,其特征在于:所述支撑架上设有与第一限位件一一对应的弹片,且所述第一限位件设置在弹片上,所述弹片的下端伸出安装槽,按压所述弹片时,所述弹片上的第一限位件可与其对应的第二限位件分离。

8.根据权利要求6所述的一种拼装抽屉,其特征在于:所述第一限位件的数量为两个,且两个所述第一限位件分别位于支撑架上相对设置的两侧面上。

9.根据权利要求6或8所述的一种拼装抽屉,其特征在于:所述第一限位件和第二限位件均为凸筋,且所述凸筋上设有导向坡,所述第二限位件位于安装槽的槽壁上。

10.根据权利要求9所述的一种拼装抽屉,其特征在于:所述安装槽宽度大于支撑架的宽度,所述第二限位件设置在安装槽宽度方向的槽壁上,且该槽壁上还设有至少两定位筋,所述定位筋分别设置在第二限位件的两侧,所述定位筋与第二限位件平齐。

11.根据权利要求9所述的一种拼装抽屉,其特征在于:所述安装槽的长度与支撑架的长度相适配,所述安装槽长度方向上的两槽壁设有用于定位支撑架的定位插条,所述支撑架上设有与定位插条配合的定位插槽。

一种拼装抽屉

技术领域

[0001] 本发明涉及家具技术领域,具体涉及一种拼装抽屉。

背景技术

[0002] 目前市场上用于增加收纳空间的家具越来越多,在床底或沙发底部搭配使用抽屉也成为越来越多人的选择。现有技术中,抽屉通常采用板式结构,其通常包括前侧板、后侧板、底板、左侧板和右侧板等组件,各个板件之间完全依靠螺栓进行固定和组装,导致组装复杂、繁琐。

[0003] 为此产生了新的组合式抽屉(公告号为CN218650977U),其采用第一连接件和第二连接件与板件进行卡接,从而实现各板件之间的组装。相较于完全依靠螺栓的组装方式,组装操作更加简单。但是,仍然需要多个第一连接件和第二连接件才能实现抽屉的组装,拆装仍然比较麻烦,而且完全依靠卡接的方式会导致抽屉结构稳定性较差。另外,采用多个第一连接件和第二连接件固定导致配件较多,用户拆装时配件容易遗漏、丢失。

[0004] 有鉴于此,本发明人针对现有拼装抽屉设计上未臻完善所导致的诸多缺失,而深入构思,且积极研究改良试做而开发设计出本发明。

发明内容

[0005] 本发明的目的在于提供一种拼装抽屉,其结构简单,拆装方便。

[0006] 为实现上述目的,本发明采用的技术方案是:

一种拼装抽屉,包括一个底板、一个后板、两个侧板以及至少两套脚轮,后板和两个侧板可拆卸地安装在底板上,脚轮可拆卸地安装在底板的底部,特别地,所述后板和两个侧板在组装时通过卡槽和卡块配合的方式分别卡接在底板的后侧边和左右两个侧边上,两个所述侧板通过紧固件分别与后板的两侧边固定,所述后板和两个侧边围合在底板上方形成收纳空间。

[0007] 所述底板的两侧边和后侧边均设有所述卡槽,该卡槽贯穿底板的上端面和下端面;所述后板和两所述侧板的下端设有能够卡入卡槽的卡块。

[0008] 所述卡块设有连接部和卡接部,所述连接部一端连接于后板或侧板,另一端连接卡接部,所述卡接部平行于后板或侧板的下端面,且卡接部与后板或侧板之间形成卡缝,所述卡缝用于夹持所述底板。

[0009] 所述底板的下端面设有限位挡墙,所述限位挡墙将底板下端面围合形成有至少三个容置区域,所述后板和两个侧板在拆卸状态下分别收纳在三个容置区域中。

[0010] 两个用于收纳侧板的容置区域分别为第一容置区域和第二容置区域,所述第一容置区域内设有与其中一侧板的卡块一一对应的第一防呆块,所述第二容置区域内设有与另一侧板的卡块一一对应的第二防呆块;所述第一容置区域和第二容置区域相互靠近的侧边为第一侧边,相互远离的侧边为第二侧边;所述第一防呆块设置在第一容置区域的第一侧边,所述第二防呆块设置在第二容置区域的第一侧边;或者所述第一防呆块设置在第一容

置区域的第二侧边,所述第二防呆块设置在第二容置区域的第二侧边。

[0011] 所述脚轮包括支撑架和至少一滚轮;所述底板的底部设有与脚轮一一对应的安装槽,所述支撑架的上端插接在安装槽中,且所述安装槽限制支撑架水平移动;所述支撑架上设有至少一第一限位件,所述安装槽的槽壁上设有与第一限位件一一对应的第二限位件,所述第一限位件和第二限位件卡接配合并限制支撑架脱出安装槽;所述滚轮连接在支撑架的下端。

[0012] 所述支撑架上设有与第一限位件一一对应的弹片,且所述第一限位件设置在弹片上,所述弹片的下端伸出安装槽,按压所述弹片时,所述弹片上的第一限位件可与其对应的第二限位件分离。

[0013] 所述第一限位件的数量为两个,且两个所述第一限位件分别位于支撑架上相对设置的两侧面上。

[0014] 所述第一限位件和第二限位件均为凸筋,且所述凸筋上设有导向坡,所述第二限位件位于安装槽的槽壁上。

[0015] 所述安装槽宽度大于支撑架的宽度,所述第二限位件设置在安装槽宽度方向的槽壁上,且该槽壁上还设有至少两定位筋,所述定位筋分别设置在第二限位件的两侧,所述定位筋与第二限位件平齐。

[0016] 所述安装槽的长度与支撑架的长度相适配,所述安装槽长度方向上的两槽壁设有用于定位支撑架的定位插条,所述支撑架上设有与定位插条配合的定位插槽。

[0017] 采用上述方案后,本发明通过卡槽、卡块配合紧固件的结构实现侧板、后板和底板的组装,采用卡槽和卡块的方式一方面可以减少紧固件的使用量,另一方面可以实现各板件之间的初步固定,该初步固定还能实现侧板与后板之间的对位,方便用户进行紧固件固定。另外,通过在底板底部设置安装槽,脚轮插接在安装槽中,可以实现脚轮的快速安装。因此,本发明的拼装抽屉的结构简单,最少只需两个紧固件即可完成各板件之间的固定,用户拆装方便,也不容易发生配件丢失、遗漏等情况。

附图说明

[0018] 图1为本发明拼装抽屉的组装时立体图一;

图2为本发明拼装抽屉的组装时立体图二;

图3为本发明拼装抽屉的分解图一;

图4为本发明拼装抽屉的分解图二;

图5为本发明拼装抽屉的使用状态图;

图6为第一侧板的立体图;

图7为图6中的A部放大图;

图8为第一侧板的主视图;

图9为图8中的B部放大图;

图10为底板的结构示意图;

图11为图10中的C部放大图;

图12为本发明拼装抽屉拆卸状态下的收纳示意图;

图13为图12的分解示意图;

图14为底板的仰视图；

图15为本发明抽屉的另一实施例结构示意图；

图16为底板和脚轮的示意图；

图17为图16中的D部放大图；

图18为图17中将脚轮隐藏后的示意图；

图19为图17中E向的剖视图；

图20为支撑架的示意图。

[0019] 标号说明：

第一侧板10；第一卡块11；连接部111；卡接部112；卡缝113；斜导面114；导向部115；第一固定孔12；第一加强筋13；

第二侧板20；第二卡块21；第二固定孔22；第二加强筋23；

后板30；第三卡块31；第三固定孔32；第四固定孔33；第三加强筋34；

底板40；卡槽41；第四加强筋42；第一容置区域43；第一防呆块431；第二容置区域44；第二防呆块441；第三容置区域45；限位挡墙46；安装槽47；第二限位件471；第二导向坡472；定位筋473；第一斜坡474；定位插条475；第二斜坡476；

抽屉面板50；

脚轮60；支撑架61；第一限位件611；第一导向坡612；连接板613；侧板614；弹片615；定位插槽616；滚轮62；枢接轴63；

紧固件70。

具体实施方式

[0020] 为使本申请实施例的目的、技术方案和优点更加清楚，下面将结合本申请实施例中的附图，对本申请实施例中的技术方案进行清楚、完整地描述，显然，所描述的实施例是本申请一部分实施例，而不是全部的实施例。通常在此处附图中描述和示出的本申请实施例的组件可以以各种不同的配置来布置和设计。

[0021] 因此，以下对在附图中提供的本申请的实施例的详细描述并非旨在限制要求保护的本申请的范围，而是仅仅表示本申请的选定实施例。基于本申请中的实施例，本领域普通技术人员在没有作出创造性劳动前提下所获得的所有其他实施例，都属于本申请保护的范围。

[0022] 应注意到：相似的标号和字母在下面的附图中表示类似项，因此，一旦某一项在一个附图中被定义，则在随后的附图中不需要对其进行进一步定义和解释。

[0023] 在本申请实施例的描述中，需要理解的是，指示的方位或位置关系为基于附图所示的方位或位置关系，或者是该申请产品使用时惯常摆放的方位或位置关系，或者是本领域技术人员惯常理解的方位或位置关系，仅是为了便于描述本申请和简化描述，而不是指示或暗示所指的设备或元件必须具有特定的方位、以特定的方位构造和操作，因此不能理解为对本申请的限制。

[0024] 此外，术语“第一”、“第二”、“第三”等仅用于描述目的，而不能理解为指示或暗示相对重要性或者隐含指明所指示的技术特征的数量。由此，限定有“第一”、“第二”的特征可以明示或者隐含地包括一个或者更多个所述特征。在本申请的描述中，“多个”的含义是两

个或两个以上,除非另有明确具体的限定。

[0025] 在本申请实施例的描述中,还需要说明的是,除非另有明确的规定和限定,术语“设置”、“安装”、“连接”、“相连”应做广义理解,例如,可以是固定连接,也可以是可拆卸连接,或一体地连接;可以是机械连接,也可以是电连接或可以相互通讯;可以是直接相连,也可以通过中间媒介间接相连,可以是两个元件内部的连通或两个元件的相互作用关系。对于本领域的普通技术人员而言,可以具体情况理解上述术语在本申请中的具体含义。

[0026] 在本发明中,除非另有明确的规定和限定,第一特征在第二特征之“上”或之“下”可以包括第一和第二特征直接接触,也可以包括第一和第二特征不是直接接触而是通过它们之间的另外的特征接触。而且,第一特征在第二特征“之上”、“上方”和“上面”包括第一特征在第二特征正上方和斜上方,或仅仅表示第一特征水平高度高于第二特征。第一特征在第二特征“之下”、“下方”和“下面”包括第一特征在第二特征正下方和斜下方,或仅仅表示第一特征水平高度小于第二特征。

[0027] 如图1-4所示,本发明揭示了一种拼装抽屉,其包括一个底板40、一个后板30、两个侧板和四个脚轮60。所述后板30和两个侧板可拆卸地安装在底板40上,所述后板30和两个侧板在组装时通过卡槽41和卡块配合的方式分别卡接在底板40的后侧边和左右两个侧边上,两个所述侧板通过紧固件70(紧固件70可以是螺栓、螺丝等)分别与后板30的左右两个侧边固定,所述后板30和两个侧边围合在底板40上方形成收纳空间。

[0028] 两个侧板为第一侧板10和第二侧板20,其中,第一侧板10卡接在底板40的左侧边,且与后板30的左侧边进行紧固件70连接,此处采用一个紧固件70即可实现第一侧板10和后板30的固定;第二侧板20卡接在底板40的右侧边,且与后板30的右侧边进行紧固件70连接,此处采用一个紧固件70也可实现第二侧板20和后板30的固定。

[0029] 如图5所示,在实际使用时,上述拼装抽屉配合抽屉面板50使用,抽屉面板50安装在底板40的前侧边,并与底板40以及两侧板进行固定连接。本发明所示实施例中,抽屉面板50通过紧固件70进行固定连接。具体地,采用三个紧固件70分别于抽屉面板50的左右两个侧边和底侧边处将抽屉面板50与第一侧板10、第二侧板20和底板40进行固定。

[0030] 本发明将两个侧板和后板30通过卡槽41与卡块配合的方式与底板40进行初步固定,然后采用一紧固件70将后板30与第一侧板10进行固定,采用另一紧固件70将后板30与另第二侧板20进行固定,从而实现了侧板、后板30和底板40的组装。在组装过程中,采用卡槽41和卡块的方式一方面可以减少紧固件70的使用量,另一方面可以实现各板件之间的初步固定,该初步固定还能实现侧板与后板30之间的对位,方便用户进行紧固件70固定。可见,本发明的拼装抽屉的结构简单,最少只需两个紧固件70即可完成各板件之间的固定,用户拆装方便,也不容易发生配件丢失、遗漏等情况。

[0031] 本实施例中,底板40、侧板以及后板30之间的卡槽41与卡块具体设置方式为:底板40的左右两侧边和后侧边均设有所述卡槽41,该卡槽41贯穿底板40的上端面和下端面;所述后板30和两侧板的下端设有能够卡入卡槽41的卡块。第一侧板10上的卡块为第一卡块11,第二侧板20上的卡块为第二卡块21,后板30上的卡块为第三卡块31。如此,在进行组装时,将第一卡块11卡入底板40的左侧边卡槽41中,实现第一侧板10与底板40的卡接;将第二卡块21卡入底板40的右侧边卡槽41中,实现第二侧板20与底板40的卡接;将第三卡块31卡入底板40的后侧边卡槽41中实现后板30与底板40的卡接。接着,采用紧固件70将第一侧板

10、第二侧板20与后板30进行固定即完成第一侧板10、第二侧板20、后板30与底板40之间的组装。

[0032] 当然,本发明并不以此限定卡槽41和卡块的设置位置,在实际使用过程中也可以在侧板、后板30上设置卡槽41,底板40上设置卡块。

[0033] 为了增加侧板、后板30与底板40之间连接的稳定性,本实施例对卡块进行了特别设计,使得卡块在配合卡槽41时,还能夹住底板40。第一卡块11、第二卡块21和第三卡块31的结构相同。以下以第一卡块11为例对卡块的结构进行具体说明,如图6-11所示,第一卡块11设有连接部111和卡接部112,所述连接部111一端连接于后板30或侧板,另一端连接卡接部112,所述卡接部112平行于后板30或侧板的下端面,且卡接部112与后板30或侧板之间形成卡缝113,所述卡缝113用于夹持所述底板40。当进行侧板和底板40之间的卡接时,将第一侧板10的第一卡块11卡入卡槽41中,然后滑动第一侧板10,使得底板40卡入卡缝113中,从而实现第一侧板10与底板40的卡接。其中,卡接部112远离连接部111的一端形成一斜导面114,该斜导面114靠近卡缝113设置。

[0034] 本实施例中,卡缝113的宽度K大于等于底板40的厚度。在实际使用中,卡缝113的宽度K略大于底板40厚度时,底板40能够与卡缝113进行紧配合,此时卡槽41与卡块的卡接稳定性最佳。卡槽41的长度L2大于等于卡接部112的长度L1。第一卡块11还设有导向部115,所述导向部115连接在卡接部112下端,且导向部115的长度L3小于连接部112的长度L1,导向部115的宽度小于连接部112的宽度。设置导向部115是为了便于第一卡块11能够快速定位到卡槽41中。

[0035] 本实施例中,第一侧板10上部设有第一固定孔12,第二侧板20上部设有第二固定孔22,底板40的左侧边上部设有第三固定孔32,右侧边设有第四固定孔33。第一侧板10、第二侧板20、后板30卡接在底板40上时,第一固定孔12和第三固定孔32对位,第二固定孔22和第四固定孔33对位,此时用户直接紧固件70穿过固定孔进行锁固操作即可。

[0036] 如图12-14所示,为了提高抽屉的结构强度,后板30的外侧面、第一侧板10和第二侧板20的外侧面以及底板40的下端面均设有加强筋。其中,第一侧板10上的加强筋为第一加强筋13;第二侧板20上的加强筋为第二加强筋23;后板30上的加强筋为第三加强筋34;底板40上的加强筋为第四加强筋42。如图15所示,当然,后板30、第一侧板10、第二侧板20和底板40上不设置加强筋也是可行的。

[0037] 底板40上的第四加强筋42将底板40下端面围合形成有至少三个容置区域,底板40的下端面设有限位挡墙46,所述限位挡墙46将底板40下端面围合形成有至少三个容置区域,所述后板30和两个侧板10、20在拆卸状态下分别收纳在三个容置区域中。三个容置区域为第一容置区域43、第二容置区域44和第三容置区域45。在拆卸状态下,第一侧板10收纳在第一容置区域43,第二侧板20收纳在第二容置区域44,后板30收纳在第三容置区域45。如此可以方便抽屉的运输和收纳。

[0038] 一个抽屉必须有一个第一侧板10和一个第二侧板20,通常第一侧板10和第二侧板20尺寸相同,在打包运输的时候,若不注意会将两个第一侧板10或两个第二侧板20收纳在第一容置区域43和第二容置区域44中进行打包,导致用户收到抽屉后无法正常安装使用。所以,为了确保打包时,一个抽屉匹配一个第一侧板10和一个第二侧板20,本发明在第一容置区域43和第二容置区域44设置了防呆块。具体地,第一容置区域43内设有与第一侧板10

的卡块一一对应的第一防呆块431,所述第二容置区域44内设有与第二侧板20的卡块一一对应的第二防呆块441;所述第一容置区域43和第二容置区域44相互靠近的侧边为第一侧边,相互远离的侧边为第二侧边;所述第一防呆块431设置在第一容置区域43的第一侧边,所述第二防呆块441设置在第二容置区域44的第一侧边;或者所述第一防呆块431设置在第一容置区域43的第二侧边,所述第二防呆块441设置在第二容置区域44的第二侧边。

[0039] 为了方便抽屉的使用,故在底板40的下端面安装有脚轮60。本实施例中脚轮60数量为四套,脚轮60的设置可以带动抽屉实现滑移,便于抽屉在床底或者沙发底部使用时进行抽拉活动。

[0040] 在本实施例中,如图16-20所示,脚轮60包括一个支撑架61和一个滚轮62,滚轮62通过枢接轴63转动连接在支撑架61下端。在底板40的底部设有与脚轮60一一对应的安装槽47,支撑架61的上端插接在安装槽47中,且安装槽47限制支撑架61不可水平移动,另外,在支撑架61上设有至少一第一限位件611,在安装槽47的槽壁上则设有与第一限位件611一一对应的第二限位件471,第一限位件611和第二限位件471卡接配合并限制支撑架61脱出安装槽47。作为一较佳实施方式,第一限位件611设置有两个,且两个第一限位件611分别位于支撑架61上相对设置的两侧面上,对应地,第二限位件471也设置有两个,且第二限位件471设置在安装槽47的槽壁上,第一限位件611和第二限位件471均采用凸筋,在第一限位件611上设有第一导向坡612,在第二限位件471上设有第二导向坡472,在支撑架61插入安装槽47时,第一导向坡612和第二导向坡472相互导向,可以方便第一限位件611与第二限位件471完成卡接。这般设置后,可以保证支撑架61被可靠地限位。

[0041] 支撑架61包括连接板613和两块侧板614,连接板613和两块侧板614一体成型,两块侧板614分别连接在连接板613的两侧,且两块侧板614相互平行,每一侧板614的外侧面上设置有一个第二限位件471。这般设置的支撑架61,可以方便滚轮62的安装,同时,在需要将脚轮60从抽屉底部拆卸下来时,按压两块侧板614,可以使得第一限位件611更容易与第二限位件471脱离卡接关系,方便拆卸。为了更进一步地便于脚轮60拆卸,同时避免意外导致第一限位件611和第二限位件471脱离卡接关系,在支撑架61上设有与第一限位件611一一对应的弹片615,该弹片615由侧板614局部镂空形成,第一限位件611设置在弹片615上。弹片615的上端尽可能地靠近连接板613,弹片615的下端则伸出安装槽47,以便于消费者按压,在按压弹片615时,弹片615上的第一限位件611可与其对应的第二限位件471分离。

[0042] 为了使得支撑架61更顺利地与安装槽47配合,本案中,限定安装槽47的宽度W1大于支撑架61的宽度W2,第二限位件471设置在安装槽47宽度方向的槽壁(即与安装槽47宽度方向垂直的槽壁)上,且该槽壁上还设有至少两定位筋473,在第二限位件471的两侧都设置有定位筋473,定位筋473与第二限位件471平齐,定位筋473抵接支撑架61的侧板614。为了利于支撑架61的插接,在定位筋473靠近安装槽47槽口的一端设有用于导向支撑架61的第一斜坡474。安装槽47的长度L4则与支撑架61的长度L5相适配,在安装槽47长度方向上的两槽壁(即与安装槽47长度方向垂直的槽壁)均设有用于定位支撑架6130的定位插条475,在支撑架61上则设有与定位插条475配合的定位插槽616;此外,在安装槽47长度方向上的两槽壁还设有用于导向支撑架61的第二斜坡476。

[0043] 综上,本发明通过卡槽41、卡块配合紧固件70的结构实现侧板614、后板30和底板40的组装,采用卡槽41和卡块的方式一方面可以减少紧固件70的使用量,另一方面可以实

现各板件之间的初步固定,该初步固定还能实现侧板614与后板30之间的对位,方便用户进行紧固件70固定。另外,采用脚轮60采用插接配合卡接的方式安装在底板40的底部,无需使用紧固件70,而脚轮60的拆卸只需要按压支撑架61使其稍微变形,进而使得第一限位件611和第二限位件471脱离卡接关系即可,脚轮60的装卸更加方便快捷。因此,本发明的拼装抽屉的结构简单,最少只需两个紧固件70即可完成各板件之间的固定,用户拆装方便,也不容易发生配件丢失、遗漏等情况。

[0044] 以上所述,仅是本发明实施例而已,并非对本发明的技术范围作任何限制,故凡是依据本发明的技术实质对以上实施例所作的任何细微修改、等同变化与修饰,均仍属于本发明技术方案的范围内。

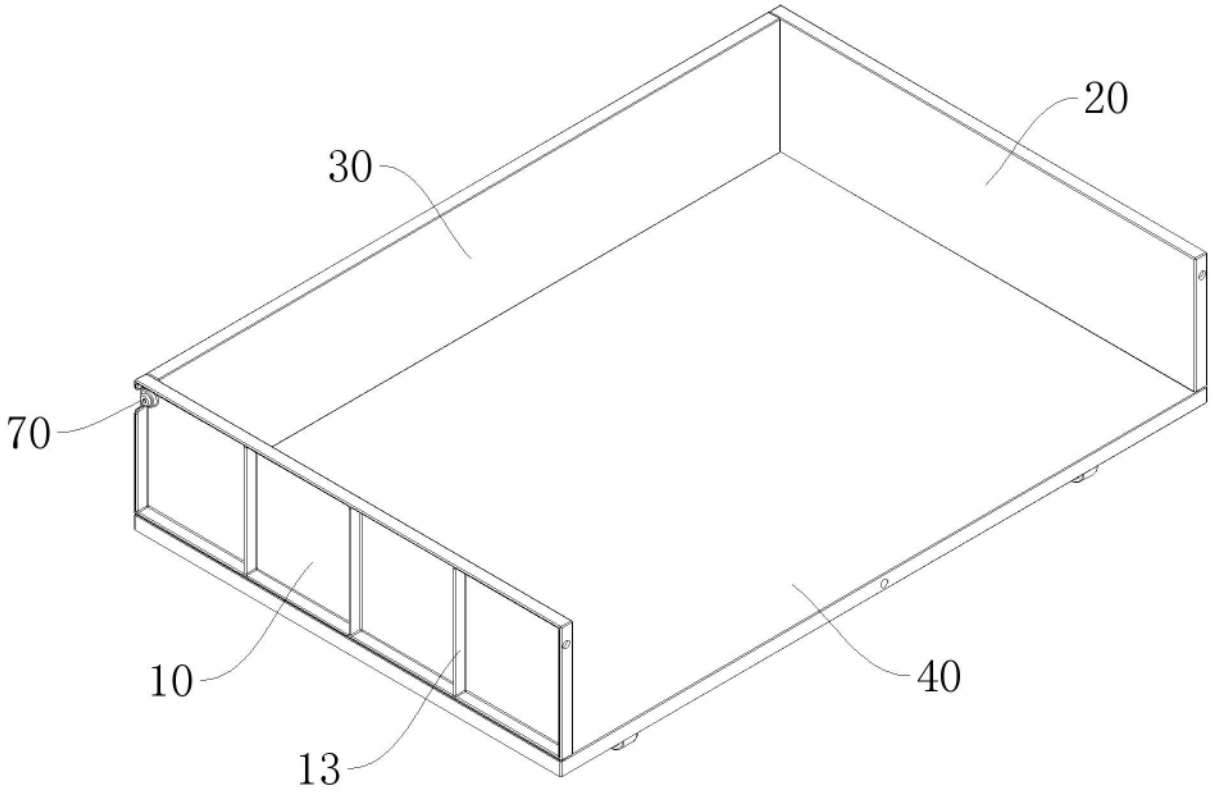

图1

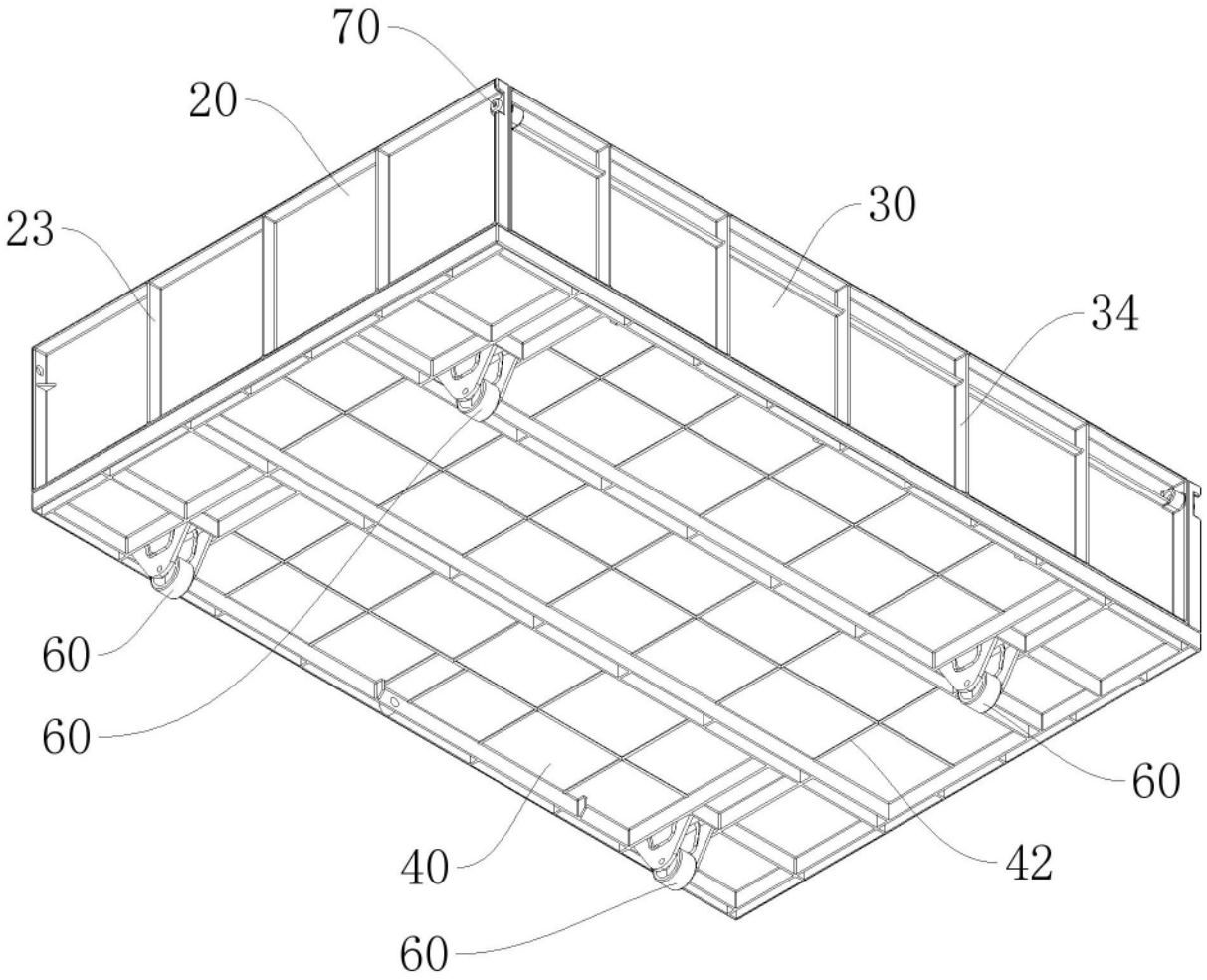

图2

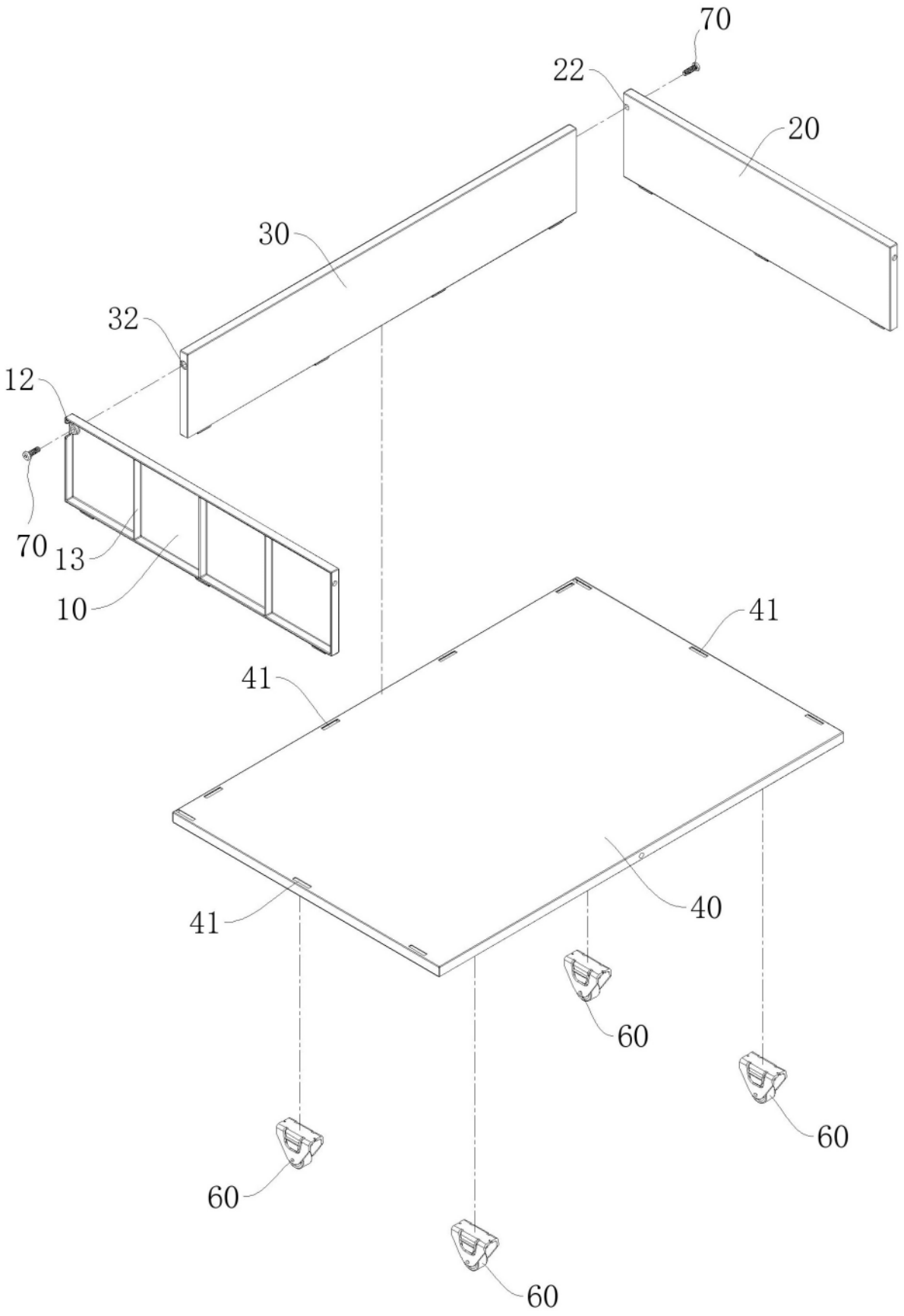

图3

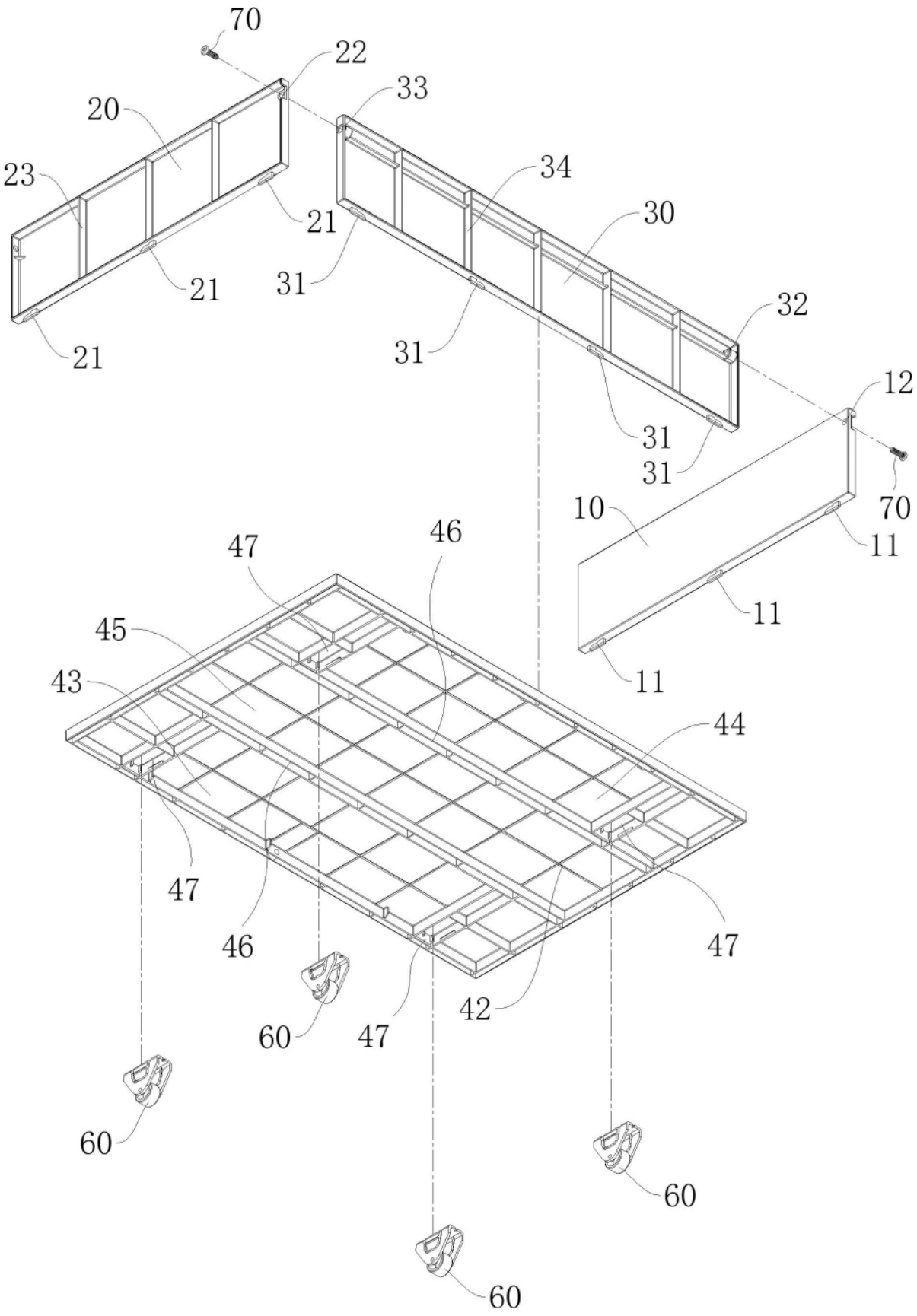
70
22
33
20
23
34
30
21
21
31
32
21
31
12
31
31
70
10
11
11
11
47
46
45
43
44
47
46
47
42
60
47
60
60
60

图4

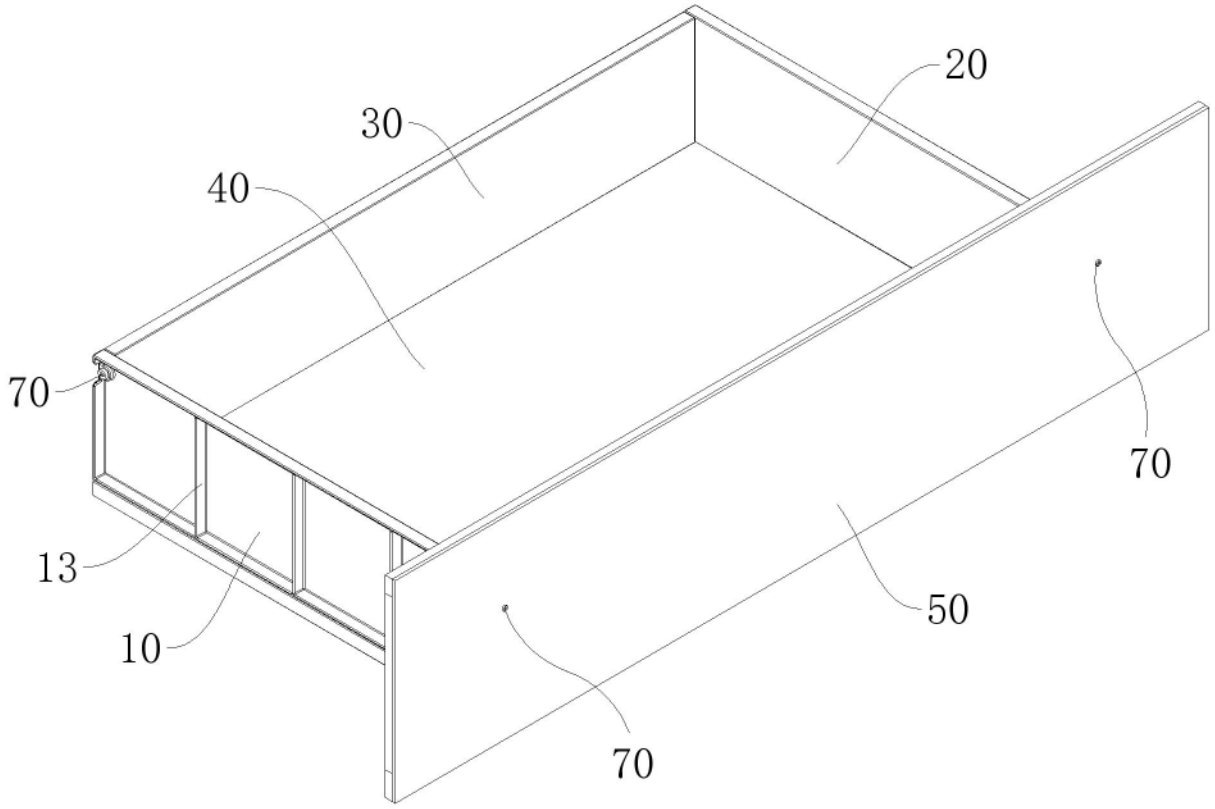

图5

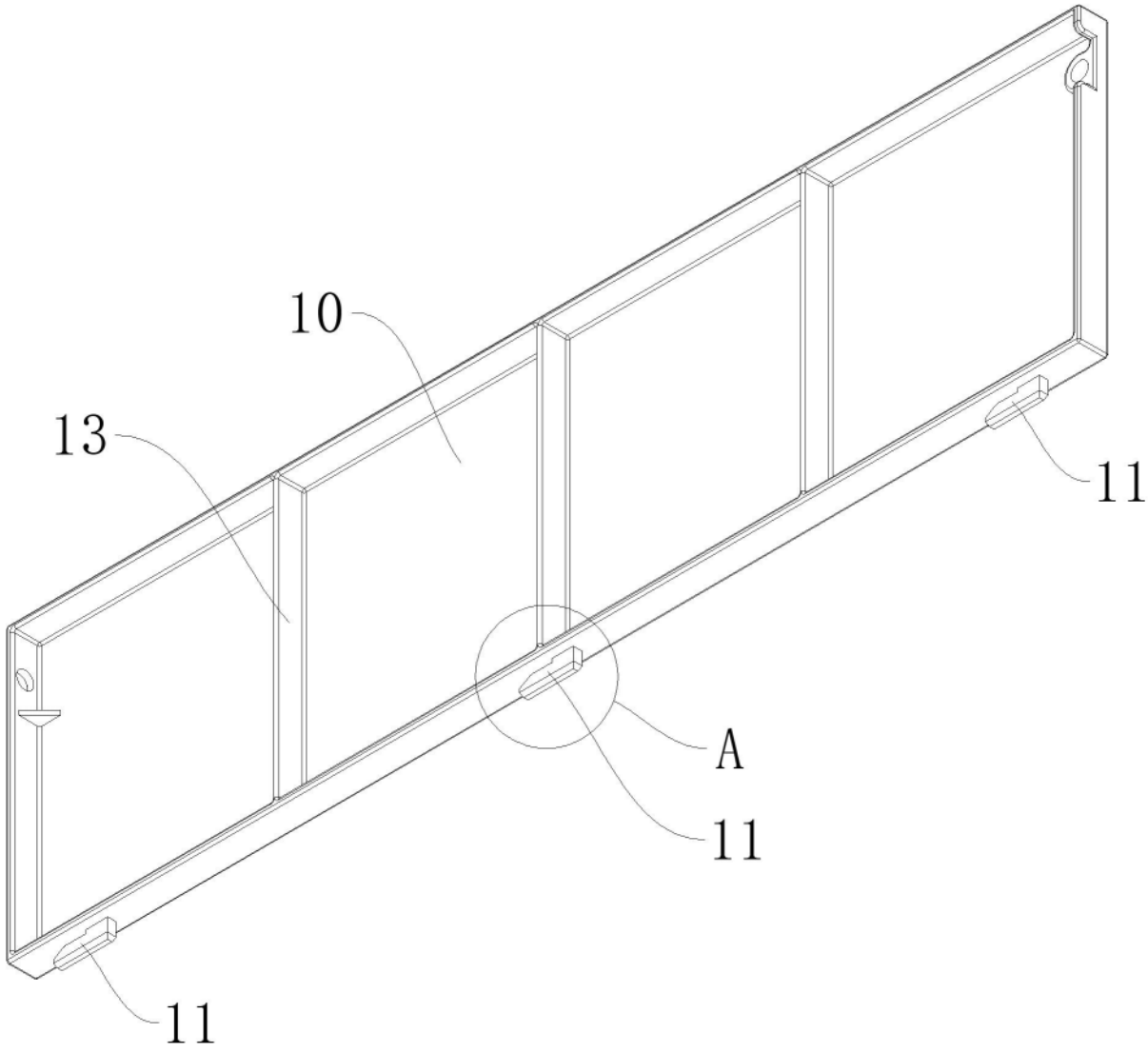

图6

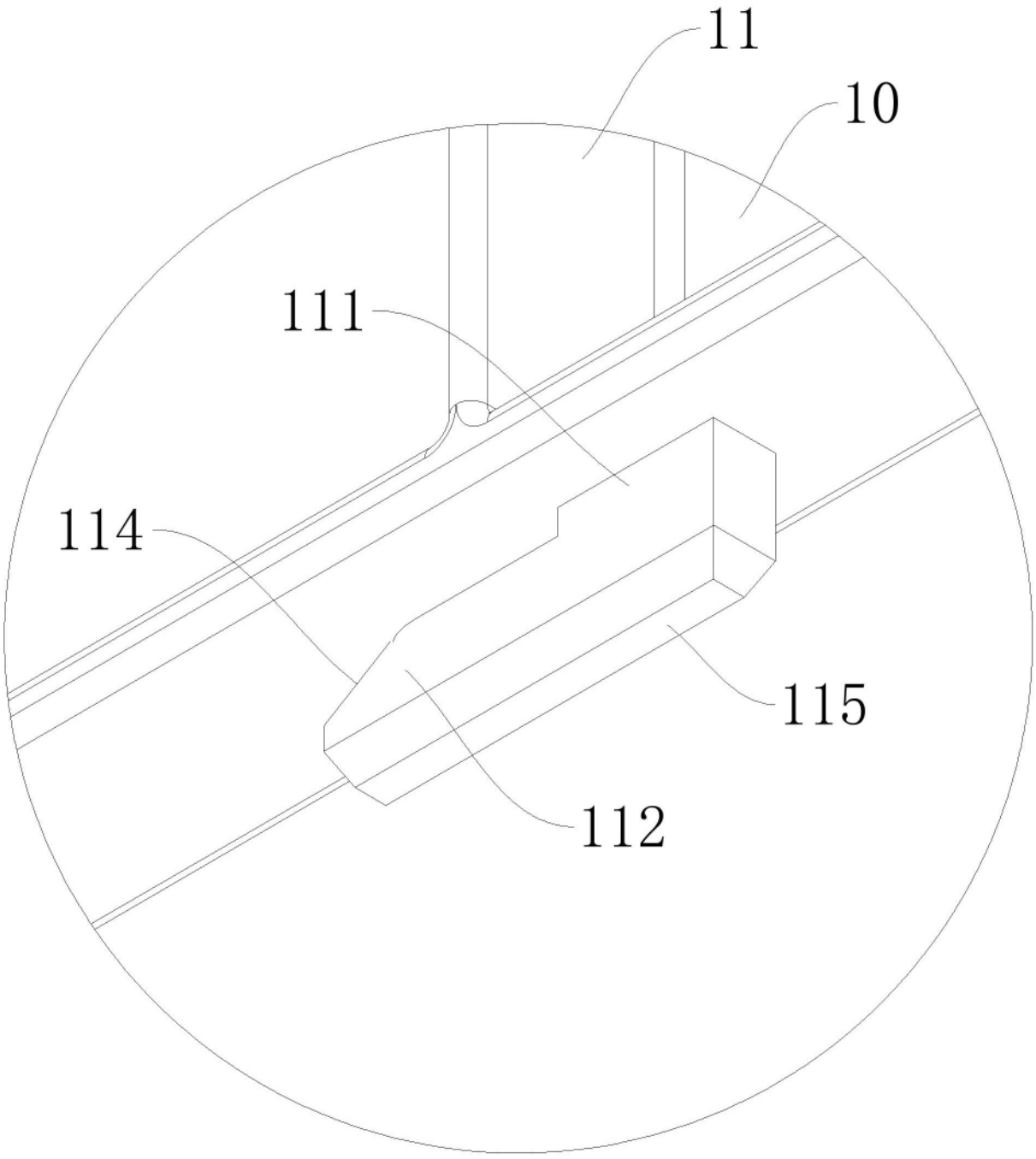

图7

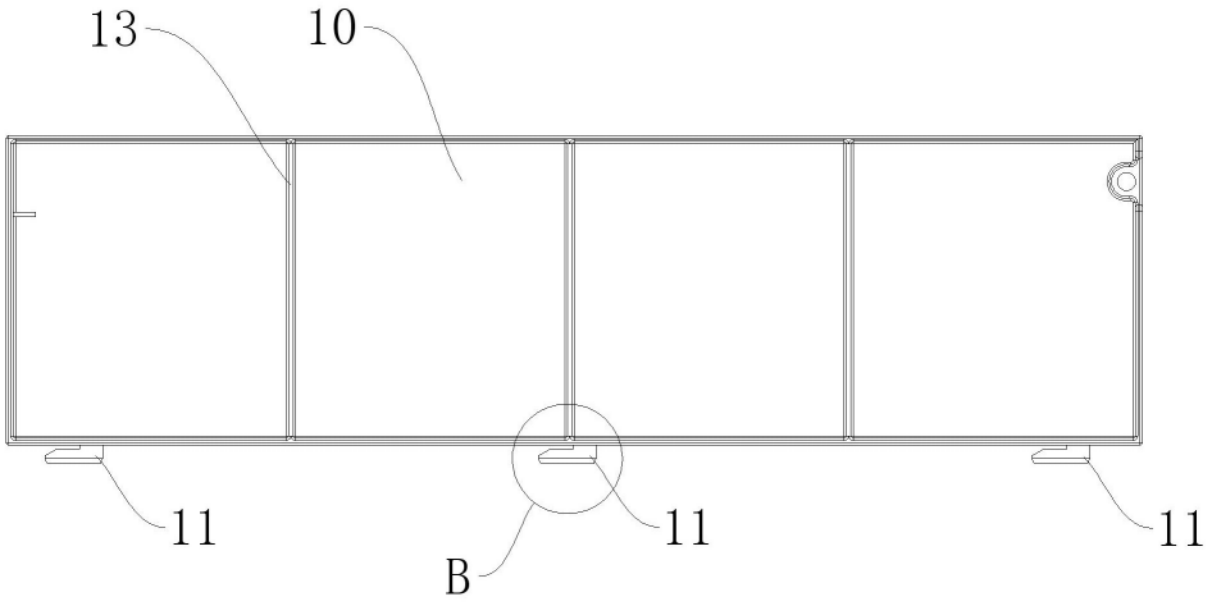

图8

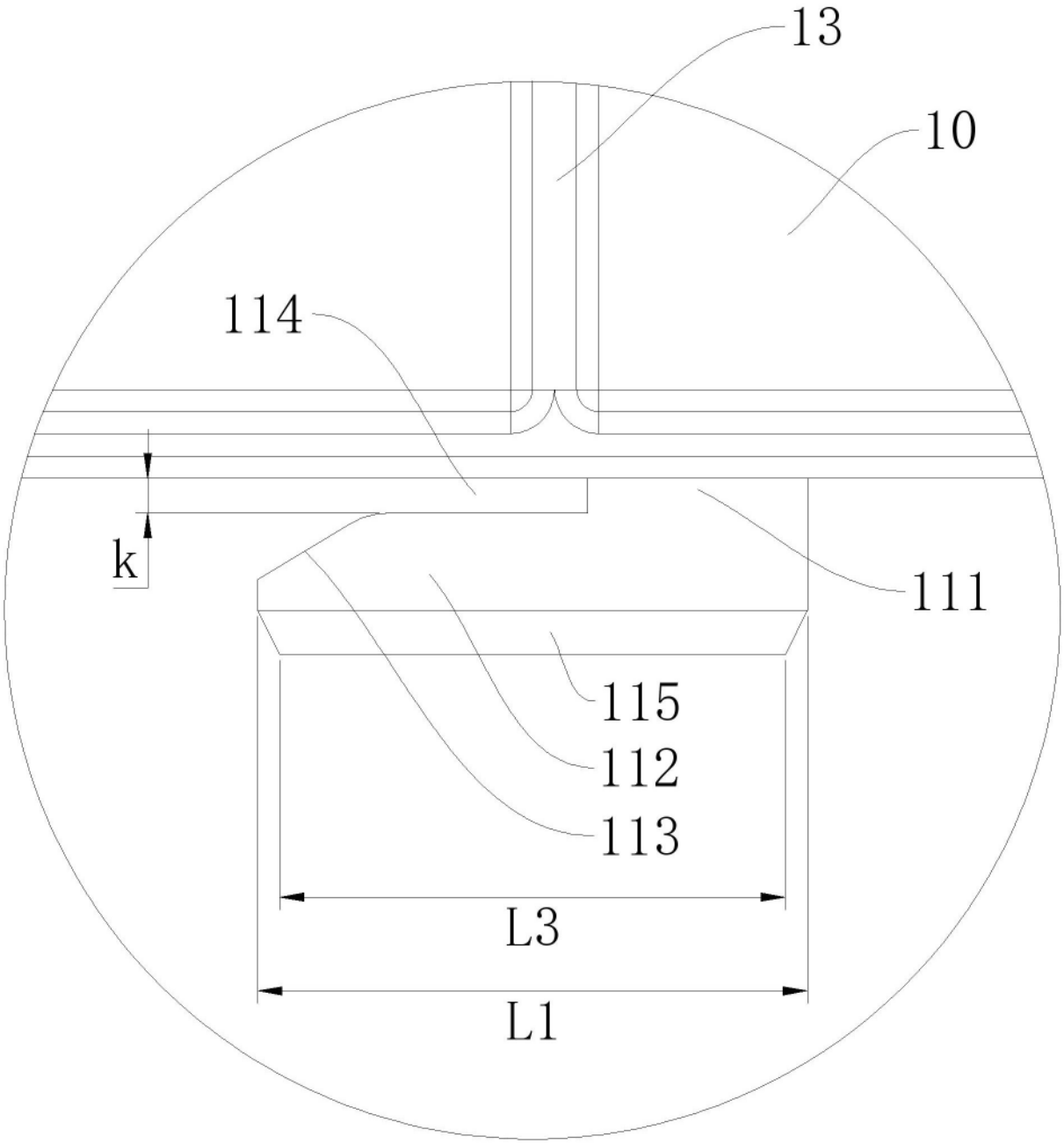

图9

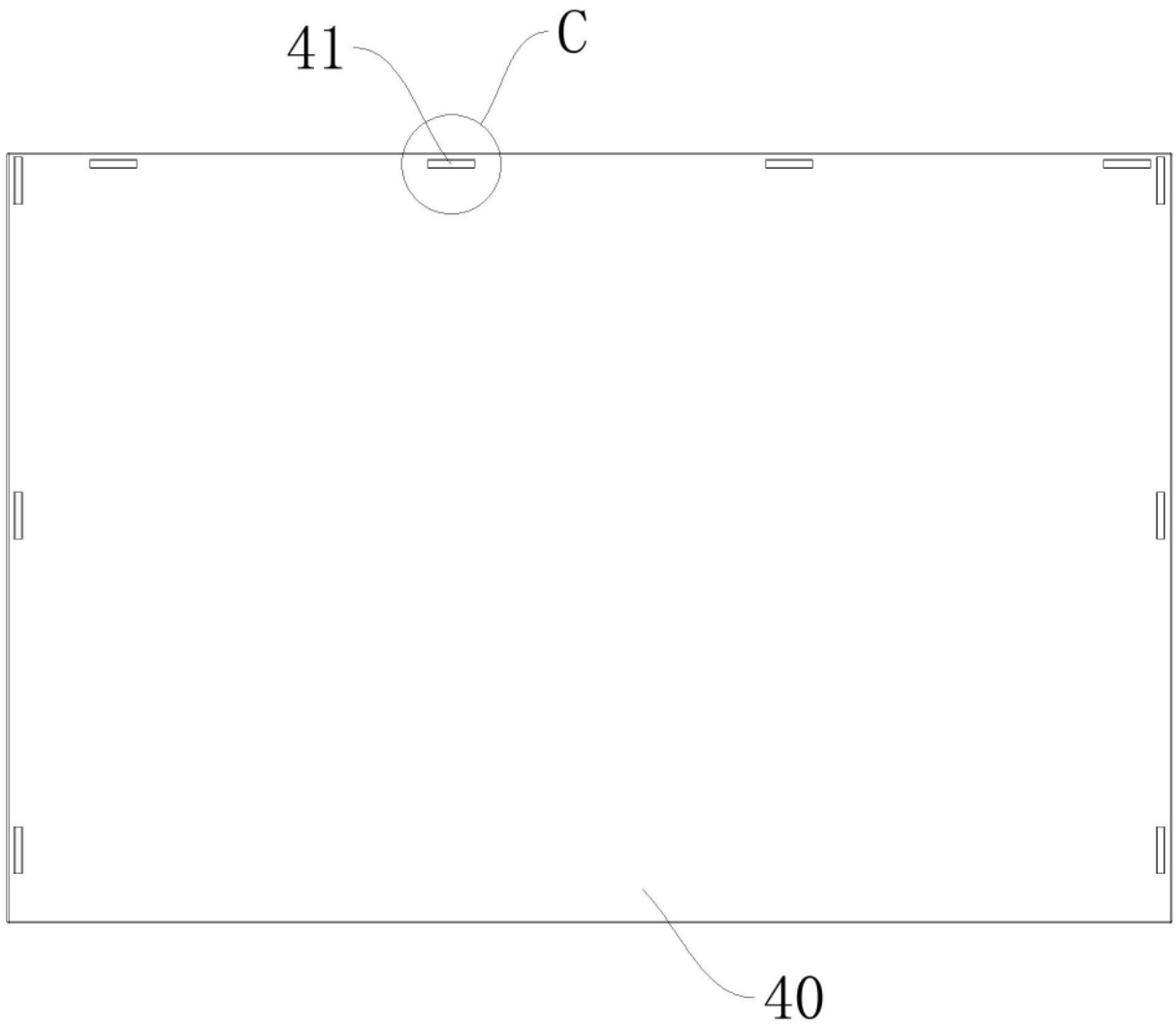

图10

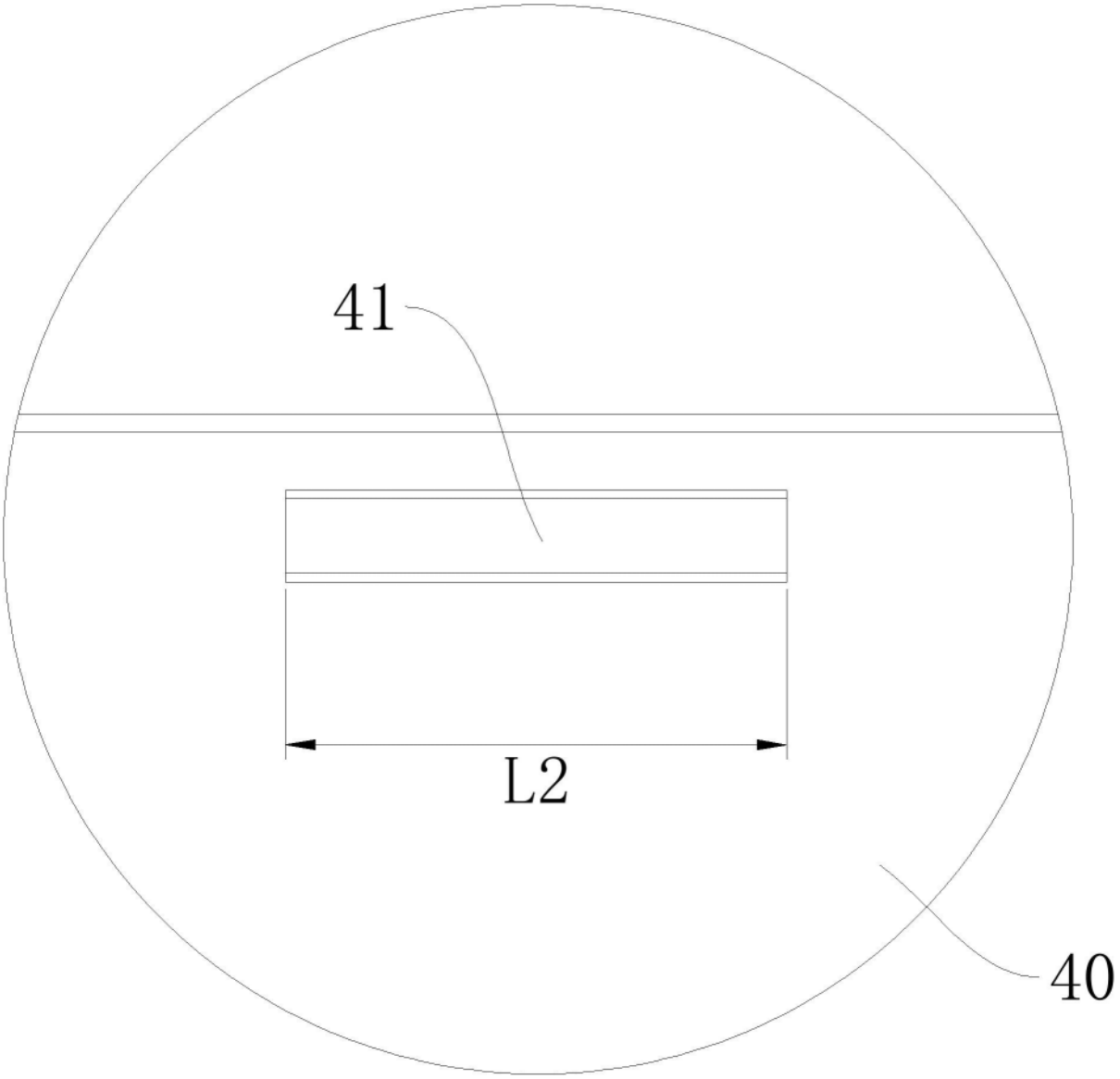

图11

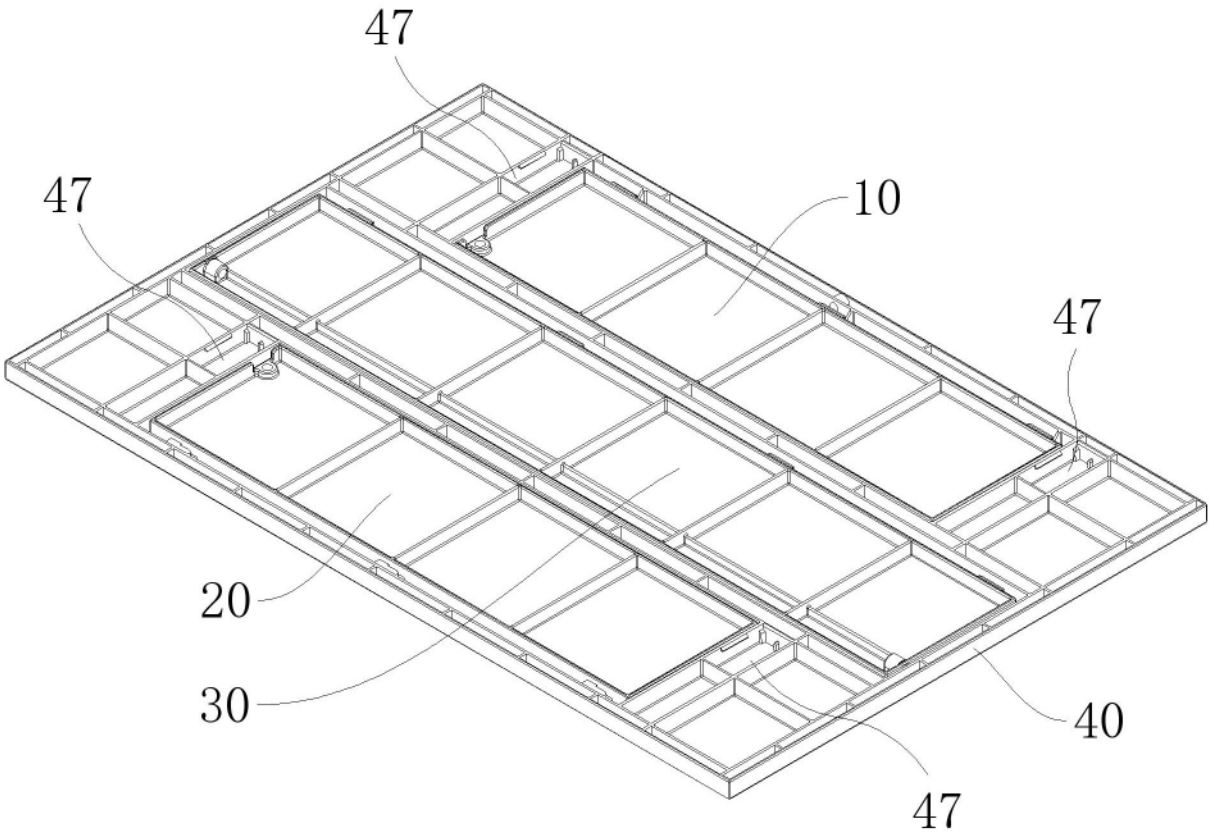

图12

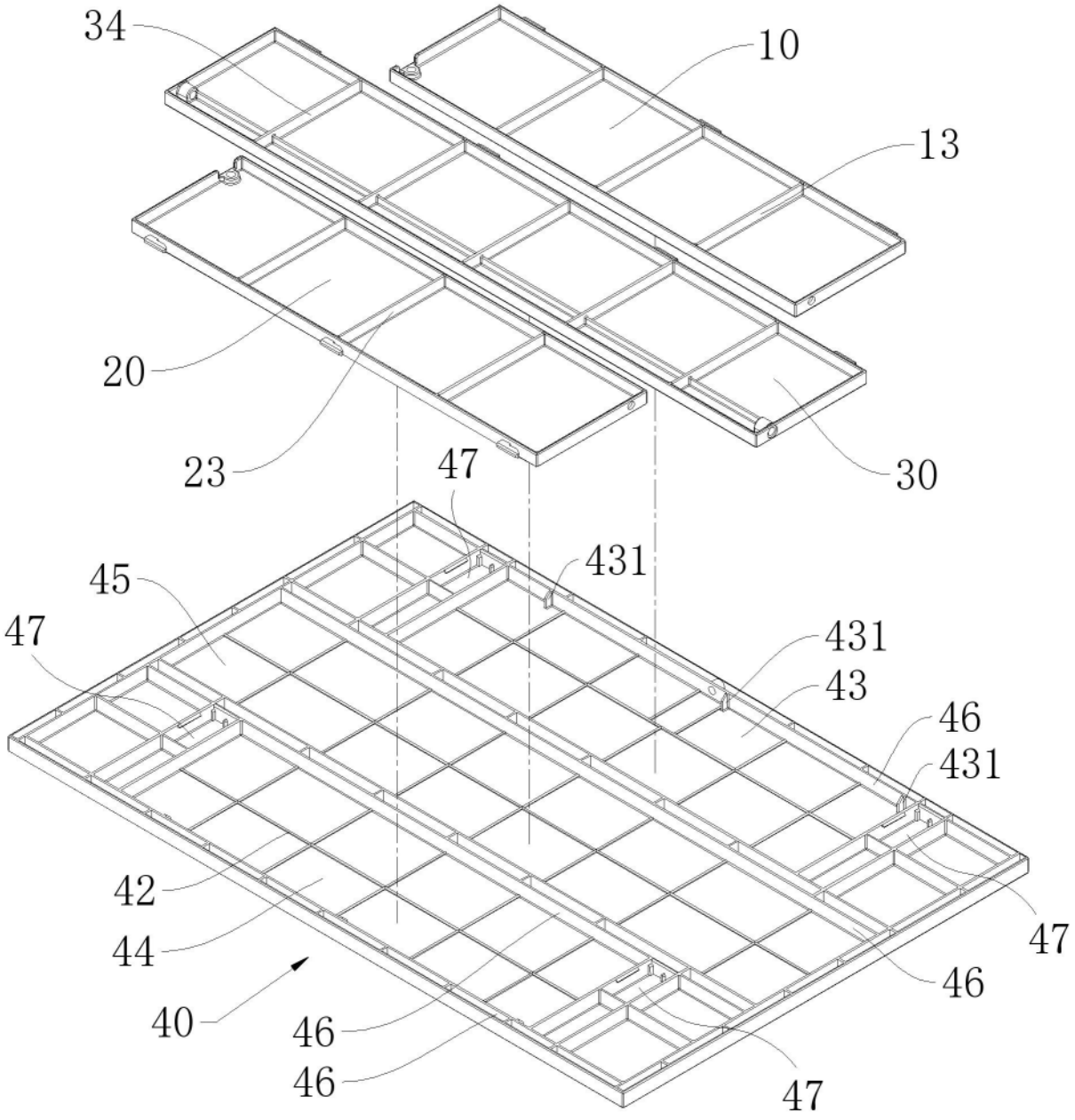

图13

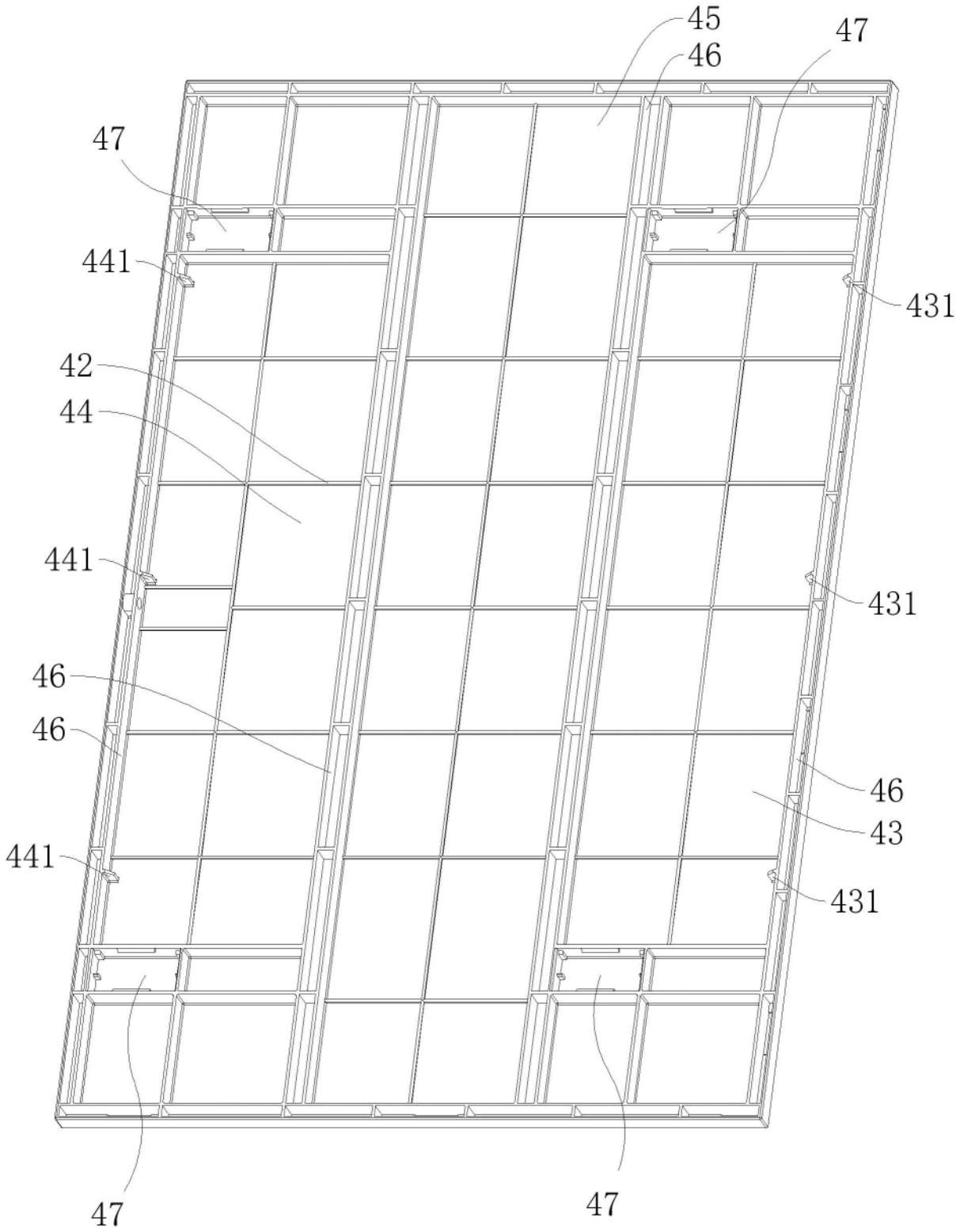

图14

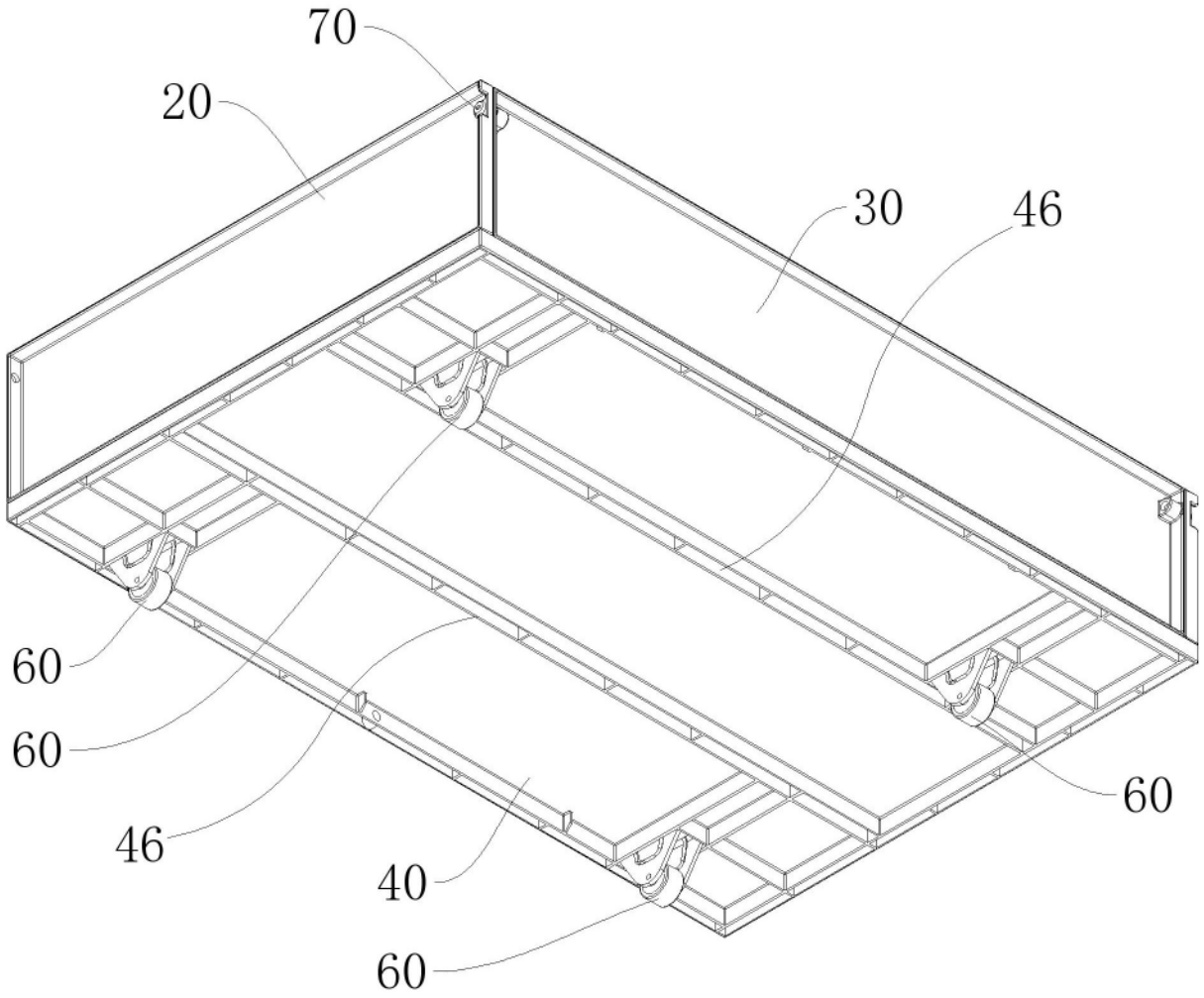

图15

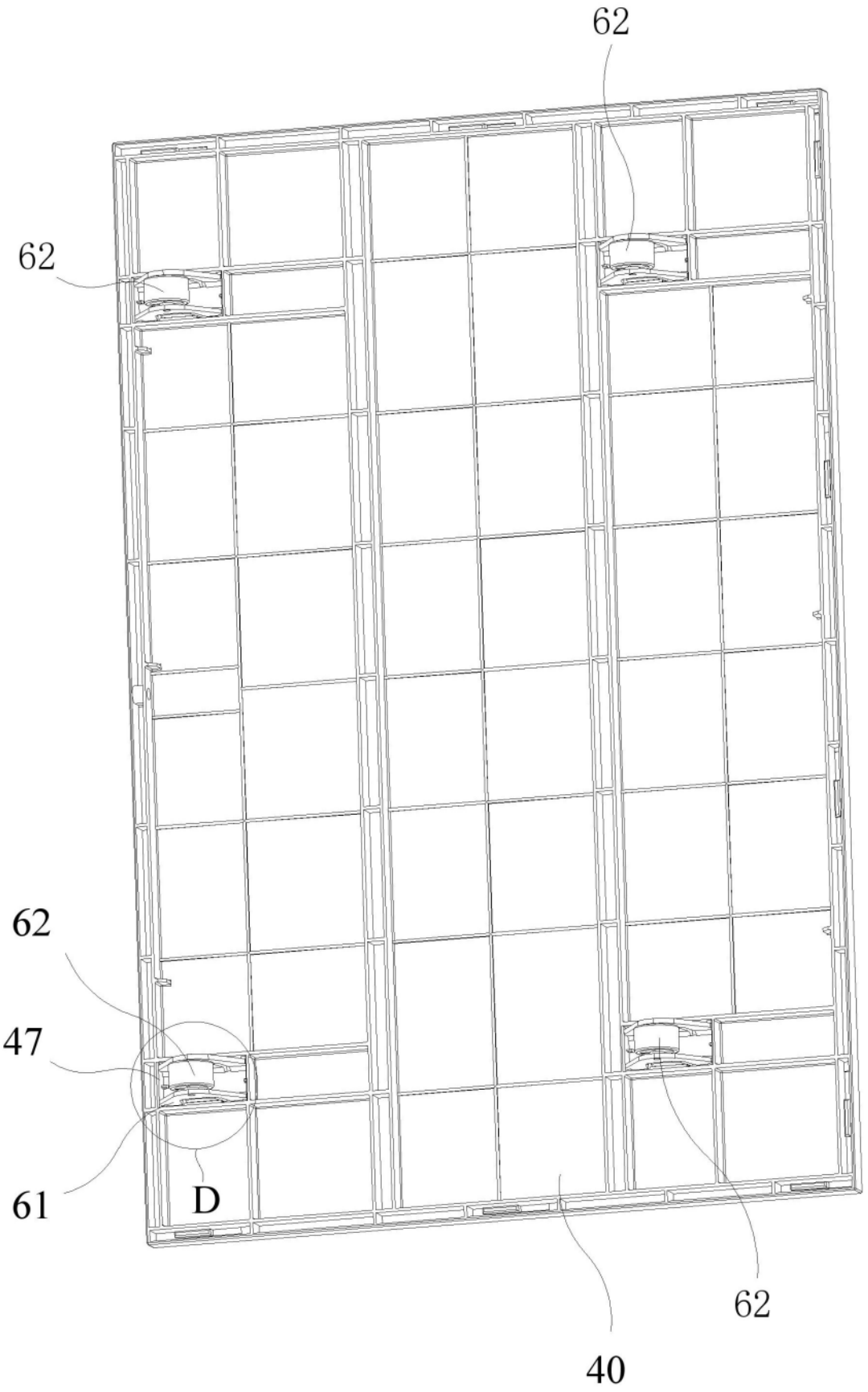

图16

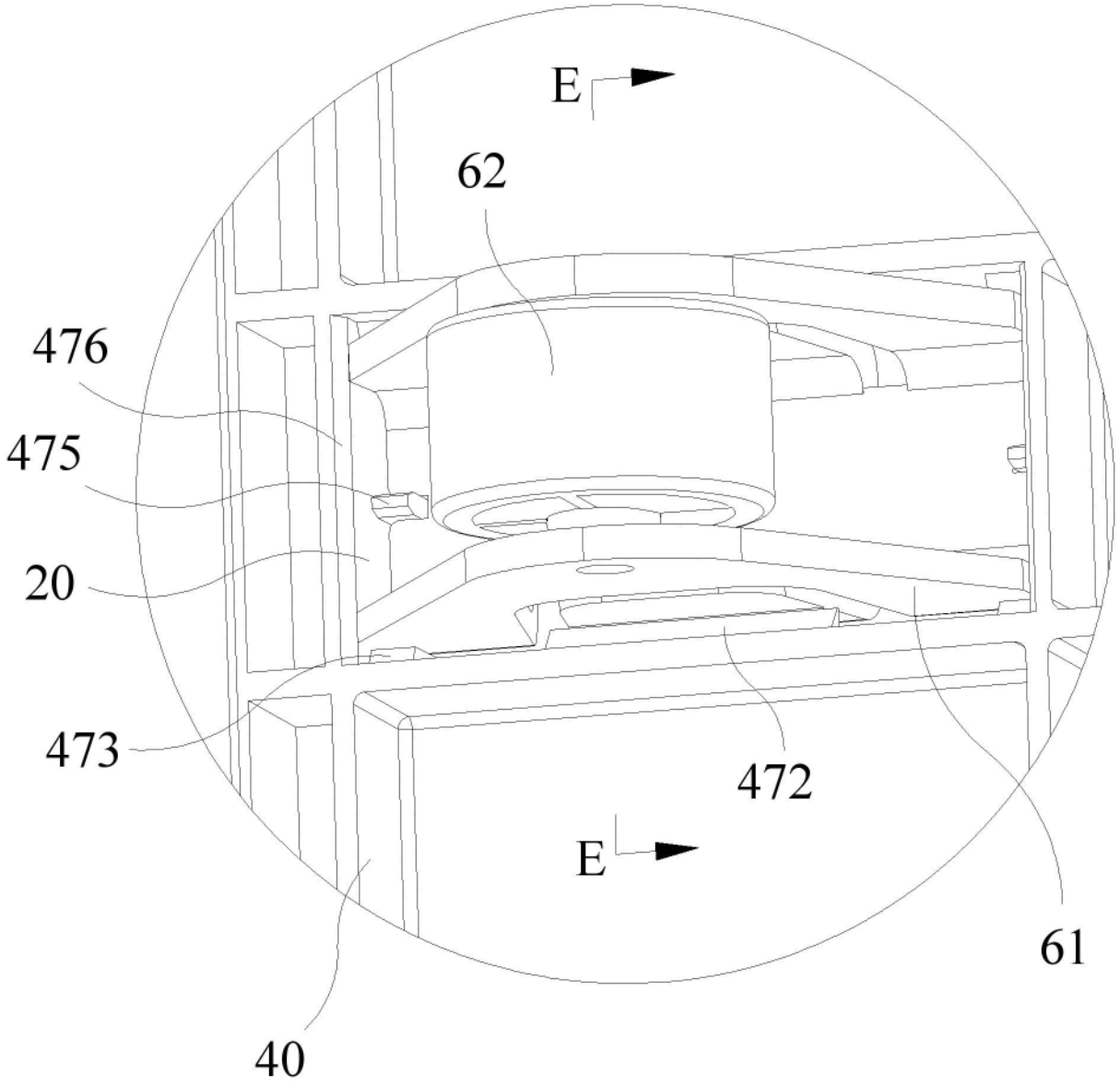

图17

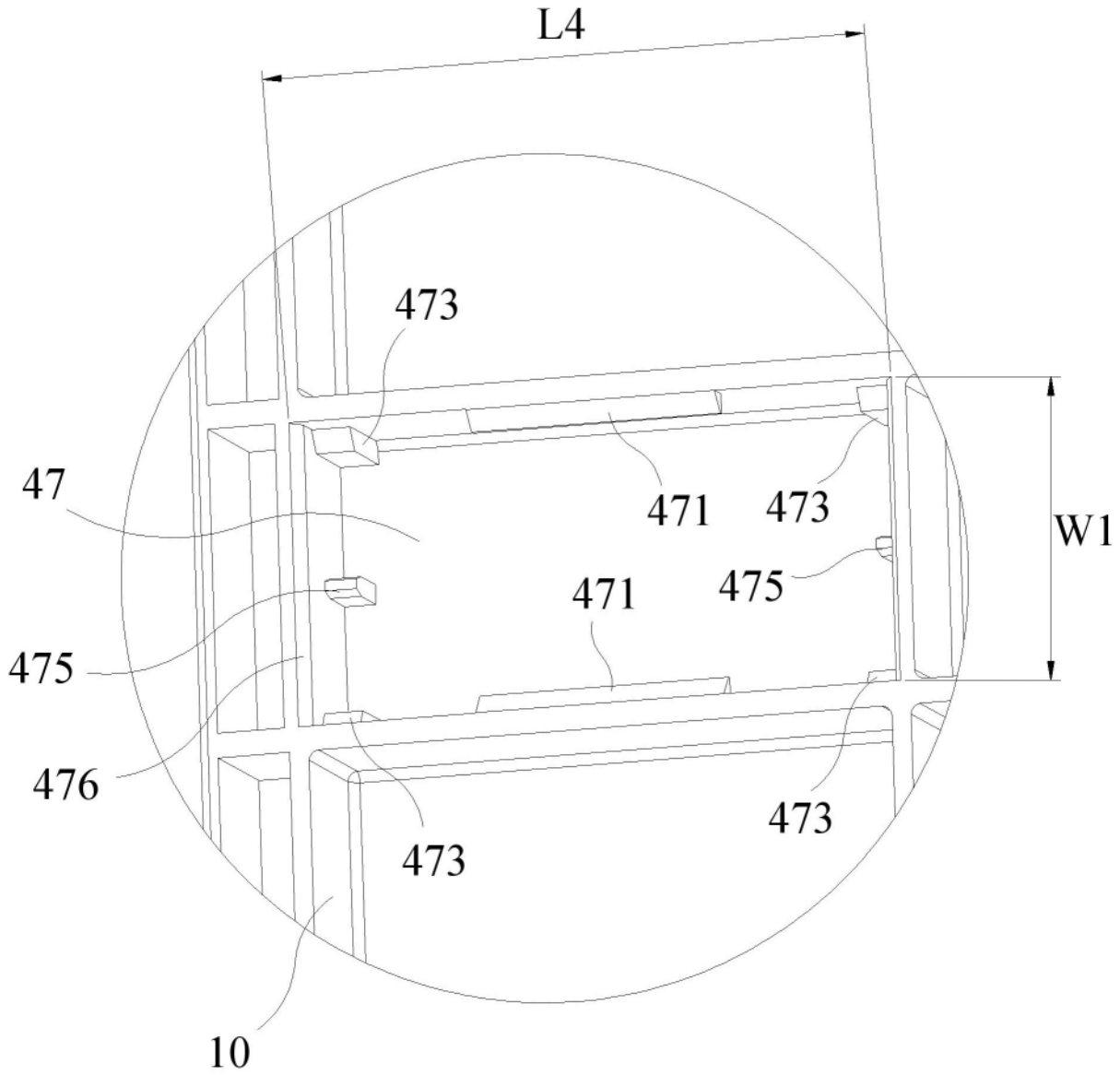

图18

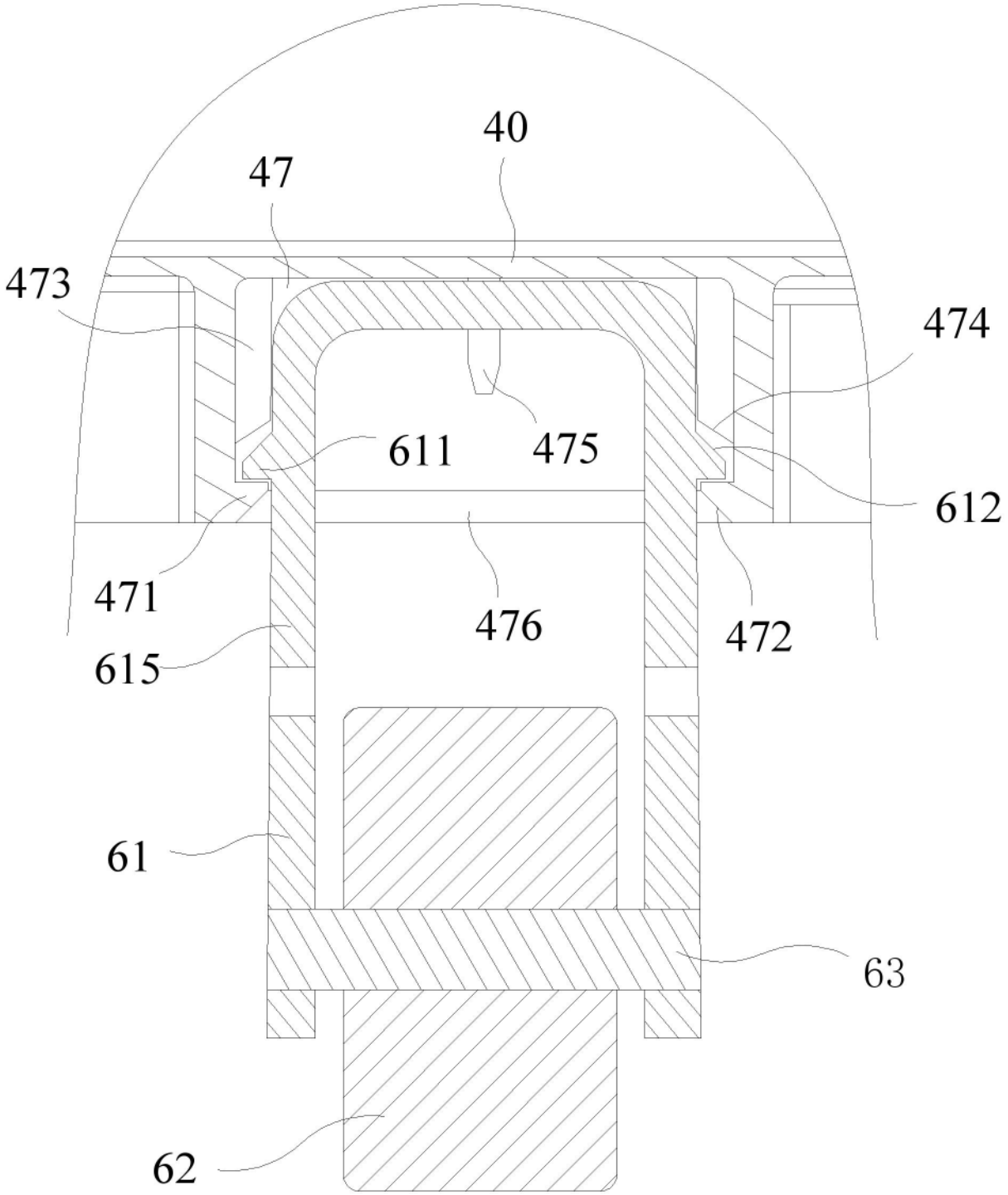

图19

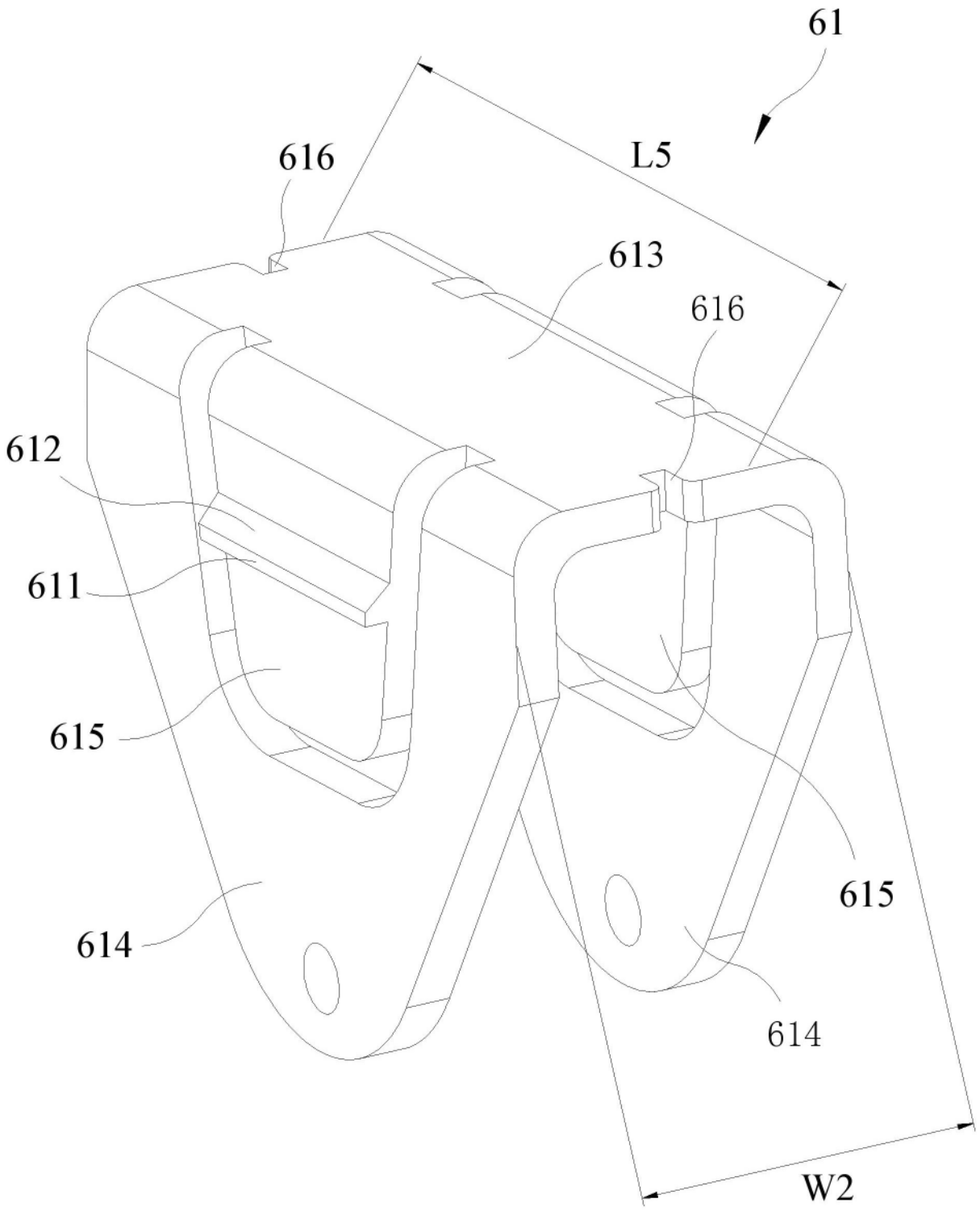

图20