[19] 中华人民共和国国家知识产权局

[51] Int. Cl.
F24B 1/18 (2006.01)
F24B 1/02 (2006.01)
C10B 53/02 (2006.01)
C10J 3/20 (2006.01)

[12] 实用新型专利说明书

专利号 ZL 200820233609.3

[45] 授权公告日 2009 年 9 月 23 日

[11] 授权公告号 CN 201314571Y

[22] 申请日 2008.12.18

[21] 申请号 200820233609.3

[73] 专利权人 叶 军

地址 100081 北京市海淀区中关村南大街 12 号中国农业科学院百欣科技楼一层 102 室

[72] 发明人 叶 军 叶 高

权利要求书 1 页 说明书 2 页 附图 1 页

[54] 实用新型名称

生态环保高效节能红外线秸秆气化炉

[57] 摘要

本实用新型公开了一种生态环保高效节能红外线秸秆气化炉，设有气化炉炉体、红外燃烧器，其特征在于：该气化炉炉体为生态环保高效节能气化炉炉体，该炉体为圆筒形(1)，在炉体底部设有通入炉体内腔的鼓风进气管(2.2)、在炉体的上部设有连通炉体内腔的燃气出气管(2.1)，该出气管连通一个过滤器，该过滤器的出口连通一个红外燃烧器(3)的供气管(2.6)，在供气管和鼓风进气管之间设有补氧管(2.3)。 所述过滤器的底部与炉体内腔之间设有一个焦油回流管(2.4)连通。 本实用新型适用于利用秸秆、柴草等各种可燃废弃物做燃料，提供热源，结构完善，使用方便，节能环保效果非常好。

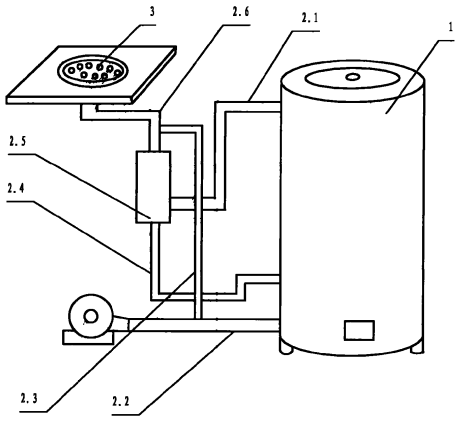

1、一种生态环保高效节能红外线秸秆气化炉，设有气化炉炉体、红外燃烧器，其特征在于：该气化炉炉体为生态环保高效节能气化炉炉体，该炉体为圆筒形（1），在炉体底部设有通入炉体内腔的鼓风进气管（2.2）、在炉体的上部设有连通炉体内腔的燃气出气管（2.1），该出气管连通一个过滤器（2.5），该过滤器的出口连通一个红外燃烧器（3）的供气管（2.6），在供气管和鼓风进气管之间设有补氧管（2.3）。

2、根据权利要求 1 所述的红外线秸秆气化炉，其特征在于：所述过滤器的底部与炉体内腔之间由一个焦油回流管（2.4）连通，在所述出气管上还设有一个排烟管。

生态环保高效节能红外线秸秆气化炉

技术领域

本实用新型属于一种燃具，具体是一种利用植物秸秆、柴草、树枝杈等各种可燃废弃物做燃料，进行气化产生可燃气体，并设有红外燃烧器的燃具。

背景技术

随着经济的发展，能源日益紧缺，环境的污染也被越来越重视。另一方面，大量的农作物秸秆、柴草、生物菌渣、树枝杈被烧掉，浪费了能源还造成环境污染。人们提出了大量的利用秸秆进行气化燃烧的技术，这些技术大都具有不同的使用价值，但还需进一步完善，特别是结构更为完善，配置更好的燃烧器的秸秆气化炉。

实用新型内容

本实用新型的目的是为了解决上述技术问题，提出一种生态环保高效节能红外线秸秆气化炉。该气化炉结构完善，燃烧好，更节能，更环保。

本实用新型的目的是通过以下技术方案来实现的：生态环保高效节能红外线秸秆气化炉，设有气化炉炉体、红外燃烧器，其特征在于：该气化炉炉体为生态环保高效节能气化炉炉体，该炉体为圆筒形，在炉体底部设有通入炉体内腔的鼓风进气管、在炉体的上部设有连通炉体内腔的燃气出气管，该出气管连通一个过滤器，该过滤器的出口连通一个红外燃烧炉的供气管，在供气管和鼓风进气管之间设有补氧管。

所述滤器底部与炉体内腔之间设有一个焦油回流管连通，在所述出气管上还设有排烟管。

本实用新型具有结构完善，燃烧好，能利用秸秆和各种有机废弃物做燃料，更节能，更环保的优点。

附图说明

图 1 是本实用新型的结构示意图。

具体实施方式

下面结合附图和实施例对本实用新型作进一步的说明：实施例：参见附图，生态环保高效节能红外线秸秆气化炉，设有气化炉炉体，该气化炉炉体为生态环保高效节能气化炉炉体，该炉体为圆筒形 1，在炉体底部设有通入炉体内腔的鼓风进气管 2.2、在炉体的上部设有连通炉体内腔的燃气出气管 2.1，该出气管连通一个过滤器 2.5，该过滤器的出口连通一个红外燃烧器 3 的供气管 2.6，在供气管和鼓风进气管之间设有补氧管 2.3。所述过滤器底部与炉体内腔之间设有一个焦油回流管 2.4 连通，在所述出气管上还设有排烟管。

本实施例经试用，效果非常好，普通一个家庭只需用 3－5 公斤柴草，而且非常清洁，使用十分方便。

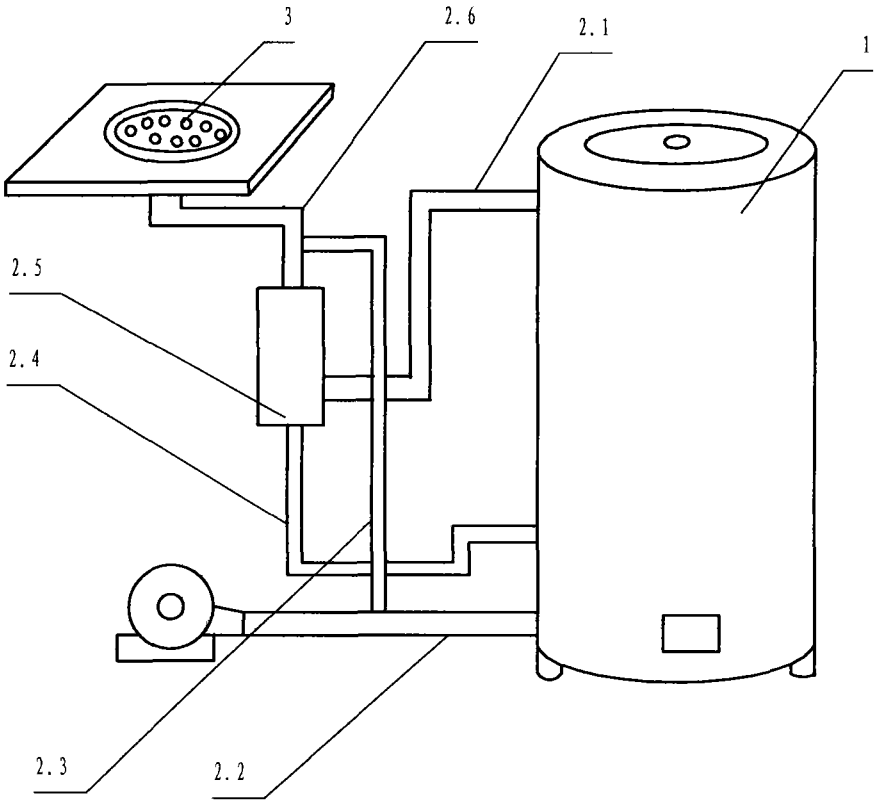

图 1