(19) 대한민국특허청(KR)
(12) 등록특허공보(B1)

(45) 공고일자 2017년01월31일
(11) 등록번호 10-1701096
(24) 등록일자 2017년01월23일

(51) 국제특허분류(Int. Cl.)
B42D 5/04 (2006.01) *B42F 1/00* (2006.01)
G09F 23/00 (2006.01)
(52) CPC특허분류
B42D 5/042 (2013.01)
B42F 1/003 (2013.01)
(21) 출원번호 10-2016-0116772
(22) 출원일자 2016년09월09일
심사청구일자 2016년09월09일
(30) 우선권주장
1020150133897 2015년09월21일 대한민국(KR)
(56) 선행기술조사문헌
KR2020090001123 U

(73) 특허권자
김시조
인천광역시 남동구 문화서로49번길 17 (구월동)
(72) 발명자
김시조
인천광역시 남동구 문화서로49번길 17 (구월동)

전체 청구항 수 : 총 4 항 심사관 : 류호길

(54) 발명의 명칭 **광고채널이 구비된 탁상용 달력**

(57) 요 약

본 발명은 광고채널이 구비된 탁상용 달력에 관한 것으로;

그 기술구현의 목적은, 월별 12장으로 분할 형성된 달력부재를 거치대와 함께 코일링에 의해 제본처리하여, 월별 넘김 사용구조를 갖도록 한 탁상용 달력에 있어, 그 제본처리된 탁상용 달력의 상부측, 예컨대, 코일링이 형성된

(뒷면에 계속)

대 표 도 - 도1

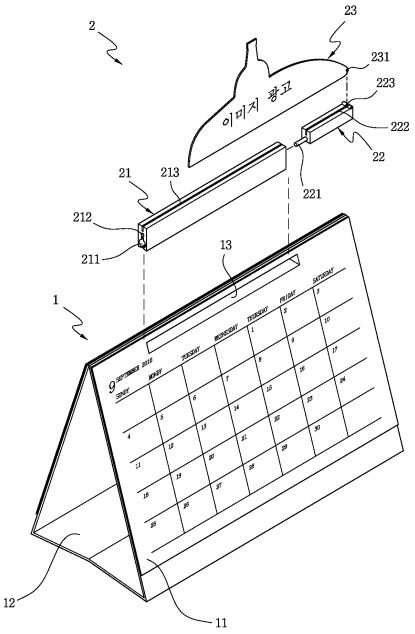

위치에 수직 고정구조로 장식되는 광고채널을 형성되게 하여, 날짜 확인을 위한 숫자표시부와, 장식 및 홍보 효과를 부여하는 광고표시부를 사용자의 전방면을 향해 동시에 표출되게 함으로서, 날짜확인을 위한 단순 달력으로서 뿐만 아니라, 광고 등 일련의 판촉효과를 극대화시킬 수 있도록 한 광고 채널이 구비된 탁상용 달력을 제공함에 있다.

따라서, 상기 목적을 달성하기 위한 본 발명의 구체적 수단으로는;

월별 분할구성을 갖는 달력부재와, 거치대로 이루어진 탁상달력에 있어서;

상기 탁상달력은, 상부면에 제본연결공이 형성되는 것을 포함하는 구성으로 하여, 상기 제본연결공에 광고채널유닛을 더 장착 설치하되;

상기 설치되는 광고채널유닛은, 채널받침대와, 채널장착 유도구, 그리고, 광고패널로 구성되게 하여 달성한다.

(52) CPC특허분류
G09F 23/00 (2013.01)

명 세 서

청구범위

청구항 1

월별 분할구성으로 마련된 달력부재(11)와, 분할된 달력부재(11)를 적층구성으로 안착시켜 월별 넘김 식 구조로 받침 되게 한 거치대(12)로 이루어진 탁상달력(1)에 있어서;

상기 탁상달력(1)은, 달력부재(11) 및 그 달력부재(11)가 받침되는 거치대 상부면에 관통구조의 제본연결공(13)이 형성되는 것으로 포함하며, 상기 제본연결공(13)에 광고채널유닛(2)을 탈,부착 결합구조로 더 장착 설치하되;

상기 광고채널유닛(2)은, 하부면에 탄성체결공(211)이 형성되고, 중앙부에 수평으로 관통하는 유도구 조립공(212)이 형성되며, 상부면에 삽입고정홈(213)이 형성된 채널받침대(21)와;

상기 유도구 조립공(212)에 삽입식 구조로 탈,부착 결합하는 구성으로, 일측면에 삽입체결로드(221)가 돌출형성되고, 상부면에 보조고정홈(222)이 형성되며, 보조고정홈 일측면에 힌지연결부(223)가 형성된 채널장착 유도구(22)와;

상기 채널장착 유도구(22)의 힌지연결부(223)에 회동식 구조로 결합하는 광고채널(23)로 구성됨을 특징으로 하는 광고채널이 구비된 탁상용 달력.

청구항 2

제 1항에 있어서;

상기 광고채널유닛(2)은, 채널받침대(21)와, 채널장착 유도구(22)가 단일몸체로 연결된 일체형 구조로 형성됨을 특징으로 하는 광고채널이 구비된 탁상용 달력.

청구항 3

월별 분할구성으로 마련된 달력부재(11)와, 분할된 달력부재(11)를 코일링(C)을 이용한 제본에 의해 거치대(12)에 받침결합시켜, 월별 넘김 식 구조를 갖도록 한 탁상달력(1)에 있어서,

상기 탁상달력(1)은, 코일링(C) 제본부위 상부면에 장식광고부재(3)를 더 결합 형성하되;

상기 장식광고부재(3)는, 하단면에 반복적 요철형상을 취하는 코일링 안착부(31)와, 코일링 안착부(31)의 일측 단부로 형성되는 유동방지구(32)와, 장식광고부재(3)의 일측 하부면을 향해 절곡 구조로 돌출 연장하는 회동유도편(33)으로 형성되고;

상기 회동유도편(33)은, 탁상달력(1)의 거치대(12) 내측 상부면에 회동식 접철구조로 힌지 결합됨을 특징으로 하는 광고채널이 구비된 탁상용 달력.

청구항 4

제 3항에 있어서;

상기 장식광고부재(3)는, 광고상품의 형상과 모양을 실물과 동일하게 입체적으로 형상화한 입체광고부재(3')로 형성되고, 상기 입체광고부재(3')는 회동유도편(33)에 의한 힌지 결합구조에 의해 탁상달력(1)의 측면부로 배치 구성됨을 특징으로 하는 광고채널이 구비된 탁상용 달력.

발명의 설명

기 술 분 야

[0001] 본 발명은 탁상용 달력에 관한 것으로, 더욱 상세하게는, 다양한 실내 받침 수단, 예컨대, 사용자 눈에 쉽게 띌 수 있는 책상이나 탁자, 선반 등에 거치시킨 상태하에, 수시로 날짜 확인을 행할 수 있도록 마련된 탁상용 달력에 있어, 그 탁상달력에 회동 접철식 설치구조를 갖는 광고채널을 구비하여, 단순한 달력기능으로서 뿐만 아니라, 부가된 광고 및 장식기능에 의해 홍보용 판촉물로 또한 이용할 수 있도록 한 광고채널이 구비된 탁상용 달력에 관한 것이다.

배 경 기 술

[0002] 일반적으로 달력이라 함은 월,일,절기 및 기타 행사일 등과 같은 일년 중의 시령을 날짜에 따라 기록해 놓은 것으로, 이와 같은, 달력은 가정이나 회사, 기타 관공서 등, 어느 특정된 장소에 구애받음 없이 다양하게 비치된 상태로, 사람들에게 날짜정보를 제공하는 역할을 행하는 것이다.

[0003] 아울러, 이와 같은, 달력은, 비치되는 장소 내지 환경여건에 따라 보다 편리한 사용관계를 가질 수 있도록 다양한 디자인 내지 차별화된 형태의 외형적 구조로 형성되는 것인바, 이와 같이, 형성되는 달력의 예를 살펴보면, 매일 매일 한장씩 찢는 일력, 벽에 걸어두는 벽걸이형 달력, 책상 등에 올려놓는 탁상용 달력, 기타 전자 달력 등으로 다양하게 제작 배포되고 있는 실정임을 알 수 있다.

[0004] 한편, 전술한 바와 같은, 다양한 종류의 달력에 있어, 특히, 탁상용 달력의 구성을 좀더 구체적으로 살펴보면, 이는, 전면에 월과 일을 확인할 수 있는 숫자가 표기되고, 후면에 다양한 장식적 이미지 내지 광고 문안이 인쇄처리된 한 12장의 종이, 예컨대, 달력 부재를 마련한 상태하에, 상기 12장의 달력부재를 거치대와 연계시킨 형태로 순차적 밀착시키고, 재차, 상기 밀착된 구성의 달력부재 상단부에 관통구멍을 뚫어 코일링에 의해 제본처리하여 이루어지는 것이다.

[0005] 이에, 상기와 같은, 구성으로 이루어진 탁상용 달력은 매월 해당하는 달에 맞추어 달력 부재를 넘김 되게 하여, 일정 등 날짜 확인을 위한 용도로 사용되는 것이며, 또 다르게 넘김 된 달력 부재의 후면부는 인쇄처리된 이미지에 의해 장식적 효과 내지 광고효과를 표출하게 되는 것이다.

[0006] 하지만, 전술한 바와 같은, 구성으로 이루어진 종래의 탁상용 달력은 책상 등에 거치시켜 사용할 경우, 숫자(월,일)가 표기된, 달력부재의 전면부가 주로 전방을 향해 노출되고, 장식적 이미지 내지 광고 문안이 인쇄처리된 달력 부재의 후면부는 상대적으로 후방을 향해 노출될 수밖에 없는 사용관계를 갖게 되는 것인바, 따라서, 이러한, 구조적 특성으로 인해 날짜 확인을 위한 용도, 예컨대, 달력 이외의 장식적 기능 내지 광고 및 홍보 기능은 상대적으로 미비할 수밖에 없는 것이고, 이로 인해 특히, 탁상용 달력이 기업 내지 상품 등을 홍보하기 위한 판촉물로 제공되는 것일 경우에는, 상기와 같은 광고 및 홍보기능의 미비로 인해 판촉물로서의 역할과 기능을 제대로 수행하지 못하는 상당한 사용상의 폐단을 상존되게 하는 것이다.

[0007] 한편, 전술한 바와 같은, 종래 탁상달력의 문제점을 해결하기 위한 방안으로서, 대한민국 특허청에 선출원 등록(실용신안등록 제0346452호) "탁상달력"이 창안된바 있다.

[0008] 이러한, 선등록 기술로서의 탁상달력은, 코일링으로 제본된 달력본체의 상부 후측면에 받침부를 구비되게 하여, 넘김 되는 달력을 경사구조로 지지되게 함으로서, 날짜가 표기된 달력부재의 전면부와, 장식적 이미지 내지 광고문안이 인쇄처리된 달력부재의 후면부를 전방면을 향해 동시에 표출되게 한 구성특징을 갖는 것이다.

[0009] 그러나, 이러한 선등록 기술로서의 탁상달력은 날짜 또는 달의 흐름에 따라 넘김되는 달력부재가 온전하게 넘김 되지 못한 채, 단순히 받침대에 누적 지지된 상태를 취하게 되고, 이러한, 누적상태에 따른 하중 증가로 달력이 균형을 잃어 쉽게 쓰러지거나, 혹은, 받침대에 하중변형을 일으키게 등, 상당한 내구성 및 사용효율 저하의 문제점을 주는 것이며, 특히, 지난 날짜의 달력 부재가 온전 넘김 되지 못한 상태하에 원위치로 자유 낙하하며, 사용관계를 매우 불편하고 번거롭게 하는 문제점 또한 상존되게 하는 것이다.

발명의 내용

해결하려는 과제

[0010] 따라서, 본 발명은 종래 탁상용 달력의 제반적인 문제점을 해결하고자 창안된 것으로;

[0011] 본 발명의 목적은, 월별 12장으로 분할 형성된 달력부재를 거치대와 함께 코일링에 의해 제본처리하여, 월별 넘

김 사용구조를 갖도록 한 탁상용 달력에 있어, 그 제본처리된 탁상용 달력의 상부측, 예컨대, 코일링이 형성된 위치에 수직 고정구조로 장식되는 광고채널을 형성되게 하여, 날짜 확인을 위한 숫자표시부와, 장식 및 홍보 효과를 부여하는 광고표시부를 사용자의 전방면을 향해 동시에 표출되게 함으로서, 날짜확인을 위한 단순 달력으로서 뿐만 아니라, 광고 등 일련의 판촉효과를 극대화시킬 수 있도록 한 광고채널이 구비된 탁상용 달력을 제공함에 있다.

[0012] 한편, 본 발명의 또 다른 목적은, 탁상용 달력으로 구비되는 광고채널을 사용자 선택에 따라 힌지 회동식 구조로 접철 가능하게 하여, 월별 넘김 사용관계를 갖는 달력 부재에 사용간섭(넘김불가 또는 넘김시 걸림현상 등)이 발생하는 것을 방지되도록 하고, 더 나아가, 선택적으로 회동 되는 구조적 특성에 의해 광고채널을 다양한 입체적 형상과 모양, 그리고, 이미지 등으로 표현가능하게 함으로서, 사용자의 호기심을 증폭시키고, 그에 따라, 장식적 기능과 광고 및 홍보효과를 증대시킬수 있도록 한 광고채널이 구비된 탁상용 달력을 제공함에 있다.

[0013]

과제의 해결 수단

[0014] 따라서, 상기 목적을 달성하기 위한 본 발명에 따른 광고채널이 구비된 탁상용 달력의 구체적 수단으로는;

[0015] 월별 분할구성을 갖는 달력부재와, 거치대로 이루어진 탁상달력에 있어서;

[0016] 상기 탁상달력은, 상부면에 제본연결공이 형성되는 것을 포함하는 구성으로 하여, 상기 제본연결공에 광고채널유닛을 더 장착 설치하되;

[0017] 상기 설치되는 광고채널유닛은, 채널받침대와, 채널장착 유도구, 그리고, 광고패널로 구성되게 하여 달성한다.

발명의 효과

[0018] 이상, 본 발명에 따른 광고채널이 구비된 탁상용 달력은, 월별 넘김 사용구조를 갖도록 한 탁상용 달력에 있어, 그 탁상용 달력의 상부측에 수직 고정구조로 장식되는 광고채널을 형성하여, 날짜 확인을 위한 숫자의 표시와, 장식 및 홍보 효과를 위한 광고의 표시를 사용자 전방면을 향해 동시에 표출되게 한 것으로서, 이는, 날짜확인을 위한 단순 달력으로서 뿐만 아니라, 광고 등 일련의 판촉효과를 극대화시킬 수 있도록 한 효과를 제공한다.

[0019] 또 다르게, 본 발명에 따른 광고채널이 구비된 탁상용 달력은, 탁상용 달력으로 구비되는 광고채널을 사용자 선택에 따라 힌지 회동식 구조로 접철 가능하게 하여, 월별 넘김 사용관계를 갖는 달력 부재에 사용간섭, 예컨대, 넘김 불가 또는 넘김시 걸림 현상 등을 것을 방지되게 하고, 더 나아가, 선택적으로 회동 되는 구조적 특성에 의해 광고채널을 다양한 입체적 형상과 모양, 그리고, 이미지 등으로 표현가능하게 하여, 사용자의 호기심 증폭과 더불어, 장식기능과 광고 및 홍보효과를 더욱 증대되게 하는 것으로, 이는 매우 유용한 기대효과를 제공한다.

도면의 간단한 설명

[0020] 도 1은 본 발명에 따른 광고채널이 구비된 탁상용 달력의 요부 분해 사시도

도 2는 본 발명에 따른 광고채널이 구비된 탁상용 달력의 결합 사용상태도

도 3은 본 발명에 따른 광고채널이 구비된 탁상용 달력의 측면 결합상태도

도 4는 본 발명에 적용되는 광고채널유닛의 또 다른 실시예도

도 5는 본 발명에 따른 광고채널이 구비된 탁상용 달력의 이 실시예 정면도

도 6은 본 발명에 따른 광고채널이 구비된 탁상용 달력의 이 실시예 측면도

도 7은 본 발명에 따른 광고채널이 구비된 탁상용 달력의 삼 실시예도

발명을 실시하기 위한 구체적인 내용

[0021] 이하, 본 발명에 따른 광고채널이 구비된 탁상용 달력의 바람직한 실시예 구성을 첨부도면에 의거하여 상세히 설명하기로 한다.

[0022] 이에, 첨부도면을 참고로 하여, 본 발명에 따른 광고채널이 구비된 탁상용 달력의 개략적인 구성을 살펴보면;

[0023] 이는, 달력부재(11)와 거치대(12)로 이루어진 탁상달력(1), 그리고, 채널받침대(21)와, 채널장착 유도구(22)와, 광고채널(23)로 이루어진 광고채널유닛(2)으로 구성된다.

[0024] 여기서, 먼저, 상기 탁상달력(1)은, 책상이나 탁자, 선반 등에 비치된 상태로, 요일, 절기, 일정 등의 날짜확인을 위한 용도로 사용되는 통상의 구성인바, 이러한, 구성의 탁상달력(1)에 있어, 상기 달력부재(11)는, 월,일, 절기 및 기타 행사일 등과 같은 일년 중의 시령을 월별 구분, 예컨대, 1년 12개월에 맞추어 12장으로 분할하여 표시해 놓은 일종의 숫자표시부를 의미하는 것이고, 또 다르게, 상기 거치대(12)는, 상기 12장으로 분할된 달력부재(11)를 순차적인 적층구성으로 안착시켜 월별 넘김 식 구조로 받침 되게 하는 수단을 의미하는 것으로, 이는 통상의 탁상달력과 상이함이 없는 동일 구성을 취하는 것이다.

[0025] 이때, 전술한 바와 같은, 통상적 구성의 탁상달력(1)을 본 발명에 적용함에 있어서는, 도 1 또는 도 2로 도시된 바와 같이, 탁상달력(1)의 상부면 중앙부에 직사각 구조로 관통되는 제본연결공(13)을 더 형성함이 바람직하다.

[0026] 또한, 상기 광고채널유닛(2)은, 본 발명에 따른 광고채널이 구비된 탁상용 달력의 핵심적인 요지구성인바, 이러한, 광고채널유닛(2)에 있어, 먼저, 상기 채널받침대(21)는, 도 1 내지 도 3으로 도시된 바와 같이, 소정길이를 갖는 직사각 막대 형상을 취하며, 그러한 형상의 채널받침대(21) 하부면 중앙 길이방향으로 탄성체결공(211)을 형성하고, 상기 채널받침대(21) 중앙부에 수평으로 관통하는 유도구 조립공(212)을 형성하며, 재차, 채널받침대(21)의 상부면 중앙 길이 방향으로 소정의 깊이를 갖는 삽입고정홈(213)을 형성토록 하여 구성함이 바람직하다.

[0027] 또한, 상기 광고채널유닛(2)에 있어, 채널장착 유도구(22)는, 도 1 또는 도 2로 도시된 바와 같이, 직사각 블럭체 구성을 취하며, 그 일측면에 소정길이로 수평 돌출된 삽입체결로드(221)를 형성하고, 상기 삽입체결로드(221)를 형성한 채널장착 유도구(22) 상부면 중앙 길이 방향으로 소정의 깊이를 갖는 보조고정홈(222)을 형성하며, 재차, 상기 보조고정홈(222)의 일측면에 도 1로 도시된 바와 같이, 힌지연결부(223)를 형성토록 하여 구성함이 바람직하다.

[0028] 또한, 상기 광고채널유닛(2)에 있어, 상기 광고채널(23)은 광고 또는 홍보하고자 하는 상품에 대한 광고 문안이나 사진이미지 등을 인쇄처리하거나, 혹은 광고하고자 하는 상품을 입체적 모양으로 형상화한 일종의 광고패널 구성인바, 이에 이와 같은, 광고채널(23)은 도 1 내지 도 3으로 도시된 바와 같이, 얇은 판체구조로 하여, 일측 하단에 힌지체결공(231)을 형성되게 함이 바람직하다.

[0029] 따라서, 상기와 같은 구성으로 이루어진 본 발명에 따른 광고채널이 구비된 탁상용 달력의 상호 결합관계를 살펴보면;

[0030] 이는, 먼저, 도 1로 도시된 바와 같이, 달력부재(11)와 거치대(12)로 이루어진 탁상달력(1)에 있어, 그 탁상달력(1)으로 형성된 제본연결공(13)의 상부면에 도 3으로 도시된 바와 같이, 탄성체결공(211)을 끼움식 구조로 결합시켜, 채널받침대(21)를 설치한다.

[0031] 이때, 상기와 같이, 채널받침대(21)가 탄성체결공(211)에 의해 탁상달력(1)으로 결합 설치될 경우, 달력부재(11)는 거치대(12)와 함께 상기 탄성체결공(211)에 묶임(제본) 됨과 동시에, 제본연결공(13)에 의해 월별 넘김이 가능한 구조를 이루게 된다.

[0032] 이어, 별도 독립된 분할 부품구성으로 이루어진 채널장착 유도구(22)의 힌지연결부(223)에, 힌지체결공(231)을 이용한 조립형태로 광고채널(23)을 결합시킨다.

[0033] 이후, 상기와 같이 광고채널(23)이 결합된 채널장착 유도구(22)를 채널받침대(21)에 선택적 결합, 예컨대, 채널장착 유도구(22)의 삽입체결로드(221)를 채널받침대(21)의 유도구 조립공(212)에 도 2의 부분확대도로 도시된 바와 같이, 삽입시키는 형태로 결합시키고, 이와 같이, 결합된 상태로서, 광고채널(23)의 하단부를 채널받침대(21)의 삽입고정홈(213)과, 채널장착유도구(22)의 보조고정홈(222)에 삽입고정되게 하여, 도 2로 도시된 바와 같은, 설치형태를 취하게 함으로서, 본 발명에 따른 광고채널이 구비된 탁상용 달력을 구현한다.

[0034] 따라서, 상기와 같은, 결합 설치상태를 갖는 본 발명에 따른 광고채널이 구비된 탁상용 달력은, 탁상달력(1) 상부면에 광고채널 유닛(2)이 설치된 상태로서, 사용자에게 날짜와 광고표출 기능을 동시에 부여하게 되는 것이며, 날짜경과에 따라 달력부재(11)의 월을 변경하고자 함에 있어서는, 채널받침대(21)로부터 채널장착 유도구(22)를 분리하여, 달력부재(11)를 별도의 외부간섭 없이 편리하게 넘김되게 하고, 달력부재(11)를 넘김시킨 후, 재차, 채널받침대(21)에 채널장착 유도구(22)를 결합시켜, 광고 또는 홍보기능을 지속되게 하는 것이다.

[0035] 이때, 전술한 바와 같은, 일련의 구성 및 설치사용관계를 갖는 본 발명에 따른 광고채널이 구비된 탁상용 달력은, 그 탁상달력으로 형성되는 광고채널유닛(2)의 구성중, 채널받침대(21)와 채널장착 유도구(22)를, 전술한 바와 같은, 선택적 탈,부착 조립구조가 아닌, 단일화된 하나의 몸체구성, 예컨대, 도 4로 도시된 바와 같이, 일체형 구조로 형성하고, 상기 일체형 구조로 형성된 광고채널 유닛(2)에 있어, 채널장착 유도구(22) 힌지연결부(231)에 광고채널(23)을 회동구조로 힌지 결합되게 할 수 있는 것으로, 이 또한 본 발명의 범주에서 벗어나는 것은 아니다.

[0036] 한편, 도 5는 본 발명에 따른 광고채널이 구비된 탁상용 달력의 이 실시예 정면도이고, 도 6은 본 발명에 따른 광고채널이 구비된 탁상용 달력의 이 실시예 측면도를 나타낸 것으로, 이와 같은, 이 실시예로서의 본 발명은, 월별 분할구성으로 마련된 달력부재(11)와, 분할된 달력부재(11)를 코일링(C)을 이용한 제본에 의해 거치대(12)에 받침결합시켜, 월별 넘김 식 구조를 갖도록 한 탁상달력(1)을 기초구성으로 하여, 상기 탁상달력(1)의 코일링(C) 제본부위 상부면에 장식광고부재(3)를 더 결합 설치하여 구성한다.

[0037] (본 발명의 이실시예를 설명함에 있어, 전술한 일 실시예와 동일한 구성요소, 예컨대, 탁상달력, 달력부재, 거치대에 대한 구성요소에 대하여는 동일명칭과 동일부호를 사용하였음.)

[0038] 여기서, 먼저, 상기 코일링(C)에 의해 제본된 이 실시예의 탁상달력(1)은, 전술한 일 실시예의 탁상달력(1)과 같이, 통상의 탁상달력과 상이함이 없는 동일구성을 취하는 것으로, 그에 대한 구체적인 설명은 생략하기로 한다.

[0039] 또한, 상기 이 실시예로 구성되는 장식광고부재(3)는, 전술한 일 실시예의 광고채널 유닛(2)과 동일한 광고 및 홍보, 그리고, 장식기능 행하는 것으로, 이와 같은, 이 실시예의 장식광고부재(3)는, 도 6으로 도시된 바와 같이, 하단면에 규칙적이고 반복적인 요철 배열형상의 코일링 안착부(31)를 형성하고, 상기 코일링 안착부(31)의 일측 단부에 도 6의 부분확대도로 도시된 바와 같은, 유동방지구(32)를 형성하며, 재차, 장식광고부재(3)의 일측면에 하부측을 향해 절곡 구조로 돌출 연장하는 회동유도편(33)을 더 형성함이 바람직하다.

[0040] 따라서, 전술한 바와 같은, 이 실시예로 이루어진 본 발명에 따른 광고채널이 구비된 탁상용 달력은, 장식광고부재(3)로 형성된, 회동유도편(33)을, 도 7로 도시된 바와 같이, 탁상달력(1)의 거치대(12) 내측 상부면에 회동식 접철구조로 힌지 결합시킴으로서, 그 설치 사용관계를 갖게 된다.

[0041] 이때, 전술한 바와 같은, 설치 사용관계에 있어, 장식광고부재(3)로 형성된 코일링 안착부(31)는 반복적 요철형상으로서, 이는, 도 5로 도시된 바와 같이, 탁상달력의 코일링(C)과 치합되는 형태로 장식광고부재(3)에 안정된 설치 고정력을 부여하는 것이며, 이와 동시에 유동방지구(32)는 도 5의 부분확대도로 도시된 바와 같이, 탁상달력의 일측 상단부에 삽입되며, 장식광고부재(3)가 외부 접촉이나 바람 등에 의해 전,후 방향으로 유동 되는 것을 방지하게 되는 것이다.

[0042] 또 다르게, 도 7은 본 발명에 따른 광고채널이 구비된 탁상용 달력의 삼 실시예도로서, 이와 같은, 삼 실시예로서의 본 발명은 전술한 이 실시예의 구성과 동일하되, 다만, 이 실시예로 적용되는 장식광고부재(3)를 입체적 형상, 예컨대, 광고하고자하는 대상 상품의 형상과 모양을 실물과 동일하게 입체적으로 형상화시킨 입체광고부재(3')로 형성하고, 이와 같이, 형성된 입체광고부재(3')를 회동유도편(33)에 의한 힌지 결합구조에 의해 도 7로 도시된 바와 같이, 탁상달력(1)의 측면부에 배치 결합되게 하여, 그 사용관계를 가질 수 있는 것으로, 이 또한 본 발명의 범주에서 벗어나는 것은 아니다.(이 실시예와 동일구성에 대하여는 동일명칭과 동일부호를 사용하였음)

부호의 설명

[0043]

1 : 탁상달력	2 : 광고채널유닛
3 : 장식광고부재	11 : 달력부재
12 : 거치대	13 : 제본연결공
21 : 채널받침대	22 : 채널장착구
23 : 광고채널	31 : 코일안착부
32 : 유동방지구	33 : 회동유도편

211 : 탄성체결공　　212 : 유도구 조립공

213 : 삽입고정홈　　221 : 삽입체결로드

222 : 보조고정홈　　223 : 힌지연결부

도면

도면1

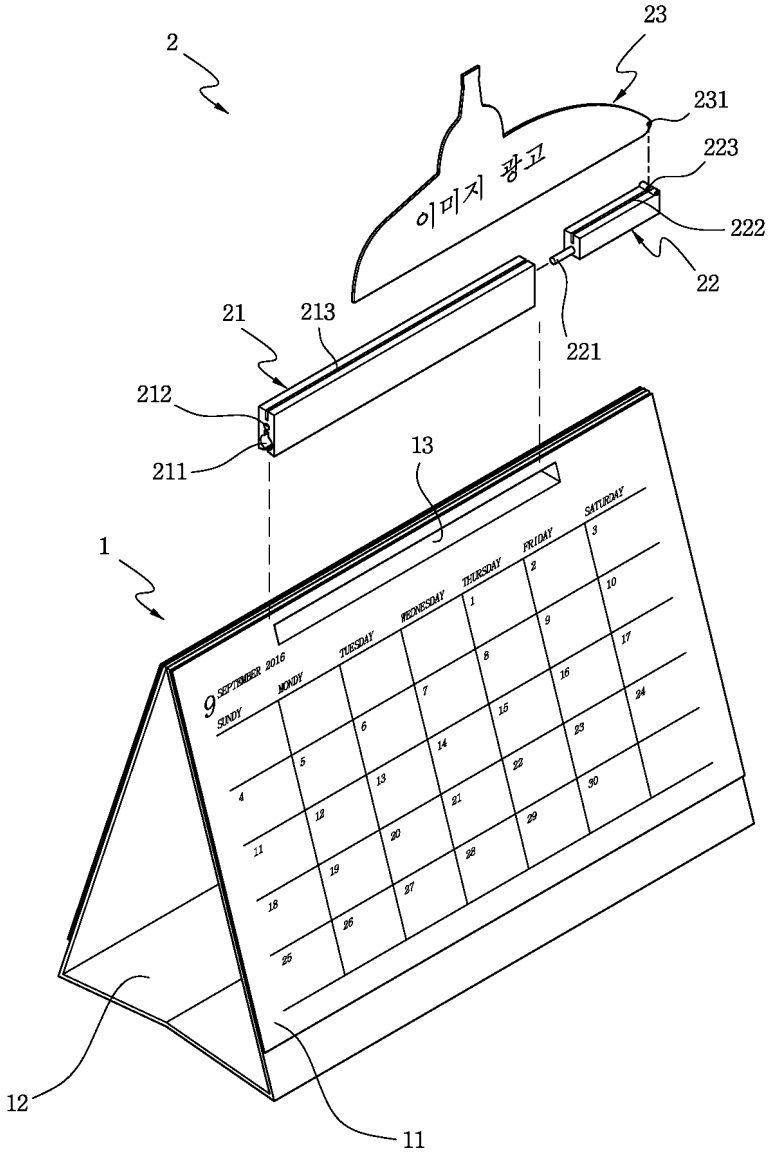

도면2

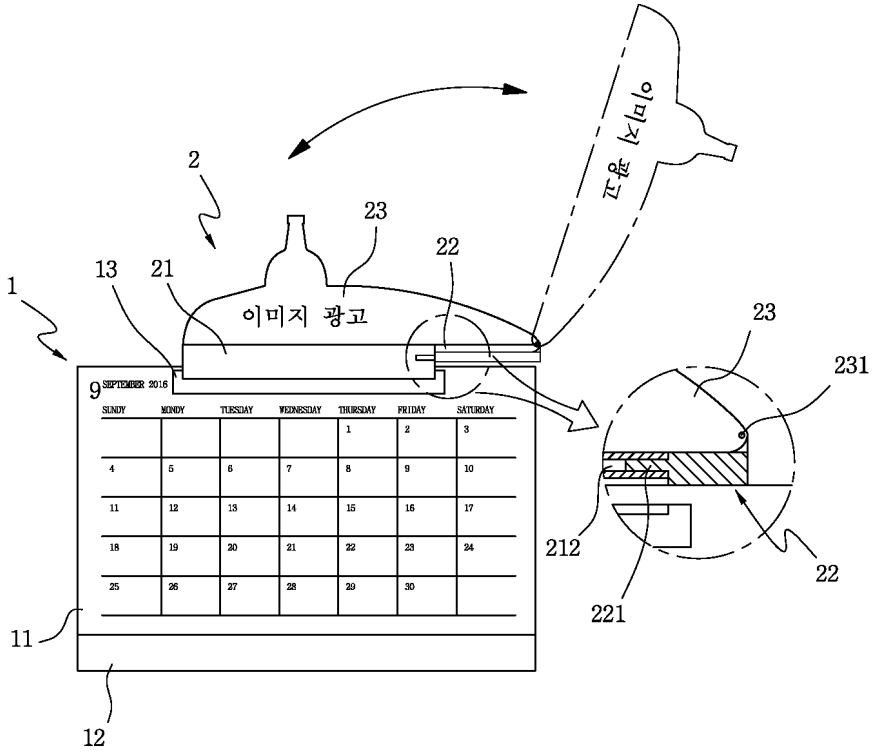
이미지 광고
이미지 광고
1
2
9
11
12
13
21
22
23
231
212
221
SEPTEMBER 2016
SUNDY
MONDY
TUESDAY
WEDNESDAY
THURSDAY
FRIDAY
SATURDAY

도면3

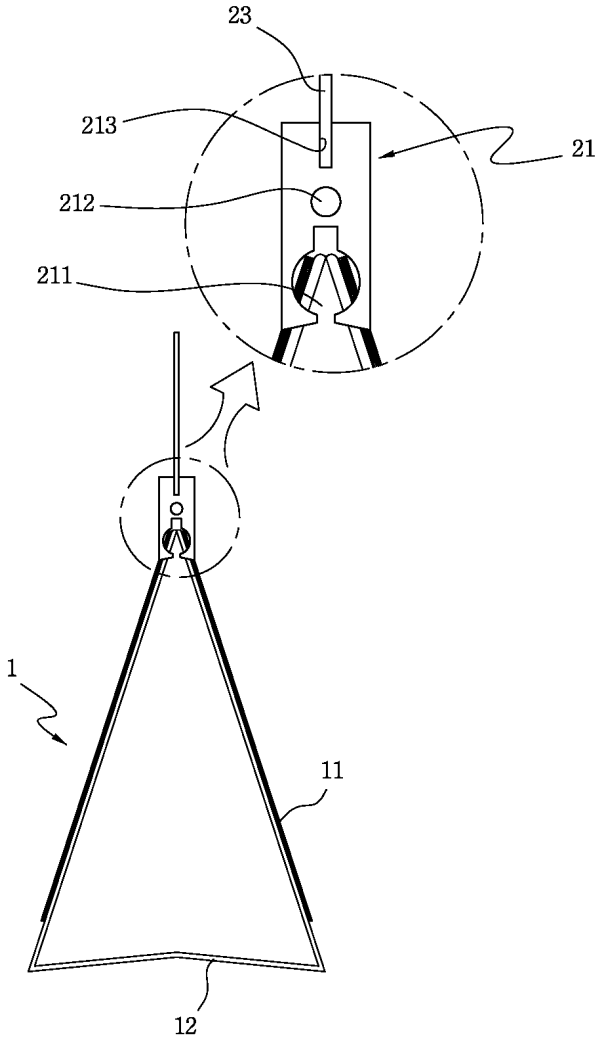

도면4

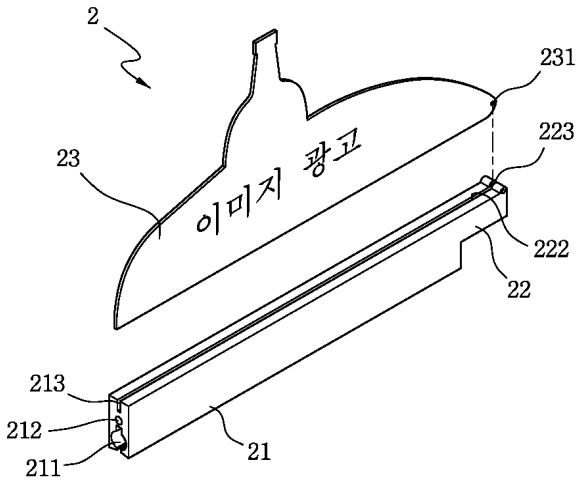

도면5

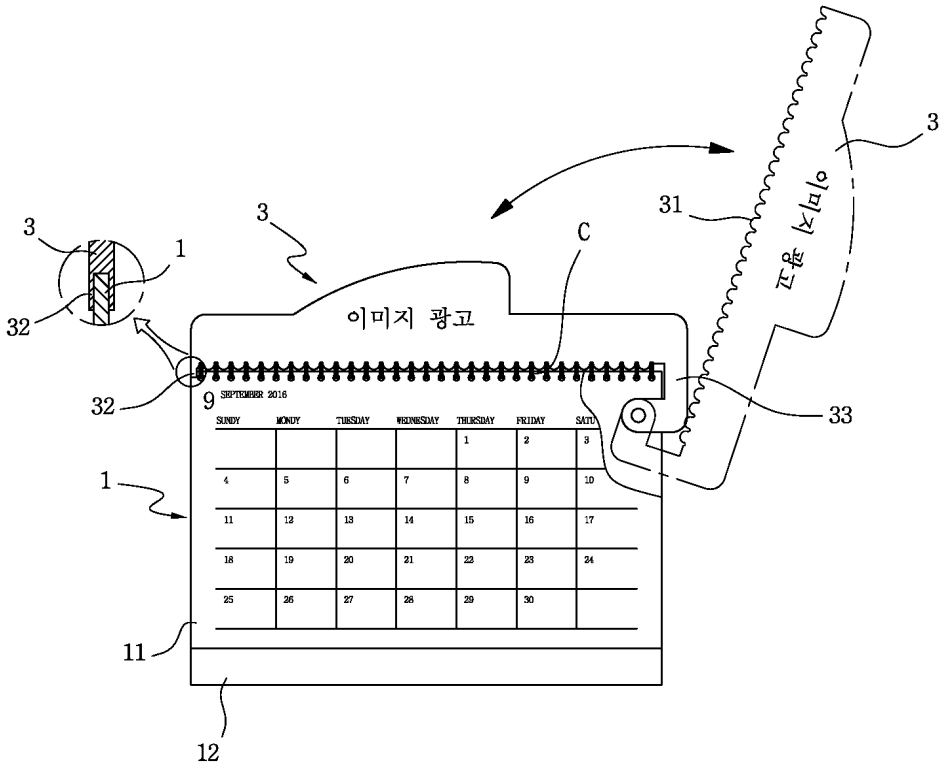
3
1
32
3
이미지 광고
C
31
3
33
32
9
SEPTEMBER 2016
SUNDY
MONDY
TUESDAY
WEDNESDAY
THURSDAY
FRIDAY
1
2
3
4
5
6
7
8
9
10
11
12
13
14
15
16
17
18
19
20
21
22
23
24
25
26
27
28
29
30
1
11
12

도면6

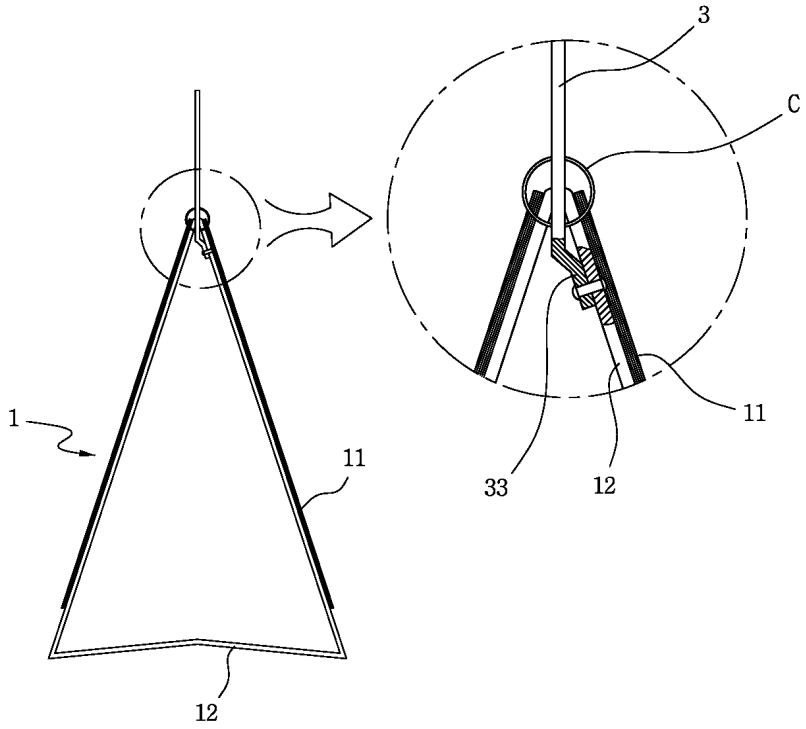
3
C
1
11
11
33
12
12

도면7

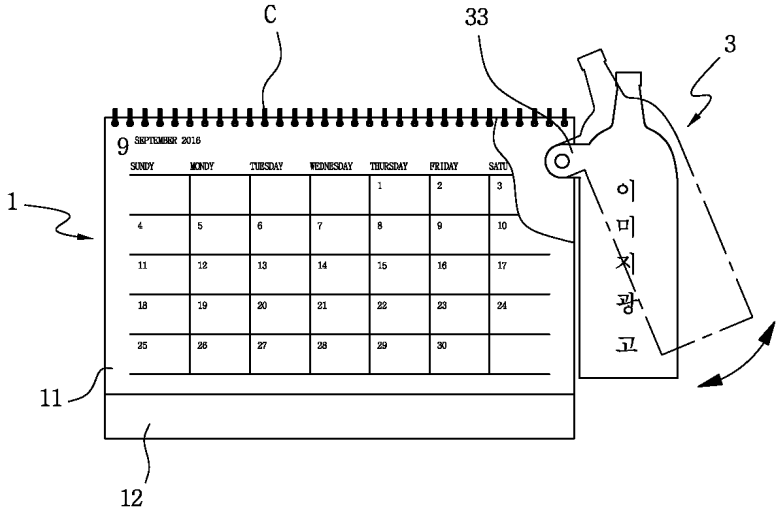
C
33
3
1
9
SEPTEMBER 2016
SUNDY
MONDY
TUESDAY
WEDNESDAY
THURSDAY
FRIDAY
SATU
이미지광고
11
12