(19)国家知识产权局

(12)实用新型专利

(10)授权公告号 CN 219431238 U
(45)授权公告日 2023.07.28

(21)申请号 202320384646.9

(22)申请日 2023.03.05

(73)专利权人 辽宁中盛发展集团有限公司
地址 122629 辽宁省朝阳市朝阳县柳城街道龙云路111号

(72)发明人 王会伟 贺鹏飞 王文静

(74)专利代理机构 长沙睿翔专利代理事务所(普通合伙) 43237
专利代理师 傅晓锦

(51)Int.Cl.
E04F 13/076(2006.01)
E04F 13/22(2006.01)
E04F 13/24(2006.01)
E04F 13/075(2006.01)

权利要求书1页 说明书3页 附图4页

(54)实用新型名称

一种便捷安装式建筑外墙装饰面板

(57)摘要

本实用新型公开了一种便捷安装式建筑外墙装饰面板，属于建筑装饰板技术领域，包括外墙体、挂架、装饰板，所述挂架通过膨胀螺钉固定于外墙体的外侧，所述挂架上设置有插槽，所述装饰板顶部的内侧设置有插块，所述插块延伸至插槽的内腔，所述装饰板外侧面的一侧设置有竖缝遮挡机构，所述装饰板的顶面固定连接有固定块。本实用新型中，利用膨胀螺钉把挂架安装到外墙体上，把装饰板上的插块插进挂架上的插槽中进行挂装，保证其安装强度；另外通过固定块和固定槽的配合对上下两块装饰板之间进行连接，同时避免水从两块上下拼接的装饰板缝隙中进入，且下方的装饰板对上方的装饰板起到支撑作用，保证了其安装稳定性。

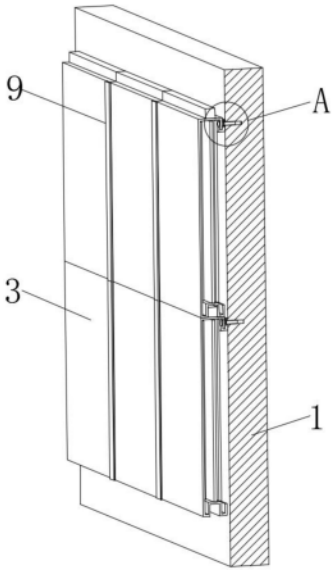

CN 219431238 U

1.一种便捷安装式建筑外墙装饰面板,包括外墙体(1)、挂架(2)、装饰板(3),其特征在于:所述挂架(2)通过膨胀螺钉固定于外墙体(1)的外侧,所述挂架(2)上设置有插槽(4),所述装饰板(3)顶部的内侧设置有插块(6),所述插块(6)延伸至插槽(4)的内腔,所述装饰板(3)外侧面的一侧设置有竖缝遮挡机构(9),所述装饰板(3)的顶面固定连接有固定块(7),所述装饰板(3)的底部设置有固定槽(8),所述固定块(7)和固定槽(8)的位置相适配。

2.根据权利要求1所述的一种便捷安装式建筑外墙装饰面板,其特征在于:所述竖缝遮挡机构(9)包括固定连接在装饰板(3)一侧的侧部密封块(10),所述侧部密封块(10)一端的内侧设置有密封垫(11)。

3.根据权利要求1所述的一种便捷安装式建筑外墙装饰面板,其特征在于:所述装饰板(3)内腔的两侧分别固定连接有侧板(12),两个所述侧板(12)的内侧设置有两组安装槽(13),一组所述安装槽(13)的内侧安装有隔音棉(14),另一组所述安装槽(13)的内侧安装有保温棉(15)。

4.根据权利要求1所述的一种便捷安装式建筑外墙装饰面板,其特征在于:所述装饰板(3)的内侧面焊接有加强筋(16)。

5.根据权利要求1所述的一种便捷安装式建筑外墙装饰面板,其特征在于:所述插槽(4)内侧的厚度与插块(6)的厚度相等。

6.根据权利要求1所述的一种便捷安装式建筑外墙装饰面板,其特征在于:所述固定块(7)的外形大小与固定槽(8)的内腔大小相等。

7.根据权利要求1所述的一种便捷安装式建筑外墙装饰面板,其特征在于:所述挂架(2)上开设有安装孔(5)。

一种便捷安装式建筑外墙装饰面板

技术领域

[0001] 本实用新型涉及建筑装饰板技术领域，更具体地说，涉及一种便捷安装式建筑外墙装饰面板。

背景技术

[0002] 外墙装饰板是近几年研发的新型建筑外墙装饰保温一体化材料，该材料由聚酯烤漆或氟碳漆、雕花铝锌合金钢板、聚氨酯保温层、玻璃纤维布复合而成，主要应用于体育馆、图书馆、学校和医院的办公楼、别墅等各种建筑的外墙装饰和节能改造，主要功能为建筑装饰、保温节能、隔热隔音、防水防霉。经检索，公告号为CN212453400U的实用新型专利公开了一种建筑外墙装饰用防水型饰面板安装结构，包括装饰面板、保温层、墙体、固定膨胀螺钉和龙骨，所述龙骨包括成对的承重脊板和贴墙固定翼面板，且龙骨通过成对的固定膨胀螺钉固定于墙体上，相邻两个龙骨相邻端安装有同一装饰面板，且装饰面板和墙体之间设有保温层；该专利通过将呈装饰面板设置为U字形，其将装饰面板卡于相邻的两个龙骨之间，可实现相邻的装饰面板无缝安装，利于整个装饰面的美观效果，此外，装饰面板两卡接端内槽均和龙骨上弹性垫层贴合，当装饰板在外界环境影响作用下产生伸缩时，弹性垫层可随着装饰板的伸缩相应进行伸缩调整，避免损坏装饰板。但上述专利存在以下不足：通过弹性垫层和承重脊板之间的配合对装饰板进行固定，安装的稳定性欠佳，且不能保证多块装饰板拼装使用时的外侧面平整性。为此我们提出了一种便捷安装式建筑外墙装饰面板。

实用新型内容

[0003] 针对现有技术中存在的问题，本实用新型的目的在于提供一种便捷安装式建筑外墙装饰面板。

[0004] 为解决上述问题，本实用新型采用如下的技术方案：

[0005] 一种便捷安装式建筑外墙装饰面板，包括外墙体、挂架、装饰板，所述挂架通过膨胀螺钉固定于外墙体的外侧，所述挂架上设置有插槽，所述装饰板顶部的内侧设置有插块，所述插块延伸至插槽的内腔，所述装饰板外侧面的一侧设置有竖缝遮挡机构，所述装饰板的顶面固定连接有固定块，所述装饰板的底部设置有固定槽，所述固定块和固定槽的位置相适配。

[0006] 作为本实用新型的一种优选方案，所述竖缝遮挡机构包括固定连接在装饰板一侧的侧部密封块，所述侧部密封块一端的内侧设置有密封垫。

[0007] 作为本实用新型的一种优选方案，所述装饰板内腔的两侧分别固定连接有侧板，两个所述侧板的内侧设置有两组安装槽，一组所述安装槽的内侧安装有隔音棉，另一组所述安装槽的内侧安装有保温棉。

[0008] 作为本实用新型的一种优选方案，所述装饰板的内侧面焊接有加强筋。

[0009] 作为本实用新型的一种优选方案，所述插槽内侧的厚度与插块的厚度相等。

[0010] 作为本实用新型的一种优选方案，所述固定块的外形大小与固定槽的内腔大小相

等。

[0011] 作为本实用新型的一种优选方案,所述挂架上开设有安装孔。

[0012] 相比于现有技术,本实用新型的优点在于:

[0013] (1)本实用新型中,利用膨胀螺钉把挂架安装到外墙体上,把装饰板上的插块插进挂架上的插槽中进行挂装,保证其安装强度,另外通过固定块和固定槽的配合对上下两块装饰板之间进行连接,同时避免水从两块上下拼接的装饰板缝隙中进入;且下方的装饰板对上方的装饰板起到支撑作用,保证了其安装稳定性。

[0014] (2)本实用新型中,通过侧部密封块和密封垫的配合对横向安装的装饰板接缝处进行遮挡,避免其缝隙发生渗水,同时在装饰板上焊接上加强筋,保证了装饰板外侧面的平整性,同时利用挂架、装饰板、固定块以及固定槽之间的安装限位,保证了外墙装饰面板整体的平整性。

附图说明

[0015] 图1为本实用新型的剖视示意图;

[0016] 图2为本实用新型装饰板的结构示意图;

[0017] 图3为本实用新型装饰板的剖视示意图;

[0018] 图4为本实用新型挂架的结构示意图;

[0019] 图5为本实用新型图1中的A处放大示意图。

[0020] 图中标号说明:

[0021] 1、外墙体;2、挂架;3、装饰板;4、插槽;5、安装孔;6、插块;7、固定块;8、固定槽;9、竖缝遮挡机构;10、侧部密封块;11、密封垫;12、侧板;13、安装槽;14、隔音棉;15、保温棉;16、加强筋。

具体实施方式

[0022] 下面将结合本实用新型实施例中的附图对本实用新型实施例中的技术方案进行清楚、完整地描述。显然,所描述的实施例仅仅是本实用新型一部分实施例,而不是全部的实施例,基于本实用新型中的实施例,本领域普通技术人员在没有做出创造性劳动前提下所获得的所有其他实施例,都属于本实用新型保护的范围。

[0023] 在本实用新型的描述中,需要说明的是,术语“上”、“下”、“内”、“外”、“顶/底端”等指示的方位或位置关系为基于附图所示的方位或位置关系,仅是为了便于描述本实用新型和简化描述,而不是指示或暗示所指的装置或元件必须具有特定的方位、以特定的方位构造和操作,因此不能理解为对本实用新型的限制。此外,术语“第一”、“第二”仅用于描述目的,而不能理解为指示或暗示相对重要性。

[0024] 在本实用新型的描述中,需要说明的是,除非另有明确的规定和限定,术语“安装”、“设置有”、“套设/接”、“连接”等,应做广义理解,例如“连接”,可以是固定连接,也可以是可拆卸连接,或一体地连接;可以是机械连接,也可以是电连接;可以是直接相连,也可以通过中间媒介间接相连,可以是两个元件内部的连通。对于本领域的普通技术人员而言,可以具体情况理解上述术语在本实用新型中的具体含义。

[0025] 实施例:

[0026] 请参阅图1-5，一种便捷安装式建筑外墙装饰面板，包括外墙体1、挂架2、装饰板3，挂架2通过膨胀螺钉固定于外墙体1的外侧，挂架2上设置有插槽4，装饰板3顶部的内侧设置有插块6，插块6延伸至插槽4的内腔，装饰板3外侧面的一侧设置有竖缝遮挡机构9，装饰板3的顶面固定连接有固定块7，装饰板3的底部设置有固定槽8，固定块7和固定槽8的位置相适配。

[0027] 具体的，请参阅图1和图2，竖缝遮挡机构9包括固定连接在装饰板3一侧的侧部密封块10，侧部密封块10一端的内侧设置有密封垫11。

[0028] 本实施例中，利用密封垫11保证两块外墙体1横向接缝的密封性。

[0029] 具体的，请参阅图3，装饰板3内腔的两侧分别固定连接有侧板12，两个侧板12的内侧设置有两组安装槽13，一组安装槽13的内侧安装有隔音棉14，另一组安装槽13的内侧安装有保温棉15。

[0030] 本实施例中，利用隔音棉14起到房屋隔音的作用，利用保温棉15起到防护保温的作用。

[0031] 具体的，请参阅图3，装饰板3的内侧面焊接有加强筋16。

[0032] 本实施例中，利用加强筋16对装饰板3进行支撑，保证装饰板3外侧面的平整度。

[0033] 具体的，请参阅图2和图4，插槽4内侧的厚度与插块6的厚度相等。

[0034] 本实施例中，保证插块6插进插槽4内腔后的稳定性。

[0035] 具体的，请参阅图2，固定块7的外形大小与固定槽8的内腔大小相等。

[0036] 本实施例中，保证固定块7插进固定槽8内腔的稳定性，避免出现晃动。

[0037] 具体的，请参阅图4，挂架2上开设有安装孔5。

[0038] 本实施例中，利用安装孔5便于对膨胀螺钉进行安装。

[0039] 工作原理：使用时，首先利用膨胀螺钉在外墙体1上安装上多个挂架2，然后依次从下向上对装饰板3进行安装，使得一个插块6插入到挂架2上的插槽4中，使得另一个插块6插入到另一个挂架2上的插槽4中，此时先一个插块6顶端的固定块7插入到上方装饰板3下方的固定槽8中，如此依次对竖向的装饰板3进行安装，再然后再次依次从下向上对原有安装过的装饰板3侧部进行安装装饰板3，同时使得装饰板3的一侧移动到与另一个装饰板3的侧部相贴合，此时侧部密封块10和密封垫11对竖向的缝隙进行遮挡密封，最后依上述步骤在外墙体1的外侧安装装饰板3，同时利用隔音棉14起到房屋隔音的作用，利用保温棉15起到防护保温的作用，利用加强筋16对装饰板3进行支撑，保证装饰板3外侧面的平整度，同时保证拼装后的外墙装饰面板整体的平整性。

[0040] 以上所述，仅为本实用新型较佳的具体实施方式，但本实用新型的保护范围并不局限于此，任何熟悉本技术领域的技术人员在本实用新型揭露的技术范围内，根据本实用新型的技术方案及其改进构思加以等同替换或改变，都应涵盖在本实用新型的保护范围内。

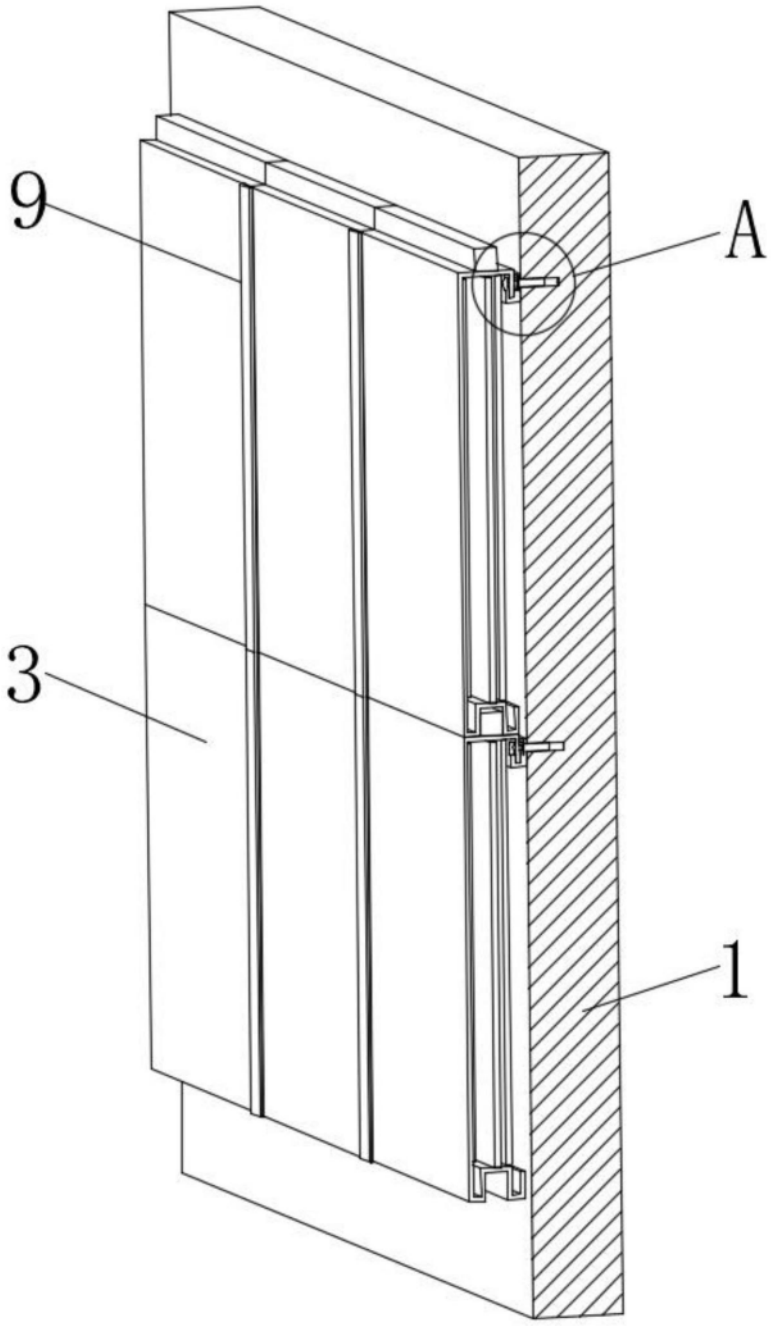

图1

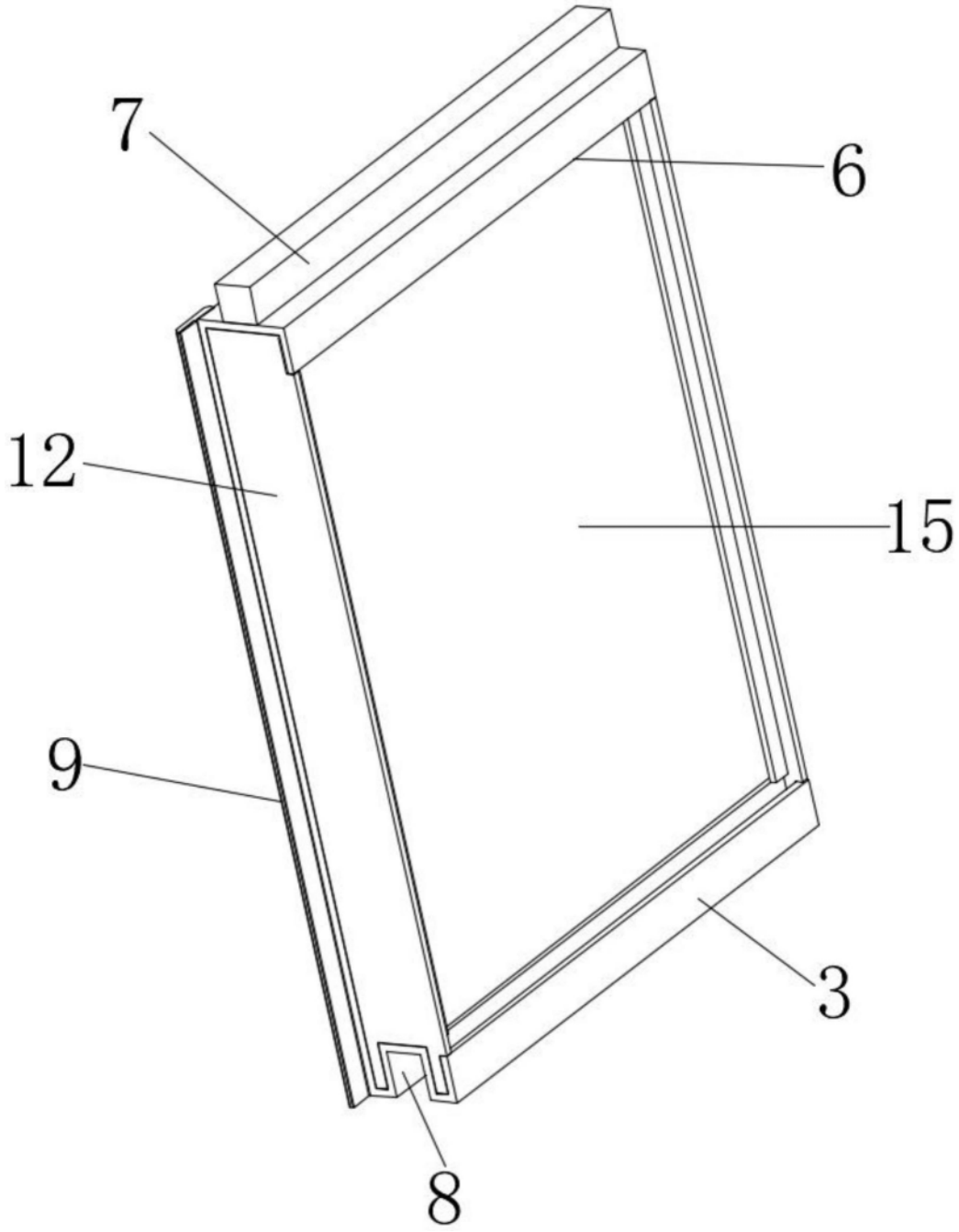

图2

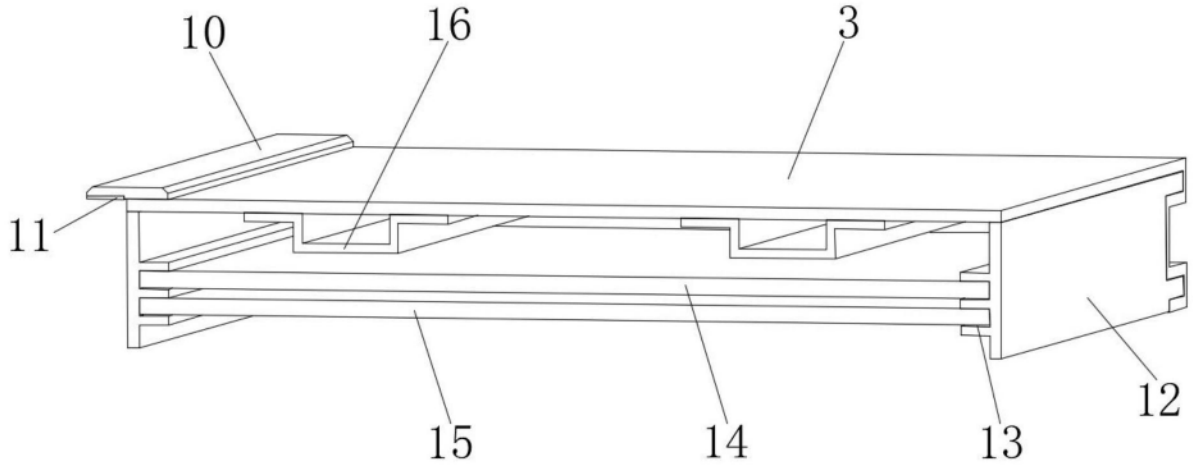

图3

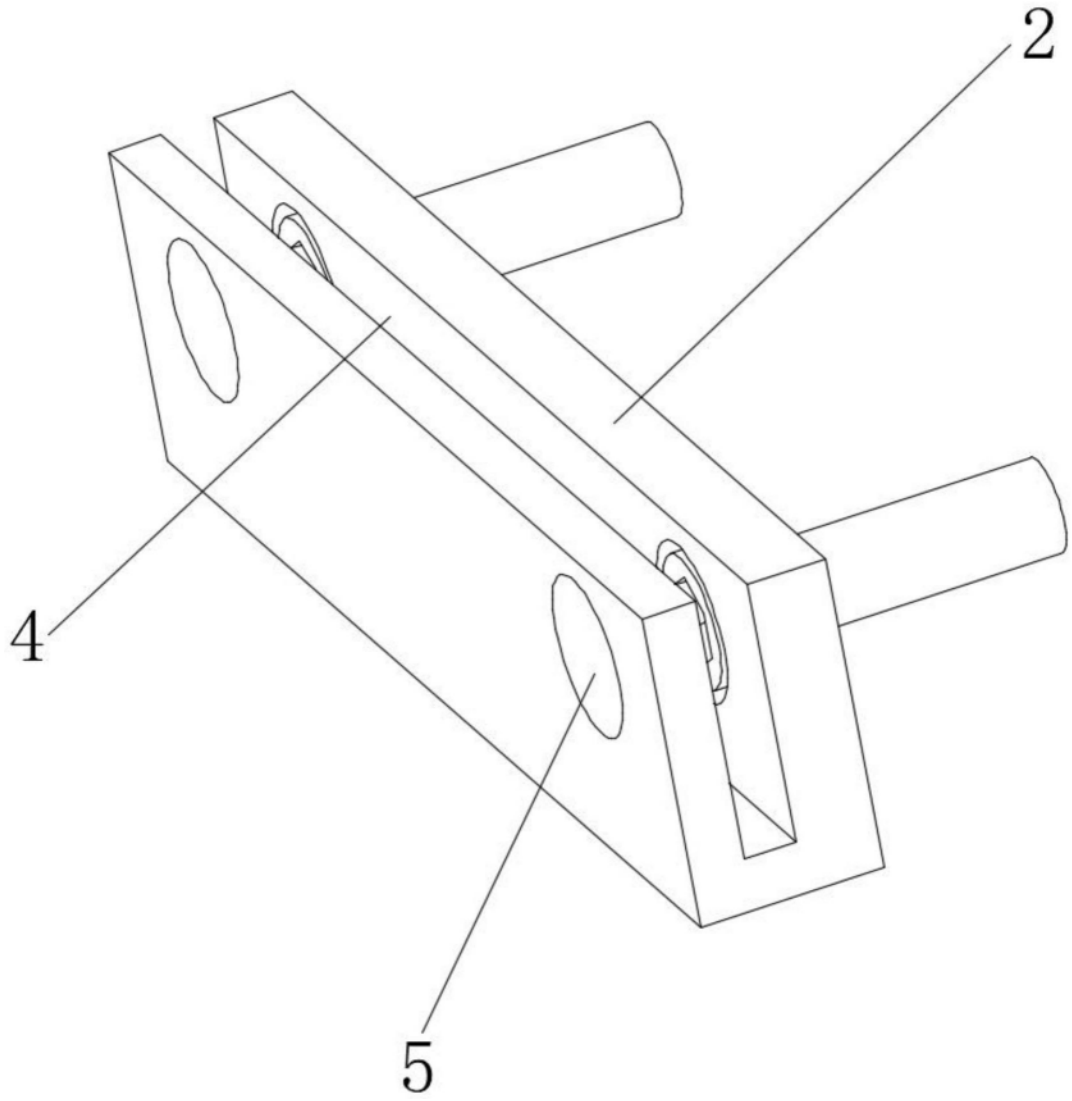

图4

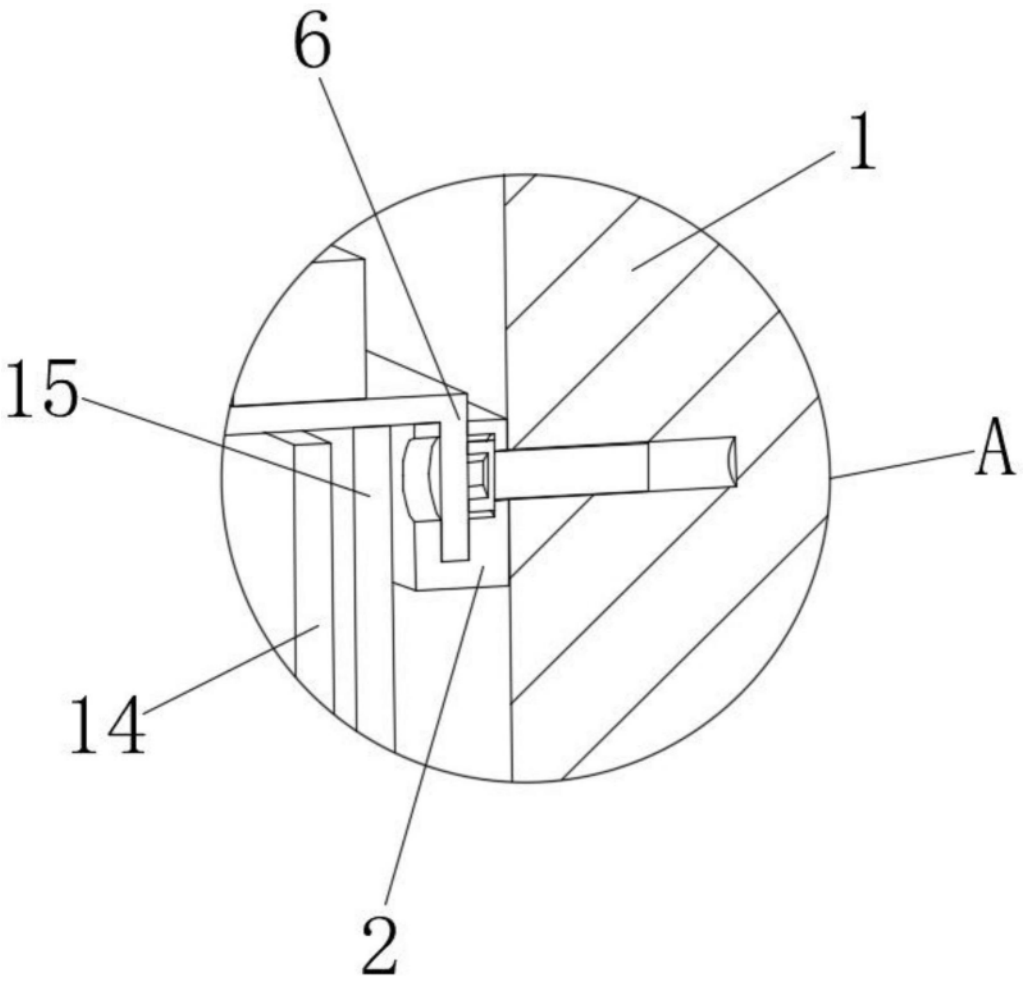

图5