(19)中華民國智慧財產局
(12)發明說明書公開本 (11)公開編號：TW 201138914 A1
(43)公開日： 中華民國 100 (2011) 年 11 月 16 日

(21)申請案號：099115454 (22)申請日： 中華民國 99 (2010) 年 05 月 14 日
(51)Int. Cl.： *A63F3/06 (2006.01)*
(71)申請人：天下數位科技股份有限公司 (中華民國) (TW)
臺中市西屯區福上巷 197 弄 8 號
(72)發明人：李孟軒 (TW)
申請實體審查：有 申請專利範圍項數：4 項 圖式數：6 共 11 頁

(54)名稱

抽號碼球機裝置

(57)摘要

本發明係一種抽號碼球機裝置，乃使抽號碼球機得更佳實用及更具公信力之功效；主要係：一旋轉筒內放置所需之號碼球，旋轉筒設有馬達帶動旋轉，並設有一機器手臂，機器手臂具有撈網，而得控制機器手臂將撈網伸入旋轉筒中撈取號碼球，即是完成抽號碼球，達到模擬人工撈球、但無人工作弊之疑慮，而得趣味性佳、公信力佳之功效。

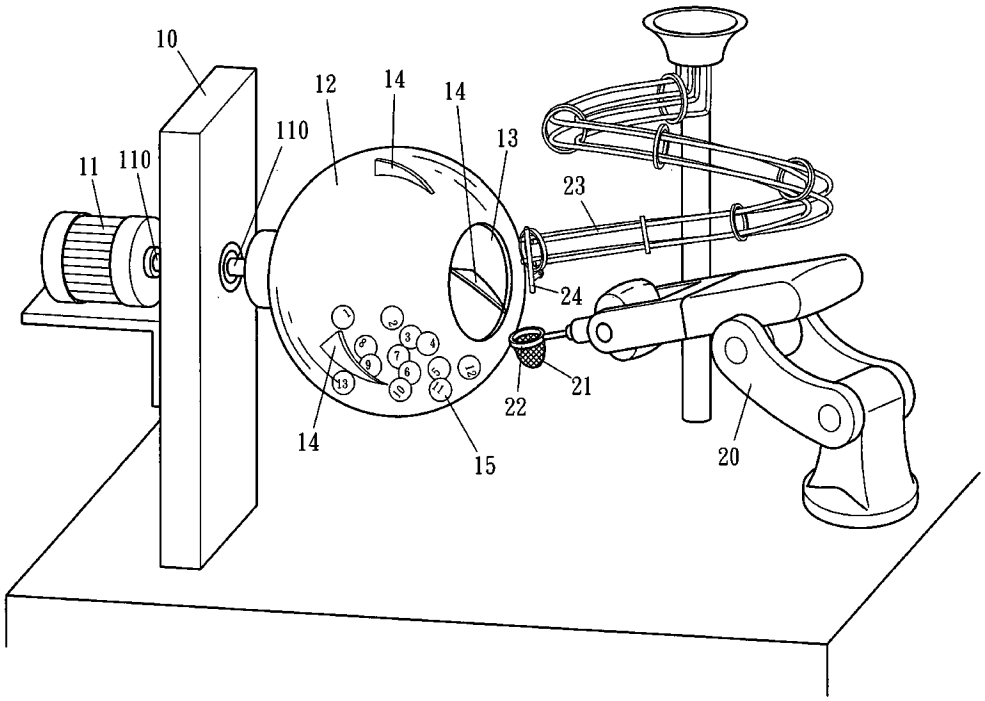

10：立座
11：馬達
12：旋轉筒
13：開口
14：撥片
15：號碼球
20：機器手臂
21：撈網
22：號碼感應器
23：軌道
24：擋桿
110：轉軸

六、發明說明：

【發明所屬之技術領域】

本發明係一種抽號碼球機裝置，乃以機器手臂、撈網方式撈取號碼球，達到模擬人工抽球之樂趣，但無人工作弊疑慮、公信力佳之功效。

【先前技術】

查，習知抽取號碼球之遊戲，不外乎有下列兩種方式：(1)以人工用手伸入筒中抓取號碼球，此種方式會有人工接觸號碼球作弊之問題，公信力不佳(2)將號碼球放入一筒中，筒中具有吹氣功能，吹氣使號碼球浮動，再於一時間後使其中一顆號碼球被吸入一孔道中，即是抽取一號碼球，上述，雖然無人工接觸球作弊之問題，但仍會有被懷疑「某些號碼球故意製成較輕(或較重)，可控制其浮動」之作弊，因此仍有公信力瑕疵之問題。

【發明內容】

本發明即是為提供一種模擬人工取號碼球之樂趣、但無人工接觸球作弊問題之控制裝置。主要係設成：設有由馬達旋轉之旋轉筒，筒內放置號碼球，並設一機器手臂，機器手臂具有撈網，而可伸入旋轉筒中撈取號碼球，並將號碼球放至軌道中排列展示，因此，本發明係以隨機撈取號碼球之方式，而有人工取球之趣味，且與球之重量無關，因此不會有「球重量作弊」之問題，公信力佳。

【實施方式】

請參閱圖一、二，係包括：旋轉筒 12、機器手臂 20、軌道 23；旋轉筒 12 設成具有開口 13，其內放置數個號碼 [S]

球 15，其內壁並設有凸起之撥片 14 而可攪動號碼球 15，又，設一立座 10 供組裝旋轉筒 12、馬達 11，馬達 11 之轉軸 110 連結於旋轉筒 12，而得馬達使旋轉筒 12 旋轉；機器手臂 20 可動作各種依設定之角度、位置，其端頭設有撈網 21，撈網 21 之空間容量恰可容置一顆號碼球 15；軌道 23 設成可容置號碼球 15，其開口處設有擋桿 24，而可控制關閉時使號碼球 15 停留於軌道 23 中展示、打開時讓號碼球 15 重新輸入旋轉筒 12 中；另，撈網 21 之框設有號碼感應器 22，各號碼球 15 中則設有號碼晶片，當號碼球 15 通過撈網 21 之框時，號碼感應器 22 可感知號碼球 15 中之號碼晶片，而可得知該號碼球之號碼。

藉由上述之裝置，本發明之作用、功效，茲再詳細說明如下：圖二時，係機器手臂 20 使撈網 21 伸入旋轉筒 12 中撈取一顆號碼球 15，此時馬達 11 係使旋轉筒 12 旋轉，配合筒內之撥片 14 而可使各號碼球 15 呈不規則翻動，因此撈網 21 係呈無特定、隨機撈取一顆號碼球 15。圖三時，係撈網 21 已撈取一顆號碼球 15，機器手臂 20 並使撈網 21 退出旋轉筒 12。圖四時，係機器手臂 20 使撈網 21 中之號碼球 15 放入軌道 23 中。圖五時，係軌道 23 之擋桿 24 呈關閉狀態，而可使號碼球 15 停留於軌道 23 中展示號碼。圖六時，係機器手臂 20 使軌道 23 之擋桿 24 呈打開狀態，而可使號碼球 15 掉入旋轉筒 12 中供再使用。每一次撈取一顆號碼球 15 入撈網 21 時，撈網 21 之號碼感應器 22 皆可感知號碼球 15 中之號碼晶片之號碼，配合電腦、螢幕

[S]

而可顯示該球之號碼。

由上述可知，本發明係使號碼球15呈不規則翻動，再以機器手臂20、撈網21撈取號碼球，因此，無「號碼球重量問題作弊」、「人工接觸球作弊」之問題，公信力極佳，並有模擬人工抓取球之樂趣，故具有極佳實用功效與實用價值，誠符合專利法要旨，懇請賜准專利。

【圖式簡單說明】

圖一，本發明立體示意圖

圖二，本發明撈號碼球中示意圖

圖三，本發明撈出號碼球狀態圖

圖四，本發明將號碼球置於軌道中示意圖

圖五，本發明多個號碼球於軌道中停留展示狀態圖

圖六，本發明將號碼球再放入旋轉筒中示意圖

【主要元件符號說明】

10 立座	15 號碼球
11 馬達	20 機器手臂
110 轉軸	21 撈網
12 旋轉筒	22 號碼感應器
13 開口	23 軌道
14 撥片	24 擋桿

[S]

201138914

發明專利說明書

（本說明書格式、順序，請勿任意更動，※記號部分請勿填寫）

※申請案號：99115454

※申請日：99.5.14　　※IPC 分類：A63F 3/06

一、發明名稱：

抽號碼球機裝置

二、中文發明摘要：

本發明係一種抽號碼球機裝置，乃使抽號碼球機得更佳實用及更具公信力之功效；主要係：一旋轉筒內放置所需之號碼球，旋轉筒設有馬達帶動旋轉，並設有一機器手臂，機器手臂具有撈網，而得控制機器手臂將撈網伸入旋轉筒中撈取號碼球，即是完成抽號碼球，達到模擬人工撈球、但無人工作弊之疑慮，而得趣味性佳、公信力佳之功效。

三、英文發明摘要：

七、申請專利範圍：

1. 一種抽號碼球機裝置，係設有旋轉筒、機器手臂；旋轉筒設成具有開口，其內放置數個號碼球，並設一立座供組裝旋轉筒、馬達，馬達之轉軸連結於旋轉筒，而得馬達使旋轉筒旋轉，使筒內之號碼球作動；機器手臂可動作各種依設定之角度、位置，其端頭設有撈網，撈網之空間容量恰可容置一顆號碼球；藉由上述，機器手臂可使撈網伸入旋轉筒中撈取號碼球。

2. 如申請專利範圍第 1 項所述之抽號碼球機裝置，其中，對應於旋轉筒開口處設有軌道，軌道設成可容置號碼球，其開口處設有擋桿，而可控制關閉時使號碼球停留於軌道中展示、打開時讓號碼球重新輸入旋轉筒中。

3. 如申請專利範圍第 1 項所述之抽號碼球機裝置，其中，該撈網之框設有號碼感應器，各號碼球中則設有號碼晶片，當號碼球通過撈網之框時，號碼感應器可感知號碼球中之號碼晶片，而可得知該號碼球之號碼。

4. 如申請專利範圍第 1 項所述之抽號碼球機裝置，其中，該旋轉筒內壁設有凸起之撥片，旋轉筒旋轉時撥片可撥動號碼球攪動。

[51]

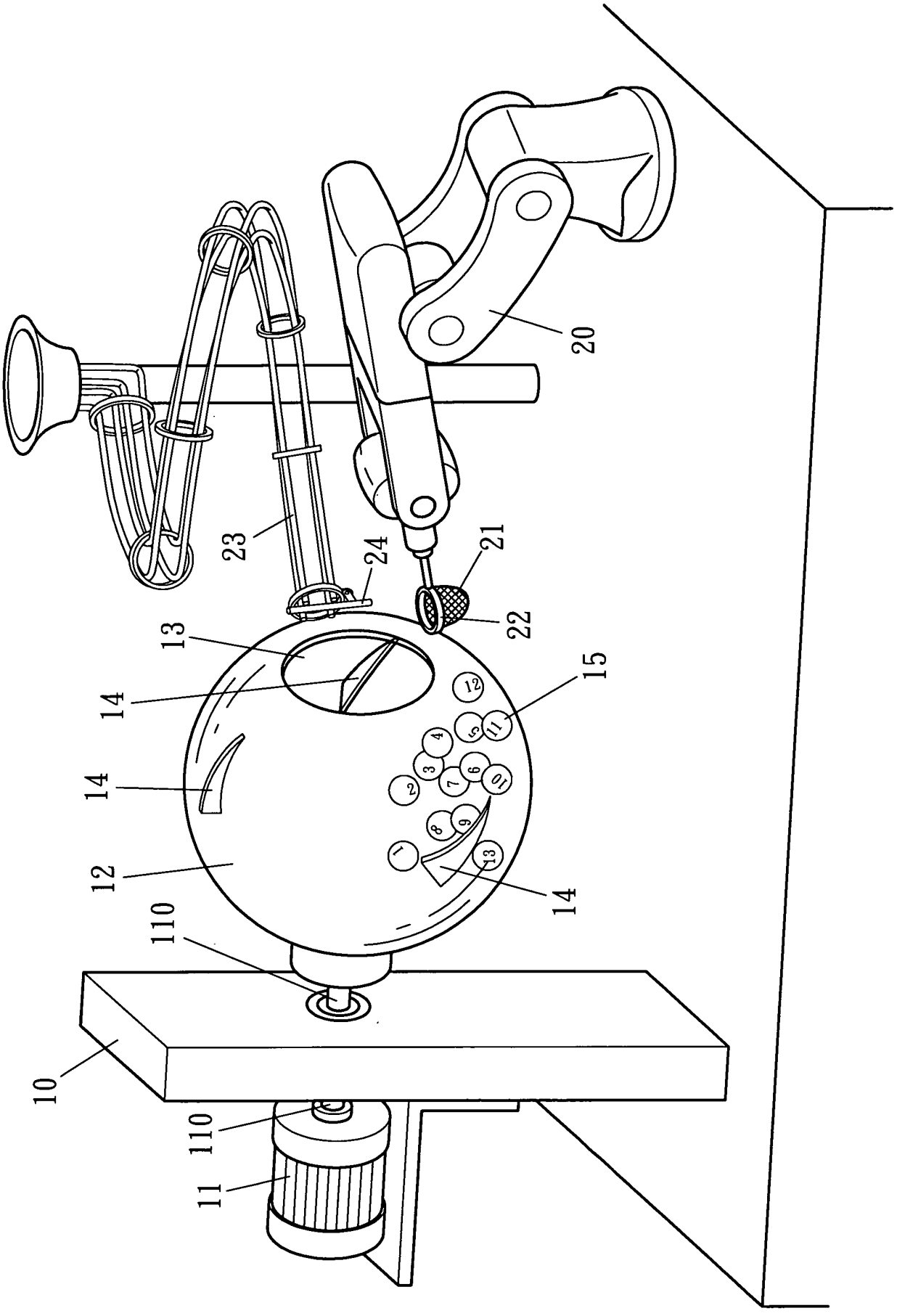

圖一

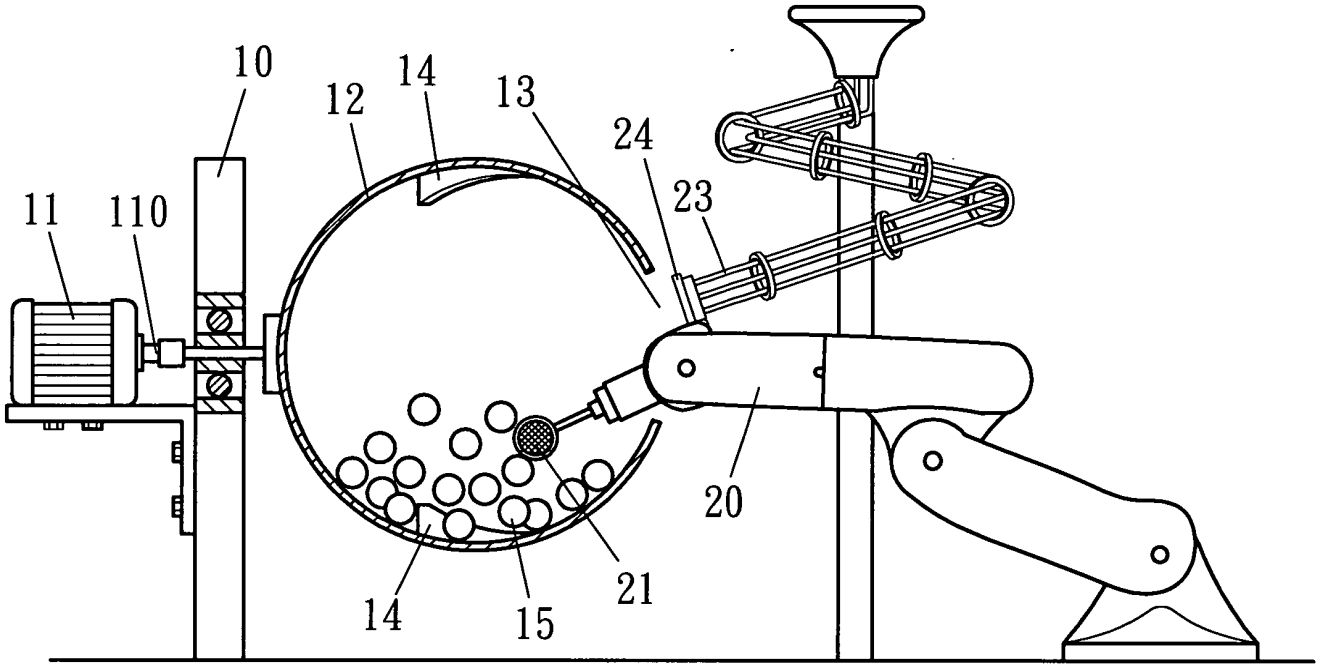

圖二

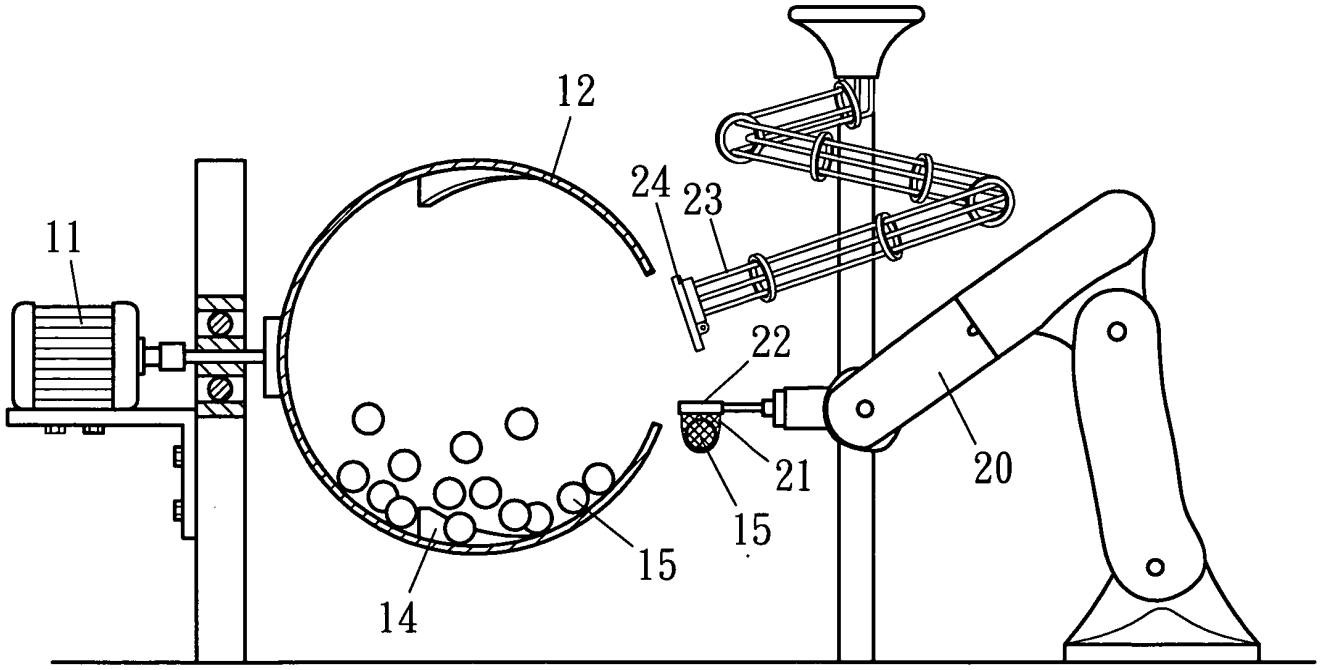

圖三

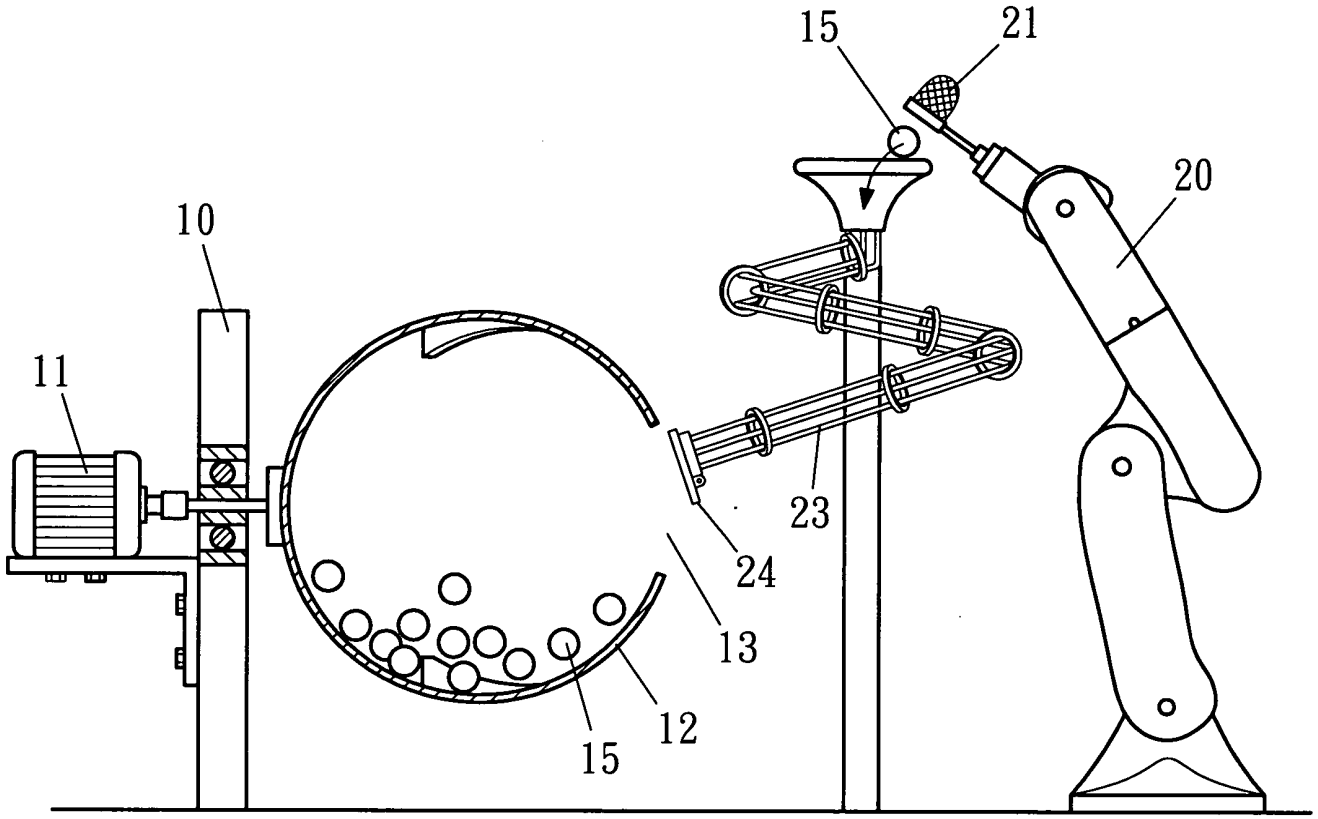

圖四

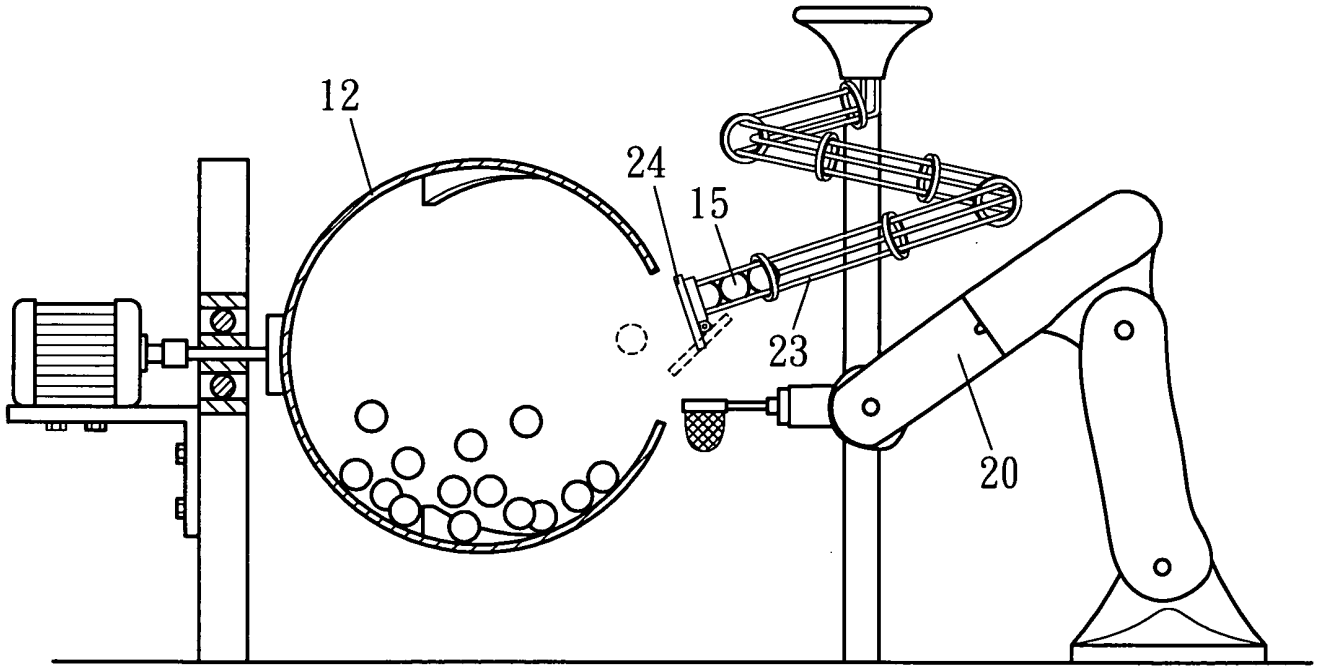

圖五

[S]

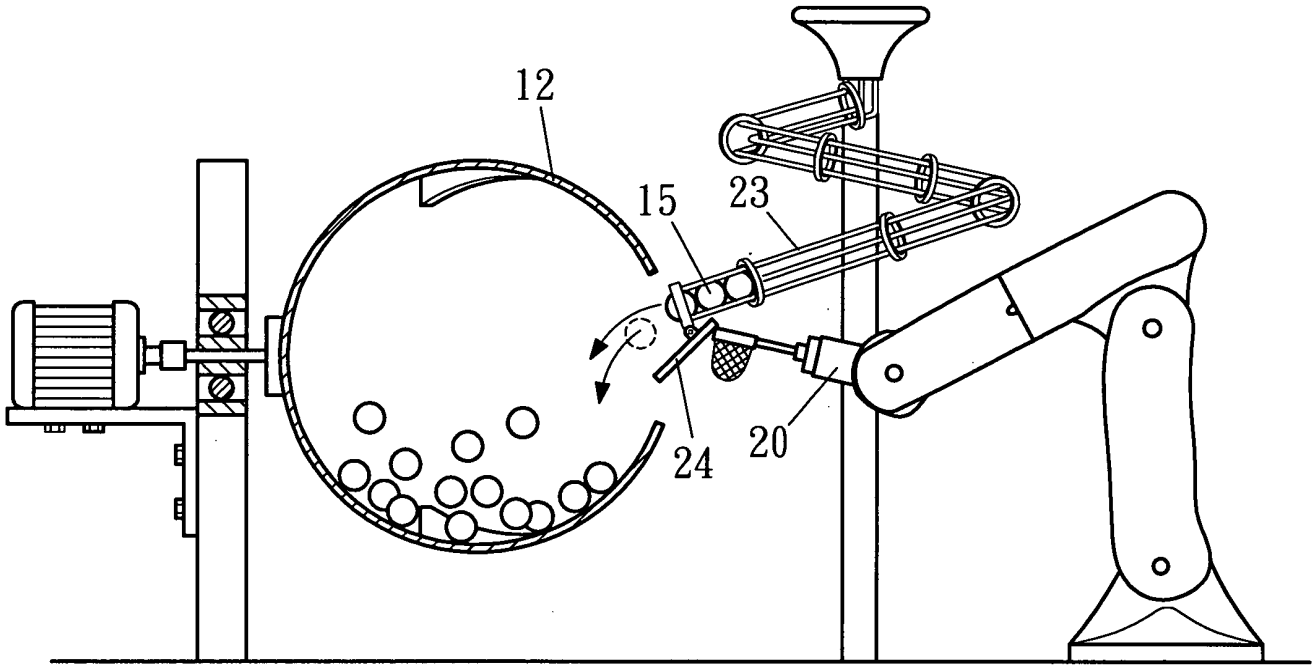

圖六

四、指定代表圖：

(一)本案指定代表圖為：第（　一　）圖。

(二)本代表圖之元件符號簡單說明：

10 立座	15 號碼球
11 馬達	20 機器手臂
110 轉軸	21 撈網
12 旋轉筒	22 號碼感應器
13 開口	23 軌道
14 撥片	24 擋桿

五、本案若有化學式時，請揭示最能顯示發明特徵的化學式：

[S]