(19)中华人民共和国国家知识产权局

(12)实用新型专利

(10)授权公告号 CN 215501408 U
(45)授权公告日 2022.01.14

(21)申请号 202122342086.4

(22)申请日 2021.09.27

(73)专利权人 陈继来
地址 317201 浙江省台州市天台县白鹤镇王会头村1组1号

(72)发明人 陈继来

(51)Int.Cl.
A41D 1/06(2006.01)
A41D 27/00(2006.01)

权利要求书1页 说明书3页 附图2页

(54)实用新型名称

一种具有按扣结构的双层打底裤

(57)摘要

本实用新型公开了一种具有按扣结构的双层打底裤，包括主体、保护机构和多元化置放机构，所述主体的前端设置有保护机构，所述主体的下端两侧设置有多元化置放机构；所述多元化置放机构包括：贴边，其设置于所述主体的下端两侧；弹性边条，其连接于所述贴边的边侧中端；收紧件，其连接于所述弹性边条的另一侧。该具有按扣结构的双层打底裤，内置袋囊的存在可以方便使用者放置香包或者放置可吸附异味的炭包层，放置完毕后利用魔术贴组件将其绑缚在贴边四周，能够给使用者自身带来一定范围的香气，同时也可达到吸附和净化异味的效果，并且，因长时间的走动脚踝酸疼时，也可装置相对应的中草药包来达到缓和状态的作用。

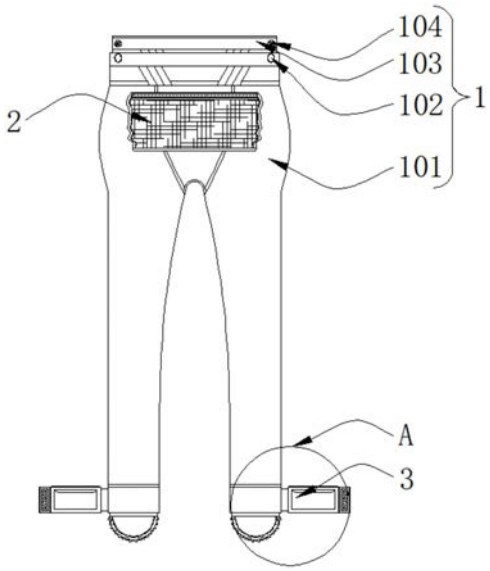

CN 215501408 U

1.一种具有按扣结构的双层打底裤，包括主体(1)、保护机构(2)和多元化置放机构(3)，其特征在于：所述主体(1)的前端设置有保护机构(2)，所述主体(1)的下端两侧设置有多元化置放机构(3)；

所述多元化置放机构(3)包括：

贴边(301)，其设置于所述主体(1)的下端两侧；

弹性边条(302)，其连接于所述贴边(301)的边侧中端；

收紧件(303)，其连接于所述弹性边条(302)的另一侧；

内置袋囊(304)，其设置于所述收紧件(303)的内侧中端；

连接件(305)，其固定于所述收紧件(303)的边侧；

魔术贴组件(306)，其设置于所述连接件(305)的内侧中部；

束脚装带(307)，其设置于所述主体(1)的下端底部。

2.根据权利要求1所述的一种具有按扣结构的双层打底裤，其特征在于：所述主体(1)包括：

外打底裤(101)，其设置于所述保护机构(2)的内侧；

扣眼(102)，其设置于所述外打底裤(101)的顶部边侧；

内塑性裤(103)，其设置于所述外打底裤(101)的内部；

按扣(104)，其设置于所述内塑性裤(103)的顶部边侧。

3.根据权利要求2所述的一种具有按扣结构的双层打底裤，其特征在于：所述内塑性裤(103)通过按扣(104)与扣眼(102)和外打底裤(101)构成卡扣结构，且按扣(104)与扣眼(102)两者之间的尺寸相匹配。

4.根据权利要求1所述的一种具有按扣结构的双层打底裤，其特征在于：所述保护机构(2)包括：

固定侧边(201)，其设置于所述主体(1)的前端两侧；

贴合置袋(202)，其连接于所述固定侧边(201)的内侧；

缝合边(203)，其设置于所述贴合置袋(202)的顶部；

弹性压合条(204)，其连接于所述缝合边(203)的另一侧。

5.根据权利要求4所述的一种具有按扣结构的双层打底裤，其特征在于：所述弹性压合条(204)通过缝合边(203)与贴合置袋(202)之间相互缝合，且贴合置袋(202)的两侧设置有固定侧边(201)。

6.根据权利要求1所述的一种具有按扣结构的双层打底裤，其特征在于：所述收紧件(303)通过连接件(305)、魔术贴组件(306)与弹性边条(302)和贴边(301)构成弹性收紧结构，且连接件(305)、弹性边条(302)与贴边(301)三者之间相连接。

7.根据权利要求1所述的一种具有按扣结构的双层打底裤，其特征在于：所述束脚装带(307)与主体(1)两者之间为固定连接，且束脚装带(307)沿着主体(1)的竖直中轴线对称分布。

一种具有按扣结构的双层打底裤

技术领域

[0001] 本实用新型涉及双层打底裤技术领域，具体为一种具有按扣结构的双层打底裤。

背景技术

[0002] 打底裤，又称内搭裤。打底裤是为了穿短裙和超短裙防走光、修身而设计的裤子，因长度和用料不同而分很多种，可以与正装服饰不同的搭配，而双层打底裤则是利用现有的缝合技术达到此效果，但是如若缝合制成双层的话其厚度可能较厚，此时使用者不可以自行选择双层和单层是较大的通病。

[0003] 市场上的双层打底裤在使用中，现有的打底裤只能够起到防走光或保暖等功效，但是辅助方面的功能性还较为欠缺，例如有的女生穿鞋时间较长可能产生异味，此时没有较好的除味方法，又者例如穿着人员的脚踝处有可能因为运动时间长而出现酸疼或冬天的寒气较大，此时打底裤又没有相对应的解决和缓解的办法，为此，我们提出一种具有按扣结构的双层打底裤。

实用新型内容

[0004] 本实用新型的目的在于提供一种具有按扣结构的双层打底裤，以解决上述背景技术中提出的现有的打底裤只能够起到防走光或保暖等功效，但是辅助方面的功能性还较为欠缺，例如有的女生穿鞋时间较长可能产生异味，此时没有较好的除味方法，又者例如穿着人员的脚踝处有可能因为运动时间长而出现酸疼或冬天的寒气较大，此时打底裤又没有相对应的解决和缓解的办法的问题。

[0005] 为实现上述目的，本实用新型提供如下技术方案：一种具有按扣结构的双层打底裤，包括主体、保护机构和多元化置放机构，所述主体的前端设置有保护机构，所述主体的下端两侧设置有多元化置放机构；

[0006] 所述多元化置放机构包括：

[0007] 贴边，其设置于所述主体的下端两侧；

[0008] 弹性边条，其连接于所述贴边的边侧中端；

[0009] 收紧件，其连接于所述弹性边条的另一侧；

[0010] 内置袋囊，其设置于所述收紧件的内侧中端；

[0011] 连接件，其固定于所述收紧件的边侧；

[0012] 魔术贴组件，其设置于所述连接件的内侧中部；

[0013] 束脚装带，其设置于所述主体的下端底部。

[0014] 优选的，所述主体包括：

[0015] 外打底裤，其设置于所述保护机构的内侧；

[0016] 扣眼，其设置于所述外打底裤的顶部边侧；

[0017] 内塑性裤，其设置于所述外打底裤的内部；

[0018] 按扣，其设置于所述内塑性裤的顶部边侧。

[0019] 优选的，所述内塑性裤通过按扣与扣眼和外打底裤构成卡扣结构，且按扣与扣眼两者之间的尺寸相匹配。

[0020] 优选的，所述保护机构包括：

[0021] 固定侧边，其设置于所述主体的前端两侧；

[0022] 贴合置袋，其连接于所述固定侧边的内侧；

[0023] 缝合边，其设置于所述贴合置袋的顶部；

[0024] 弹性压合条，其连接于所述缝合边的另一侧。

[0025] 优选的，所述弹性压合条通过缝合边与贴合置袋之间相互缝合，且贴合置袋的两侧设置有固定侧边。

[0026] 优选的，所述收紧件通过连接件、魔术贴组件与弹性边条和贴边构成弹性收紧结构，且连接件、弹性边条与贴边三者之间相连接。

[0027] 优选的，所述束脚装带与主体两者之间为固定连接，且束脚装带沿着主体的竖直中轴线对称分布。

[0028] 与现有技术相比，本实用新型的有益效果是：该具有按扣结构的双层打底裤，内置袋囊的存在可以方便使用者放置香包或者放置可吸附异味的炭包层，放置完毕后利用魔术贴组件将其绑缚在贴边四周，能够给使用者自身带来一定范围的香气，同时也可达到吸附和净化异味的效果，并且，因长时间的走动脚踝酸疼时，也可装置相对应的中草药包来达到缓和状态的作用。

[0029] 由按扣与扣眼两组卡扣式的设置可以便于使用者将内塑性裤和外打底裤进行双层组合限位，形成外层的外打底裤为可拆卸丝袜，当出现勾丝撕破等现象时，可随时进行替换。

[0030] 当使用者宫寒体虚时，贴合置袋的存在就能够便于使用者将暖宝宝贴片撕开放于其中，其发热部位正对于子宫，且有着内塑性裤与外打底裤的存在，能够避免其高温部分直对皮肤，安全之余的同时也给使用者带来缓解和舒适。

[0031] 内置袋囊的存在可以方便使用者放置香包或者放置可吸附异味的炭包层，放置完毕后利用魔术贴组件将其绑缚在贴边四周，能够给使用者自身带来一定范围的香气，同时也可达到吸附和净化异味的效果，并且，因长时间的走动脚踝酸疼时，也可装置相对应的中草药包来达到缓和状态的作用，使用者只需要记得定时更换即可。

附图说明

[0032] 图1为本实用新型正面结构示意图；

[0033] 图2为本实用新型正面局部结构示意图；

[0034] 图3为本实用新型图1中A处局部放大结构示意图。

[0035] 图中：1、主体；101、外打底裤；102、扣眼；103、内塑性裤；104、按扣；2、保护机构；201、固定侧边；202、贴合置袋；203、缝合边；204、弹性压合条；3、多元化置放机构；301、贴边；302、弹性边条；303、收紧件；304、内置袋囊；305、连接件；306、魔术贴组件；307、束脚装带。

具体实施方式

[0036] 如图1所示，一种具有按扣结构的双层打底裤，包括：主体1；主体1的前端设置有保护机构2，主体1的下端两侧设置有多元化置放机构3，主体1包括：外打底裤101，其设置于保护机构2的内侧；扣眼102，其设置于外打底裤101的顶部边侧；内塑性裤103，其设置于外打底裤101的内部；按扣104，其设置于内塑性裤103的顶部边侧，内塑性裤103通过按扣104与扣眼102和外打底裤101构成卡扣结构，且按扣104与扣眼102两者之间的尺寸相匹配，由按扣104与扣眼102两组卡扣式的设置可以便于使用者将内塑性裤103和外打底裤101进行双层组合限位，形成外层的外打底裤101为可拆卸丝袜，当出现勾丝撕破等现象时，可随时进行替换。

[0037] 如图2所示，一种具有按扣结构的双层打底裤，保护机构2包括：固定侧边201，其设置于主体1的前端两侧；贴合置袋202，其连接于固定侧边201的内侧；缝合边203，其设置于贴合置袋202的顶部；弹性压合条204，其连接于缝合边203的另一侧，弹性压合条204通过缝合边203与贴合置袋202之间相互缝合，且贴合置袋202的两侧设置有固定侧边201，当使用者宫寒体虚时，贴合置袋202的存在就能够便于使用者将暖宝宝贴片撕开放于其中，其发热部位正对于子宫，且有着内塑性裤103与外打底裤101的存在，能够避免其高温部分直对皮肤，安全之余的同时也给使用者带来缓解和舒适。

[0038] 如图3所示，一种具有按扣结构的双层打底裤，多元化置放机构3包括：贴边301，其设置于主体1的下端两侧；弹性边条302，其连接于贴边301的边侧中端；收紧件303，其连接于弹性边条302的另一侧；内置袋囊304，其设置于收紧件303的内侧中端；连接件305，其固定于收紧件303的边侧；魔术贴组件306，其设置于连接件305的内侧中部，收紧件303通过连接件305、魔术贴组件306与弹性边条302和贴边301构成弹性收紧结构，且连接件305、弹性边条302与贴边301三者之间相连接，束脚装带307，其设置于主体1的下端底部，束脚装带307与主体1两者之间为固定连接，且束脚装带307沿着主体1的竖直中轴线对称分布，内置袋囊304的存在可以方便使用者放置香包或者放置可吸附异味的炭包层，放置完毕后利用魔术贴组件306将其绑缚在贴边301四周，能够给使用者自身带来一定范围的香气，同时也可达到吸附和净化异味的效果，并且，因长时间的走动脚踝酸疼时，也可装置相对应的中草药包来达到缓和状态的作用，使用者只需要记得定时更换即可。

[0039] 工作原理：对于这类的具有按扣结构的双层打底裤首先由按扣104与扣眼102两组卡扣式的设置可以便于使用者将内塑性裤103和外打底裤101进行双层组合限位，形成外层的外打底裤101为可拆卸丝袜，当出现勾丝撕破等现象时，可随时进行替换，然而当使用者宫寒体虚时，贴合置袋202的存在就能够便于使用者将暖宝宝贴片撕开放于其中，其发热部位正对于子宫，且有着内塑性裤103与外打底裤101的存在，能够避免其高温部分直对皮肤，安全之余的同时也给使用者带来缓解和舒适，最后内置袋囊304的存在可以方便使用者放置香包或者放置可吸附异味的炭包层，放置完毕后利用魔术贴组件306将其绑缚在贴边301四周，能够给使用者自身带来一定范围的香气，同时也可达到吸附和净化异味的效果，并且，因长时间的走动脚踝酸疼时，也可装置相对应的中草药包来达到缓和状态的作用，使用者只需要记得定时更换即可。

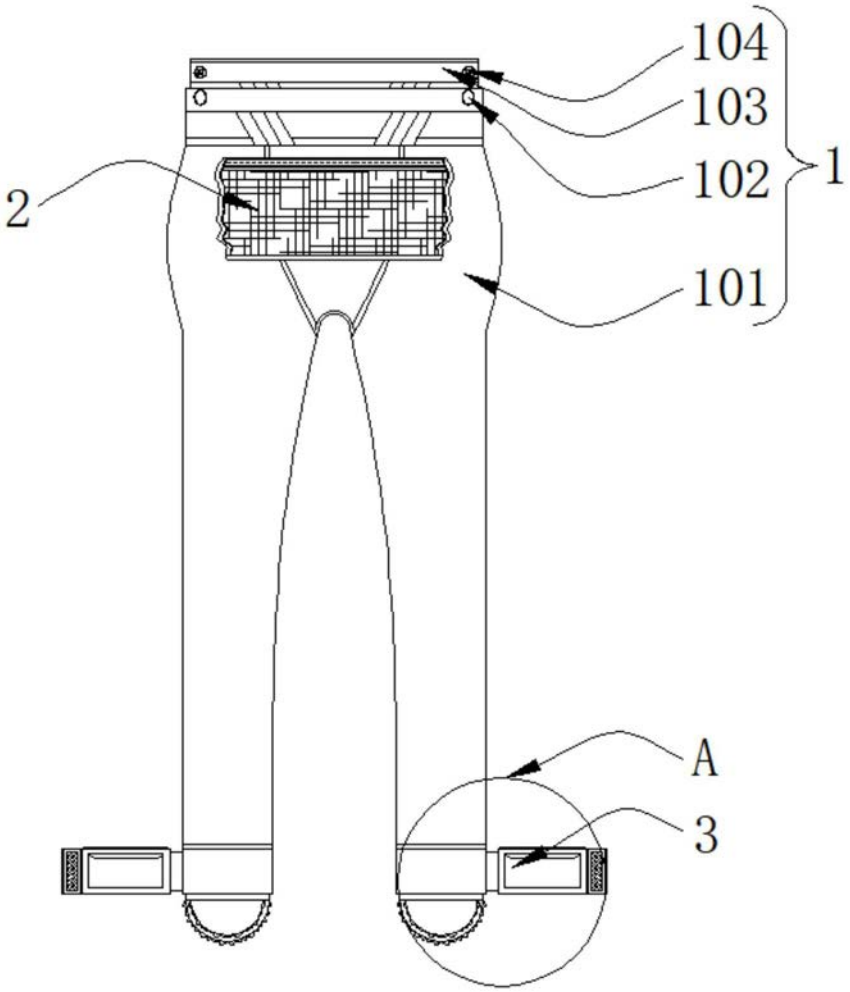

图1

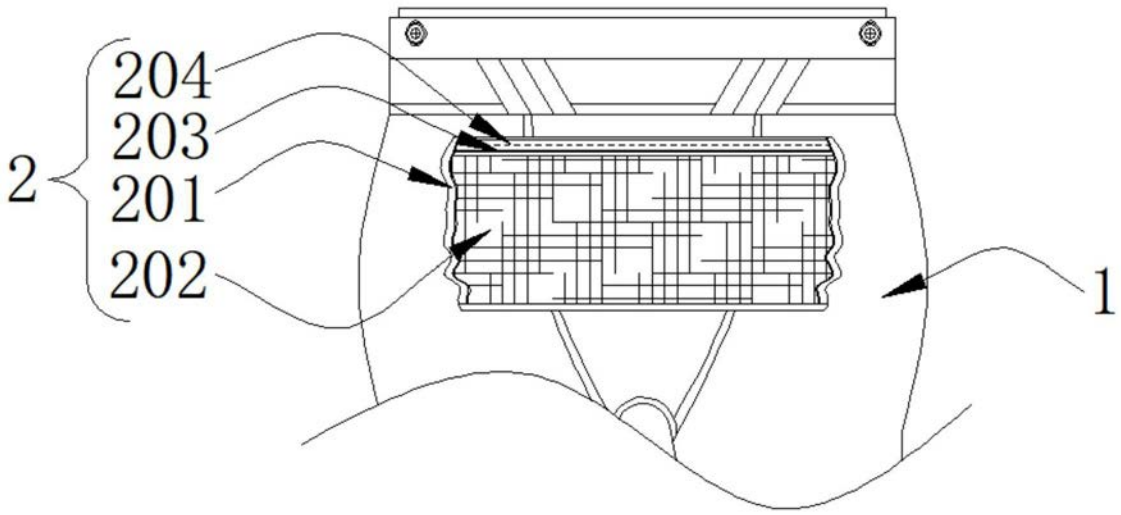

图2

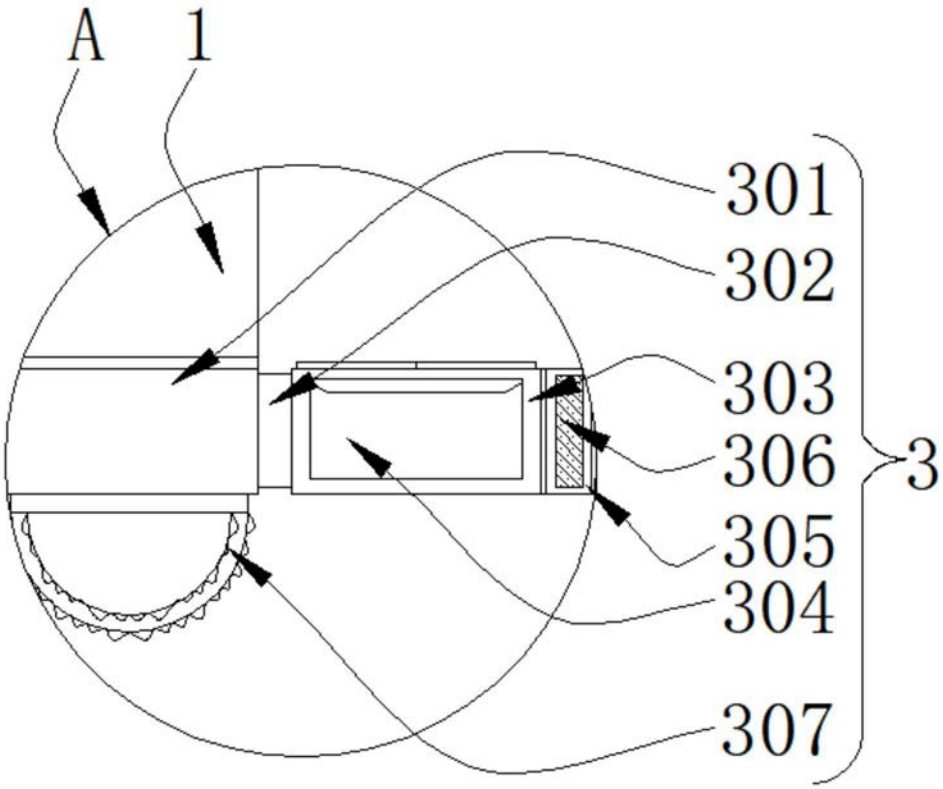

图3