(19)中华人民共和国国家知识产权局

(12)实用新型专利

(10)授权公告号 CN 203263640 U
(45)授权公告日 2013.11.06

(21)申请号 201320028315.8

(22)申请日 2013.01.18

(73)专利权人 青岛市市立医院
地址 266000 山东省青岛市胶州路 1 号

(72)发明人 秦学军

(74)专利代理机构 青岛联信知识产权代理事务所 37227
代理人 段秀瑛 王月玲

(51)Int.Cl.
A61F 13/02(2006.01)
A61B 17/132(2006.01)

权利要求书1页 说明书2页 附图1页

(54)实用新型名称

止血贴

(57)摘要

本实用新型涉及一种止血贴，它包括医用胶布和附于医用胶布上的消毒棉，止血贴的表面附有离型纸，所述的医用胶布及消毒棉之间设有垫块，在医用胶布的两端设有医用绷带，医用绷带的末端设有魔术贴。本实用新型的有益效果在于，通过在常规止血贴的医用胶布及消毒棉之间设有硬质实心半球垫片，并结合具有松紧效果的医用绷带，可以直接绑缚在针眼位置，增加了压迫力的同时，无需用手按压就能止血，不仅安全卫生，还简便实用，止血效果佳。

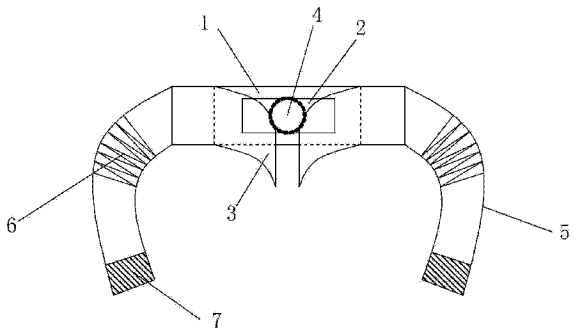

CN 203263640 U

1. 一种止血贴，它包括医用胶布（1）和附于医用胶布（1）上的消毒棉（2），止血贴的表面附有离型纸（3），其特征在于：所述的医用胶布（1）及消毒棉（2）之间设有垫块（4），在医用胶布（1）的两端设有医用绷带（5），医用绷带（5）的末端设有魔术贴（7）。

2. 按照权利要求 1 所述的一种止血贴，其特征在于：所述的医用绷带（5）之间设有松紧带（6）。

3. 按照权利要求 1 所述的一种止血贴，其特征在于：所述的垫块（4）为实心半球体。

止血贴

技术领域

[0001] 本实用新型涉及医疗器械领域，具体的说是一种具有止血功能的创可贴。

背景技术

[0002] 抽血或输液是医务人员常见的医疗操作。目前，护士抽完血或者输完液后，一般采用卫生棉球或卫生棉签按压针眼进行止血。由于现有的卫生棉球和卫生棉签止血时，需要病人另一只手指或其他人辅助压住卫生棉球或卫生棉签，才能达到止血目的。这样，就存在一定的缺陷：第一、由于用手按压，容易增加细菌的传播机会；第二、需要另一只手按压或其他人辅助按压，及其不方便；第三、有些粗心的人没有耐心一直按压针眼处，在血液还没有凝固的时候就丢弃了卫生棉球或卫生棉签，这样导致血管针眼处的血还会冒出来，若空气进入或细菌感染，必将产生严重后果；第四、如果按压不好，血会冒出来或者引起不同程度的皮下瘀血，即便是不出现状况，有些病人由于凝血方面的原因或者是衣服袖口太紧，需要压很长时间，病人非常着急和不方便！

实用新型内容

[0003] 根据上述不足之处，本实用新型的目的是提供一种无需人工按压的止血贴。

[0004] 为实现上述目的，本实用新型的技术方案是：一种止血贴，它包括医用胶布和附于医用胶布上的消毒棉，止血贴的表面附有离型纸，所述的医用胶布及消毒棉之间设有垫块，在医用胶布的两端设有医用绷带，医用绷带的末端设有魔术贴。

[0005] 优选的是：所述的医用绷带之间设有松紧带。

[0006] 优选的是：所述的垫块为实心半球体。

[0007] 本实用新型的有益效果在于，通过在常规止血贴的医用胶布及消毒棉之间设有硬质实心半球垫片，并结合具有松紧效果的医用绷带，可以直接绑缚在针眼位置，增加了压迫力的同时，无需用手按压就能止血，不仅安全卫生，还简便实用，止血效果佳。

附图说明

[0008] 图 1 是本实用新型的结构示意图。

[0009] 图 2 是本实用新型消毒棉和垫片的结构示意图。

具体实施方式

[0010] 下面结合具体实施例对本实用新型做进一步说明。

[0011] 如图 1 所示的一种止血贴可知，它包括医用胶布 1 和附于医用胶布 1 上的消毒棉 2，止血贴的表面附有离型纸 3，所述的医用胶布 1 及消毒棉 2 之间设有垫块 4，在医用胶布 1 的两端设有医用绷带 5，医用绷带 5 之间设有松紧带 6，可以根据不同人的尺寸，调节松紧；医用绷带 5 的末端设有魔术贴 7，将止血贴固定于针眼处，过松或过紧都可以通过魔术贴 7 来重新固定。垫块 4 优选为实心半球体，即使抽完血后稍有活动，半球体的垫片 4 能很好的

贴合针眼处，且实心的材质更具有压迫力，止血效果更好。

[0012] 使用时，撕下离型纸3，将附有突起垫块4消毒棉对准针眼处，将医用胶布1粘于皮肤固定，隔绝周围空气，同时，根据大小，调节松紧，将魔术贴7粘合即可。

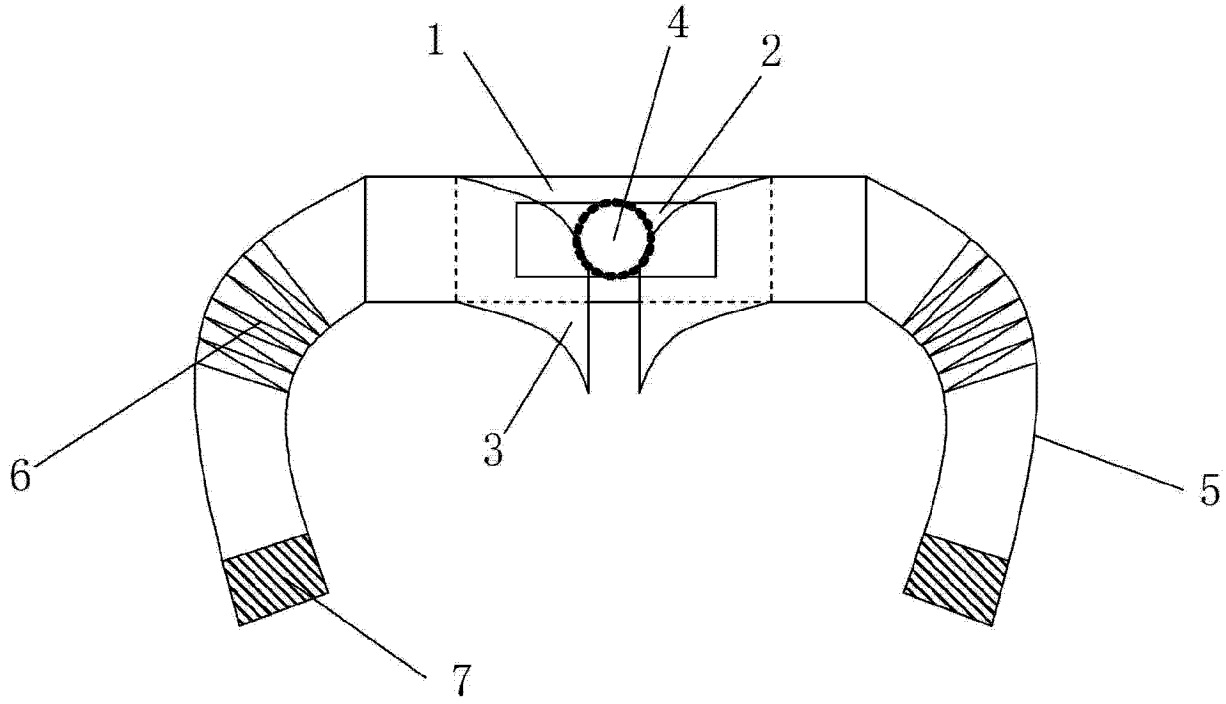

图 1

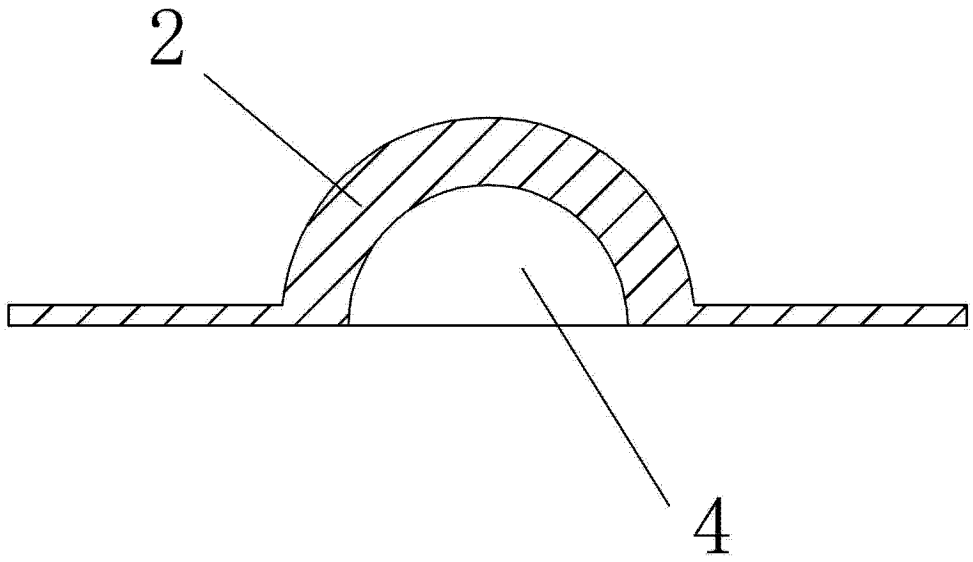

图 2