(19) 대한민국특허청(KR)
(12) 공개특허공보(A)

(11) 공개번호 10-2021-0022484
(43) 공개일자 2021년03월03일

(51) 국제특허분류(Int. Cl.)
A47G 9/10 (2006.01)
(52) CPC특허분류
A47G 9/1054 (2013.01)
A47G 9/109 (2013.01)
(21) 출원번호 10-2020-0069011(분할)
(22) 출원일자 2020년06월08일
심사청구일자 없음
(62) 원출원 특허 10-2020-0003122
원출원일자 2020년01월09일
심사청구일자 2020년01월09일
(30) 우선권주장
1020190101452 2019년08월20일 대한민국(KR)

(71) 출원인
주식회사 다모아케어
경기도 의정부시 서부로 545 ,506호(가능동,경민대학교창업보육센터)
(72) 발명자
남찬숙
서울특별시 노원구 한글비석로24다길 41, 102호(상계동)
서종근
경기도 남양주시 진건읍 진건오남로 100 , 2동 406호(한신아파트)
(74) 대리인
전종일

전체 청구항 수 : 총 12 항

(54) 발명의 명칭 **기능성 베개**

(57) 요 약

본 발명은 사용자가 다양한 자세로 이용할 수 있는 기능성 베개에 관한 것이다.

본 발명의 실시예에 따른 기능성 베개는, 하면(11)과, 하면(11)에서 일정 높이에 위치하는 상면(12)과, 하면(11)과 상면(12) 사이에 형성되는 전,후면(13,14) 및 양측면(15)으로 이루어지며 내부가 중공된 베개(10)에

(뒷면에 계속)

대 표 도 - 도9

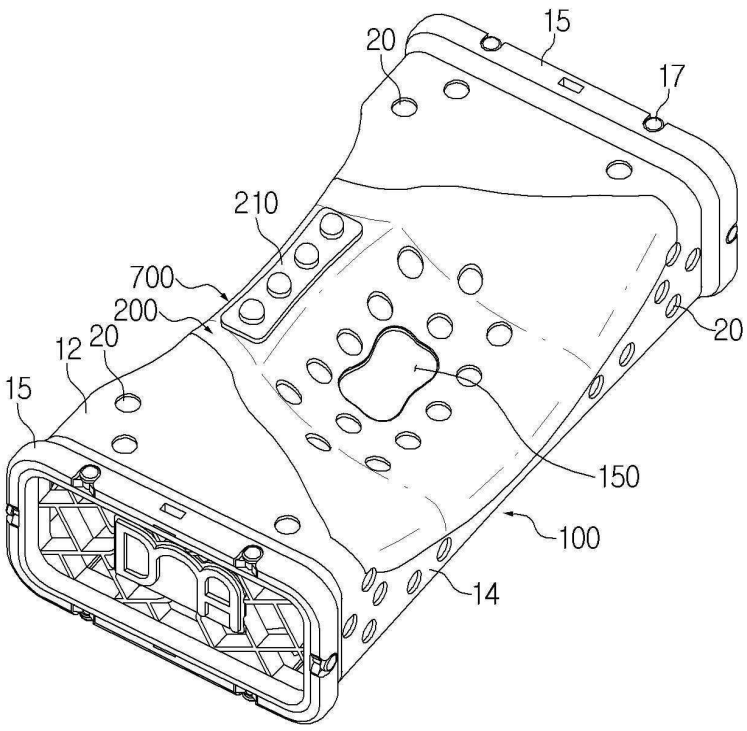

있어서, 베개(10)의 상면(12)과 후면(14)이 라운드 형상으로 높이가 낮아지도록 함몰되어 사용자의 뒷머리를 지지하는 뒷머리 받침부(100)와; 뒷머리 받침부(100)의 전방인 전면(13)과 상면(12)이 일정폭으로 오목하게 함몰되어 뒷머리 받침부(100)의 전방으로 연장되어 사용자의 목 부분을 지지하는 목 받침부(200)와; 베개(10)의 하면(11)에서 사용자의 눈, 코, 입의 얼굴 영역이 중공된 베개(10) 내부를 향하도록 얼굴삽입홀(310)을 구비하는 얼굴 받침부(300)와; 베개(10)의 상면(12) 또는 전면(13)에 형성되며 사용자의 귀 영역이 위치하도록 베개(10) 내부를 향하도록 함몰되어 사용자의 귀가 위치하는 귀 받침부(400);를 포함하는 것을 특징으로 한다.

(52) CPC특허분류
A47G 2400/12 (2013.01)

명 세 서

청구범위

청구항 1

하면(11)과, 하면(11)에서 일정 높이에 위치하는 상면(12)과, 하면(11)과 상면(12) 사이에 형성되는 전,후면(13,14) 및 양측면(15)으로 이루어지며 내부가 중공된 베개(10)에 있어서,

베개(10)의 상면(12)과 후면(14)이 라운드 형상으로 높이가 낮아지도록 함몰되어 사용자의 뒷머리를 지지하는 뒷머리 받침부(100)와;

뒷머리 받침부(100)의 전방인 전면(13)과 상면(12)이 일정폭으로 오목하게 함몰되어 뒷머리 받침부(100)의 전방으로 연장되어 사용자의 목 부분을 지지하는 목 받침부(200)와;

베개(10)의 하면(11)에서 사용자의 눈, 코, 입의 얼굴 영역이 중공된 베개(10) 내부를 향하도록 얼굴삽입홀(310)을 구비하는 얼굴 받침부(300)와;

베개(10)의 상면(12) 또는 전면(13)에 형성되며 사용자의 귀 영역이 위치하도록 베개(10) 내부를 향하도록 함몰되어 사용자의 귀가 위치하는 귀 받침부(400);를 포함하는 것을 특징으로 하는 기능성 베개.

청구항 2

청구항 1에 있어서, 뒷머리 받침부(100)와 목 받침부(200)의 중앙 바닥에는 전후방향으로 일정 폭으로 오목한 통풍부(110)가 형성된 것을 특징으로 하는 기능성 베개.

청구항 3

청구항 1에 있어서, 얼굴삽입홀(310)의 외면에는 사용자의 눈, 코와 입을 제외한 얼굴이 안착되도록 지지하며 볼록하게 돌출된 쿠션부(320)가 형성된 것을 특징으로 하는 기능성 베개.

청구항 4

청구항 1에 있어서, 베개(10)의 상면(12) 또는 양측면(15)에는 머리 받침부(100)의 상부에 사용자의 이마를 고정하는 이마 지지부(500)의 양끝단이 착탈식으로 고정되는 것을 특징으로 하는 기능성 베개.

청구항 5

청구항 1에 있어서, 얼굴 받침부(300)가 형성된 베개(10)의 하면(11)에는 중앙에 얼굴삽입홀(310)에 대응되는 관통공(610)이 형성되어 있으면서 얼굴 받침부(300)를 커버하는 얼굴커버(600)가 착탈식으로 고정되는 것을 특징으로 하는 기능성 베개.

청구항 6

청구항 1 내지 청구항 5 중의 어느 한 항에 있어서, 뒷머리 받침부(100), 목 받침부(200), 얼굴 받침부(300), 귀 받침부(400)의 표면에는 내부로 관통된 공기유동홀(20)이 형성되는 것을 특징으로 하는 기능성 베개.

청구항 7

하면(11)과, 하면(11)에서 일정 높이에 위치하는 상면(12)과, 하면(11)과 상면(12) 사이에 형성되는 전,후면(13,14) 및 양측면(15)으로 이루어지며 내부가 중공된 베개(10)에 있어서,

베개(10)의 상면(12)과 후면(14)이 라운드 형상으로 높이가 낮아지도록 함몰되어 사용자의 뒷머리를 지지하는 뒷머리 받침부(100)와;

뒷머리 받침부(100)의 전방인 전면(13)과 상면(12)이 일정폭으로 오목하게 함몰되어 뒷머리 받침부(100)의 전방으로 연장되어 사용자의 목 부분을 지지하는 목 받침부(200)와;

베개(10)의 하면(11)에서 사용자의 눈, 코, 입의 얼굴 영역이 중공된 베개(10) 내부를 향하도록 얼굴삽입홀

(310)을 구비하는 얼굴 받침부(300)와;

베개(10)의 전면(13) 중앙부분이 상면 및 하면방향으로 오목하게 함몰되어 사용자의 목 또는 뒷머리를 지지하는 머리 받침부(700);를 포함하는 것을 특징으로 하는 기능성 베개.

청구항 8

청구항 7에 있어서, 뒷머리 받침부(100)는 인체의 뒷머리의 굴곡에 알맞도록 상면의 높이(H1)가 후면의 높이(H2)보다 높게 형성되고, 후면의 폭(L2)이 상면의 폭(L1) 보다 넓게 형성된 것을 특징으로 하는 기능성 베개.

청구항 9

청구항 7에 있어서, 중앙부분에는 일정크기로 관통된 코통과홀(150)이 형성된 것을 특징으로 하는 기능성 베개.

청구항 10

청구항 7에 있어서, 목받침부(100)에는 안착되는 목을 지압하는 지압부(210)가 설치된 것을 특징으로 하는 기능성 베개.

청구항 11

청구항 7에 있어서, 뒷머리 받침부(100)에서 이웃하게 상면에 사용자의 귀 영역이 위치하도록 베개(10) 내부를 향하도록 함몰된 귀 받침부(400)를 더 포함하는 것을 특징으로 하는 기능성 베개.

청구항 12

청구항 7에 있어서, 상면(12), 하면(11), 전,후면(13,14), 양측면(15), 뒷머리 받침부(100), 목 받침부(200), 머리 받침부(700)의 표면에는 내부로 관통된 공기유동홀(20)이 형성되는 것을 특징으로 하는 기능성 베개.

발명의 설명

기 술 분 야

[0001] 본 발명은 사용자가 다양한 자세로 이용할 수 있는 기능성 베개에 관한 것이다.

배 경 기 술

[0002] 베개는 사람들이 잠을 자거나 누울 때에 머리를 괴기 위해 이용되는 것으로서, 최근 베개의 효율성 등에 대한 관심이 증대됨에 따라, 일반적인 베개에서부터 다양한 기능성 베개에 이르기까지 다양한 각도에서 연구 및 개발되고 있다.

[0003] 전통적인 베개를 사용하는 경우, 고개가 앞으로 숙여지게 되므로 'C'자 형태로 된 경추가 역으로 휘어지게 되게 되는 압박을 받게 되는 것은 물론 동시에 뒷목 근육이 경직되는 현상이 발생하므로 수면을 취하고 나면 개운하지 않고 오히려 목이 뻐근해 지고, 이런 상태가 지속될 경우에 목 디스크 등의 질병이 유발될 수 있다는 문제점이 있다.

[0004] 취침시 경추를 바른 자세로 유지시켜줄 수 있는 경추 보호 기능을 가진 많은 종류의 베개가 개발되어 시판되고 있다. 기본적으로 이런 경추 보호용 베개는 머리를 낮게 유지하면서 목 부위를 받쳐줄 수 있는 구조로 되어 있다.

[0005] 최근에는 메모리폼 베개가 개발되고 있는바, 메모리폼 베개는 재질 특성상 압착 변형 및 탄성 복원력은 우수하지만 일정한 압착 강도로 유지되기 어렵기 때문에 실질적인 경추 보호가 어렵고, 수면 중 자세 변경, 특히 옆으로 누워 자는 형태에서는 안락함이 떨어지는 문제점이 발생된다.

선행기술문헌

특허문헌

[0006] (특허문헌 0001) 등록특허 제10-0675262호(2007.01.22)

발명의 내용

해결하려는 과제

[0007] 본 발명이 해결하고자 하는 과제는 인체의 목과 뒷머리의 굴곡에 적합하게 사용자의 뒷머리가 위치하도록 하고, 사용자의 눈, 코, 입이 내부를 향하도록 편안하게 엎드릴 수 있는 있는 기능성 베개에 관한 것이다.

[0008] 본 발명의 다른 과제는 상면에 후방으로 갈수록 높이가 낮아지도록 뒷머리 받침부를 형성하고, 하면에 편안하게 엎드릴 수 있는 얼굴 받침부를 형성하며, 전면 또는 상면에 옆으로 누워도 귀가 눌리는 것을 방지할 수 있는 귀 받침부를 형성하여 다양한 자세로 이용할 수 있는 기능성 베개를 제공하는 데 있다.

[0009] 본 발명의 또다른 해결과제는 상면에서 후면으로 갈수록 높이가 낮아지도록 뒷머리 받침부를 형성하고, 전면에 머리를 지지할 수 있는 머리 받침부를 형성하여 용도에 따라 높이를 조절하면서 머리를 받칠 수 있는 기능성 베개를 제공하는 데 있다.

과제의 해결 수단

[0010] 본 발명의 실시예에 따른 기능성 베개는, 하면(11)과, 하면(11)에서 일정 높이에 위치하는 상면(12)과, 하면(11)과 상면(12) 사이에 형성되는 전,후면(13,14) 및 양측면(15)으로 이루어지며 내부가 중공된 베개(10)에 있어서, 베개(10)의 상면(12)과 후면(14)이 라운드 형상으로 높이가 낮아지도록 함몰되어 사용자의 뒷머리를 지지하는 뒷머리 받침부(100)와; 뒷머리 받침부(100)의 전방인 전면(13)과 상면(12)이 일정폭으로 오목하게 함몰되어 뒷머리 받침부(100)의 전방으로 연장되어 사용자의 목 부분을 지지하는 목 받침부(200)와; 베개(10)의 하면(11)에서 사용자의 눈, 코, 입의 얼굴 영역이 중공된 베개(10) 내부를 향하도록 얼굴삽입홀(310)을 구비하는 얼굴 받침부(300)와; 베개(10)의 상면(12) 또는 전면(13)에 형성되며 사용자의 귀 영역이 위치하도록 베개(10) 내부를 향하도록 함몰되어 사용자의 귀가 위치하는 귀 받침부(400);를 포함하는 것을 특징으로 한다.

[0011] 바람직하게, 뒷머리 받침부(100)와 목 받침부(200)의 중앙 바닥에는 전후방향으로 일정 폭으로 오목한 통풍부(110)가 형성된 것을 특징으로 한다.

[0012] 바람직하게, 뒷머리 받침부(100)는 바닥에서 소정거리 이격되어 있으면서 일단과 타단이 양측면에 연결되어 뒷머리의 움직임을 방지하는 탄성을 갖는 움직임 방지부(120)가 형성되고, 뒷머리 받침부(100)의 바닥에는 움직임 방지부(120)에 의해 뒷머리를 눌리는 것을 방지할 수 있도록 움직임 방지부(120)가 삽입되는 삽입홈(130)이 형성된 것을 특징으로 한다.

[0013] 바람직하게, 얼굴삽입홀(310)의 외면에는 사용자의 눈, 코와 입을 제외한 얼굴이 안착되도록 지지하며 볼록하게 돌출된 쿠션부(320)가 형성된 것을 특징으로 한다.

[0014] 바람직하게, 베개(10)의 상면(12) 또는 양측면(15)에는 머리 받침부(100)의 상부에 사용자의 이마를 고정하는 이마 지지부(500)의 양끝단이 착탈식으로 고정되는 것을 특징으로 한다.

[0015] 바람직하게, 얼굴 받침부(300)가 형성된 베개(10)의 하면(11)에는 중앙에 얼굴삽입홀(310)에 대응되는 관통공(610)이 형성되어 있으면서 얼굴 받침부(300)를 커버하는 얼굴커버(600)가 착탈식으로 고정되는 것을 특징으로 한다.

[0016] 바람직하게, 뒷머리 받침부(100), 목 받침부(200), 얼굴 받침부(300), 귀 받침부(400)의 표면에는 내부로 관통된 공기유동홀(20)이 형성되는 것을 특징으로 한다.

[0017] 본 발명의 다른 실시예에 따른 기능성 베개는, 하면(11)과, 하면(11)에서 일정 높이에 위치하는 상면(12)과, 하면(11)과 상면(12) 사이에 형성되는 전,후면(13,14) 및 양측면(15)으로 이루어지며 내부가 중공된 베개(10)에 있어서, 베개(10)의 상면(12)과 후면(14)이 라운드 형상으로 높이가 낮아지도록 함몰되어 사용자의 뒷머리를 지지하는 뒷머리 받침부(100)와; 뒷머리 받침부(100)의 전방인 전면(13)과 상면(12)이 일정폭으로 오목하게 함몰되어 뒷머리 받침부(100)의 전방으로 연장되어 사용자의 목 부분을 지지하는 목 받침부(200)와; 베개(10)의 하면(11)에서 사용자의 눈, 코, 입의 얼굴 영역이 중공된 베개(10) 내부를 향하도록 얼굴삽입홀(310)을 구비하는 얼굴 받침부(300)와; 베개(10)의 전면(13) 중앙부분이 상면 및 하면방향으로 오목하게 함몰되어 사용자의 목 또는 뒷머리를 지지하는 머리 받침부(700);를 포함하는 것을 특징으로 한다.

발명의 효과

[0018] 본 발명의 기능성 베개는 인체의 목과 뒷머리의 굴곡에 적합하게 사용자의 뒷머리를 위치시킬 수 있고, 사용자의 눈, 코, 입이 내부를 향하도록 편안하게 엎드릴 수 있으며, 옆으로 누워도 귀가 눌리는 것을 방지할 수 있는 장점이 있다.

[0019] 또한, 본 발명은 뒷머리 받침부의 양측면에 머리의 측부와 후두부를 지지하는 움직임 방지부를 형성하여 머리를 뒤척이더라도 머리의 움직임을 최소화시킬 수 있는 장점이 있다.

[0020] 또한, 본 발명은 상면에서 후면으로 갈수록 높이가 낮아지도록 뒷머리 받침부를 형성하고, 전면에 머리를 지지할 수 있는 머리 받침부를 형성하여 용도에 따라 높이를 조절하면서 머리를 받칠 수 있는 장점이 있다.

도면의 간단한 설명

[0021] 도 1은 본 발명의 제1실시예에 따른 기능성 배개의 사시도.

도 2는 도 1의 평면도.

도 3은 도 1의 저면도.

도 4는 도 1의 전면과 하면이 나타난 사시도.

도 5는 본 발명의 제2실시예에 따른 기능성 배개의 사시도.

도 6은 본 발명의 제3실시예에 따른 기능성 배개의 사시도.

도 7은 본 발명의 제4실시예에 따른 기능성 배개의 사시도.

도 8은 본 발명의 제5실시예에 따른 기능성 배개의 사시도.

도 9는 본 발명의 제6실시예에 따른 기능성 배개의 사시도.

도 10은 도 9의 분해사시도.

도 11은 도 9의 평면도.

도 12는 도 9의 전면도.

도 13은 본 발명의 제7실시예에 따른 기능성 배개의 사시도.

발명을 실시하기 위한 구체적인 내용

[0022] 이하, 첨부된 도면을 참조하여 본 발명의 실시예를 설명한다.

[0023] 도 1 내지 도 6에 도시된 바와 같이 본 발명의 제1실시예에 따른 기능성 베개(10)는 내부가 중공된 육면체 형상으로 하면(11)과, 하면(11)에서 일정 높이에 위치하는 상면(12)과, 하면(11)과 상면(12) 사이에 형성되는 전,후면(13,14) 및 양측면(15)으로 이루어진다. 이때, 하면(11), 상면(12), 전후면(13,14)의 모서리부분은 라운드 곡면으로 형성되는 것이 바람직하다.

[0024] 본 발명의 기능성 베개(10)는 뒷머리 받침부(100), 목 받침부(200), 얼굴 받침부(300), 귀 받침부(400)를 포함한다.

[0025] 뒷머리 받침부(100)는 베개(10)의 상면(12)과 후면(14)이 라운드 형상으로 높이가 낮아지도록 함몰되어 사용자의 뒷머리를 지지한다. 이때, 뒷머리 받침부(100)는 전방에서 후방으로 갈수록 높이가 낮아지도록 형성되고, 후방의 폭이 전방보다 넓게 형성된다. 즉, 뒷머리 받침부(100)는 인체의 뒷머리의 굴곡에 알맞도록 상면의 높이(H1)가 후면의 높이(H2)보다 높게 형성되고, 후면의 폭(L2)이 상면의 폭(L1) 보다 넓게 형성된다. 이러한 뒷머리 받침부(100)는 높이의 차이로 인하여 뒷머리를 동시에 편안하게 지지할 수 있게 된다.

[0026] 뒷머리 받침부(100)의 중앙 바닥에는 전후방향으로 일정 폭으로 오목한 통풍부(110)가 형성될 수 있다. 이러한 통풍부(110)에 의해서 사용자의 뒷머리가 뒷머리 받침부(100)에 위치하더라도 공기가 전후방향으로 이동하면서 땀을 식혀주게 된다.

[0027] 또한, 뒷머리 받침부(100)는 바닥에서 소정거리 이격되어 있으면서 일단과 타단이 양측면에 연결되어 뒷머리의 움직임을 방지하는 탄성을 갖는 움직임 방지부(120)가 형성된다. 움직임 방지부(120)는 일정한 간격으로 다수개 형성된다. 이에 따라 사용자의 뒷머리가 뒷머리 받침부(100)에 위치하면 움직임 방지부(120)가 뒷머리를 감싸면

서 밀착되기 때문에 사용자가 머리를 뒤척이더라도 움직임을 최소화시키게 된다. 이때, 뒷머리 받침부(100)의 바닥에는 움직임 방지부(120)에 의해 뒷머리를 눌리는 것을 방지할 수 있도록 움직임 방지부(120)가 삽입되는 삽입홈(130)이 형성되는 것이 바람직하다.

[0028] 목 받침부(200)는 뒷머리 받침부(100)의 전방인 전면(13)과 상면(12)이 일정폭으로 오목하게 함몰되어 사용자의 목 부분을 지지한다. 목 받침부(200)의 후방은 뒷머리 받침부(100)의 전방으로 연장되어 자연스럽게 사용자의 목을 지지하게 된다.

[0029] 얼굴 받침부(300)는 베개(10)의 하면(11)에서 사용자의 눈, 코, 입의 얼굴 영역이 중공된 베개(10) 내부를 향하도록 얼굴삽입홀(310)이 형성된다. 얼굴삽입홀(310)의 외면에는 사용자의 눈, 코와 입을 제외한 얼굴이 안착되도록 지지하며 볼록하게 돌출된 쿠션부(320)가 형성된다. 이에 따라 사용자가 엎드려 사용자의 얼굴부분이 쿠션부(320)에 밀착하게 되면 탄성적으로 지지되어 얼굴의 눌림을 방지할 수 있게 된다.

[0030] 귀 받침부(400)은 베개(10)의 상면(12) 또는 전면(13)에 형성되며 사용자의 귀 영역이 위치하도록 베개(10) 내부를 향하도록 함몰되어 사용자의 귀가 위치하는 형성된다. 이러한 도 4에 도시된 바와 같이, 귀 받침부(400)가 베개(10)의 전면(13)에 형성된 경우에 베개(10)를 세로로 세운 후에 사용자의 귀가 귀 받침부(400)에 위치하도록 옆으로 누우면 귀눌림을 방지하면서 머리를 지지할 수 있게 된다.

[0031] 또한, 도 5에 도시된 바와 같이, 본 발명의 제2실시예에 따른 기능성 베개(10)는 하면(11), 상면(12), 전후면(13,14), 양측면(15), 뒷머리 받침부(100), 목 받침부(200), 얼굴 받침부(300), 귀 받침부(400)의 표면은 내부로 관통된 공기유동홀(20)이 형성된다. 이에 따라 외부의 공기가 공기유동홀(20)를 통과하여 내부로 유입되기 때문에 사용자가 얼굴 받침부(300)를 이용하여 엎드리더라도 원활하게 호흡할 수 있게 된다.

[0032] 또한, 도 6에 도시된 바와 같이, 본 발명의 제3실시예에 따른 기능성 베개(10)는 귀 받침부(400)가 베개의 상면(12)에 형성된 경우에 뒷머리 받침부(200)의 이웃하게 위치한다. 이에 따라 베개를 평상시와 같이 위치시킨 상태에서 귀가 귀 받침부(400)에 위치하도록 옆으로 누우면 베개를 이동시킬 필요가 없이 귀눌림을 방지하면서 머리를 지지할 수 있게 된다.

[0033] 또한, 도 7에 도시된 바와 같이, 본 발명의 제4실시예에 따른 기능성 베개(10)는 뒷머리 받침부(100)의 상부에서 위치하면서 사용자의 이마를 고정하는 이마 지지부(500)를 더 포함한다. 이때, 이마 지지부(500)의 양끝단은 베개(10)의 상면(12) 또는 양측면(15)에 벨크로방식으로 체결되는 것이 바람직하다. 이러한 이마 지지부(500)에 의해서 수면시에 뒷머리 받침부(100)에 놓인 사용자의 이마를 고정하기 때문에 머리가 움직임을 것을 방지할 수 있게 된다.

[0034] 또한, 도 8에 도시된 바와 같이, 본 발명의 제5실시예에 따른 기능성 베개(10)는 얼굴 받침부(300)를 커버하는 얼굴커버(600)를 더 포함한다. 이때, 얼굴커버(600)는 중앙에 얼굴삽입홀(310)에 대응되는 관통공(610)이 형성되어 있으며 얼굴 받침부(300)가 형성된 베개(10)의 하면(11)에 벨크로방식으로 체결되는 것이 바람직하다. 이러한 얼굴커버(600)에 의해서 얼굴 받침부(300)에 얼굴을 안착시키는 경우에 얼굴에 묻는 얼굴기름, 화장품 등이 베개에 직접 묻는 것을 차단할 수 있게 된다.

[0035] 또한, 도 9 내지 도 12에 도시된 바와 같이 본 발명의 제6실시예에 따른 기능성 베개(10)는 상면(12), 하면(11) 및 전,후면(13,14)의 끝단에는 내측으로 연장된 고정홀(16)이 형성되고, 양측면(15)의 테두리에는 외측으로 연장된 고정돌기(17)가 형성된다. 이에 따라 양측면을 상면, 하면 및 전후면의 공간에 삽입하면 고정돌기(17)가 고정홀(16)에 밀착되어 고정되게 된다. 이때, 기능성 배개는 상면, 하면, 전후면 및 양측면에는 내부로 관통된 공기유동홀(20)이 형성된다.

[0036] 한편, 본 발명의 기능성 배개에는 뒷머리 받침부(100), 목 받침부(200), 얼머리 받침부(700)가 형성된다.

[0037] 뒷머리 받침부(100)는 베개(10)의 상면(12)과 후면(14)이 라운드 형상으로 높이가 낮아지도록 함몰되어 사용자의 뒷머리를 지지한다. 이때, 뒷머리 받침부(100)는 전방에서 후방으로 갈수록 높이가 낮아지도록 형성되고, 후방의 폭이 전방보다 넓게 형성된다. 즉, 뒷머리 받침부(100)는 인체의 뒷머리의 굴곡에 알맞도록 상면의 높이(H1)가 후면의 높이(H2)보다 높게 형성되고, 후면의 폭(L2)이 상면의 폭(L1) 보다 넓게 형성된다. 이러한 뒷머리 받침부(100)는 높이의 차이로 인하여 뒷머리를 동시에 편안하게 지지할 수 있게 된다.

[0038] 그리고, 뒷머리 받침부(100)의 중앙부분에는 일정크기로 관통된 코통과홀(150)이 형성된다. 이러한 코통과홀(150)는 후면에 위치하는 얼굴 받침부(300)에 사용자가 얼굴을 밀착되는 경우에 사용자의 코가 뒷머리지지부의 후면에 닿는 것을 방지할 수 있게 된다.

[0039] 목 받침부(200)는 베개(10)의 전면(13) 상단에서 상면(12)이 일정간격 및 일정폭으로 함몰되어 사용자의 목 부분을 지지한다. 또한, 목받침부(100)에는 안착되는 목을 지압하는 지압부(210)가 설치된다. 이러한 지압부(210)는 목 받침부(200)에 지압돌기가 일체로 형성되거나 또는 상면에 탄성을 갖는 지압돌기(211)가 돌출되고 후면에 체결돌기가 형성된 지압패드가 착탈식으로 설치되는 것이 바람직하다.

[0040] 한편, 얼굴 받침부(300)는 베개(10)의 하면(11)에서 사용자의 눈, 코, 입의 얼굴 영역이 중공된 베개(10) 내부를 향하도록 얼굴삽입홀(310)이 형성된다. 얼굴 받침부는 얼굴삽입홀(310)의 외면에 사용자의 눈, 코와 입을 제외한 얼굴을 지지하는 지지패드(320)가 착탈식으로 장착된다. 지지패드(320)는 탄성을 갖는 실리콘 등으로 형성되고 후면에 체결돌기가 형성된다. 그리고, 지지패드(320)는 얼굴삽입홀(310)의 외면에 형성된 체결공에 체결돌기가 체결된다. 이에 따라 사용자가 엎드려 얼굴부분이 밀착되면 얼굴의 눌림을 방지하며, 지지패드를 사용자가 변경되는 경우에도 용이하게 교체할 수 있게 된다.

[0041] 머리 받침부(700)는 베개(10)의 전면(13) 중앙부분이 상면 및 하면방향으로 오목하게 함몰되어 사용자의 목 또는 뒷머리를 지지한다. 이러한 머리 받침부(700)는 베개의 후면을 바닥에 위치시킨 후에 사용자의 목 또는 뒷머리를 지지하여 높은 위치시키면 사용자의 머리를 높은 위치로 지지하게 된다.

[0042] 또한, 도 6에 도시된 바와 같이, 본 발명의 제5실시예에 따른 기능성 베개(10)는 제4실시예의 뒷머리 받침부(100)에서 이웃하게 상면에 사용자의 귀 영역이 위치하도록 베개(10) 내부를 향하도록 함몰된 귀 받침부(400)를 더 포함한다. 귀 받침부(400)가 베개의 상면(12)에서 뒷머리 받침부(200)의 이웃하게 위치하는 경우에 머리를 뒷머리 받침부(100)에 위치시킨 상태에서 머리를 옆으로 이동시키면 귀가 귀 받침부(400)에 위치하기 때문에 귀 눌림을 방지하면서 머리를 지지할 수 있게 된다.

[0043] 이상과 같이, 본 발명은 비록 한정된 실시예와 도면에 의해 설명되었으나, 본 발명은 이것에 의해 한정되지 않으며, 본 발명이 속하는 기술분야에서 통상의 지식을 가진 자에 의해 본 발명의 기술사상과 아래에 기재될 청구범위의 균등범위 내에서 다양한 수정 및 변형이 가능함은 물론이다.

부호의 설명

[0044] 10 : 베개 11 : 하면

12 : 상면 13 : 전면

14 : 후면 15 : 측면

20 : 타공홀 100 : 뒷머리 받침부

110 : 통풍부 120 : 움직임 방지부

130 : 삽입홈 200 : 목 받침부

300 : 얼굴 받침부 310 : 얼굴삽입홀

311 : 관통공 320 : 쿠션부

330 : 얼굴커버 체결부 330 : 체결부

340 : 얼굴커버 400 : 귀 받침부

410 : 귀삽입홈 500 : 이마 지지부

600 : 얼굴커버 700 : 머리 받침부

도면

도면1

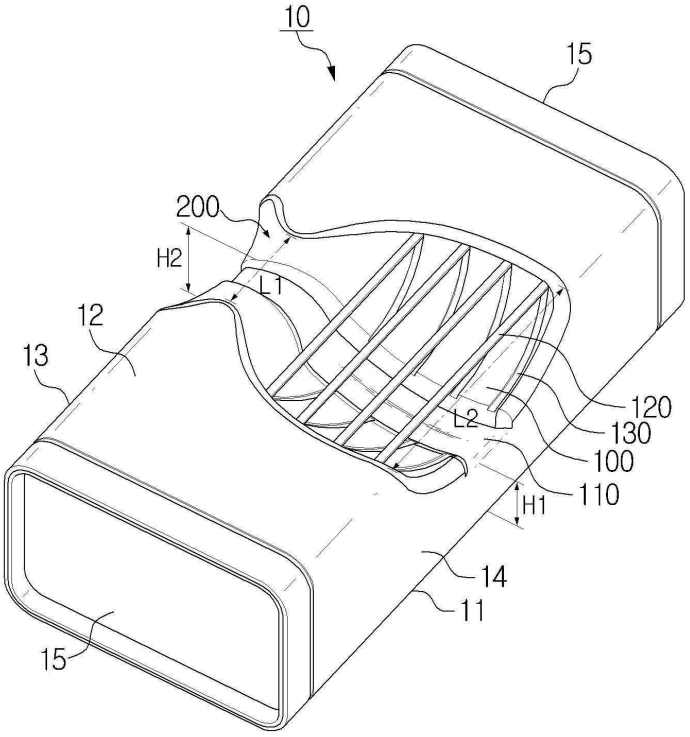
10
15
200
H2
L1
12
13
120
130
L2
100
110
H1
14
11
15

도면2

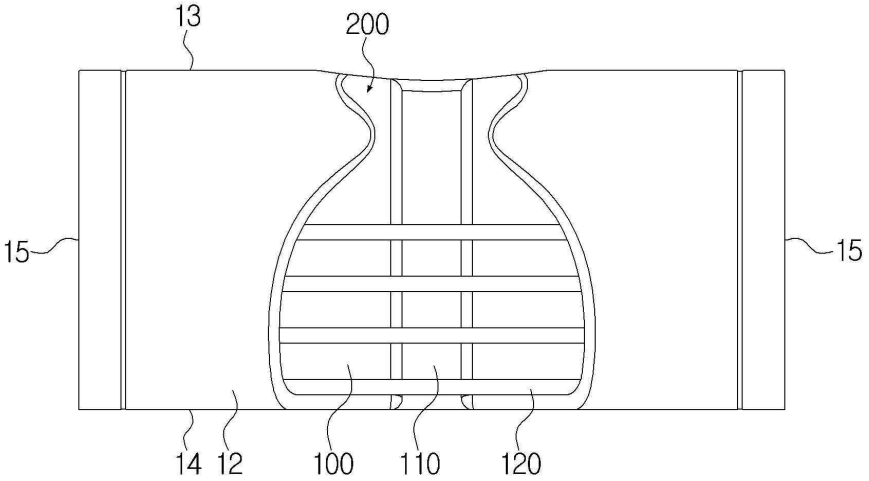
13
200
15
15
14
12
100
110
120

도면3

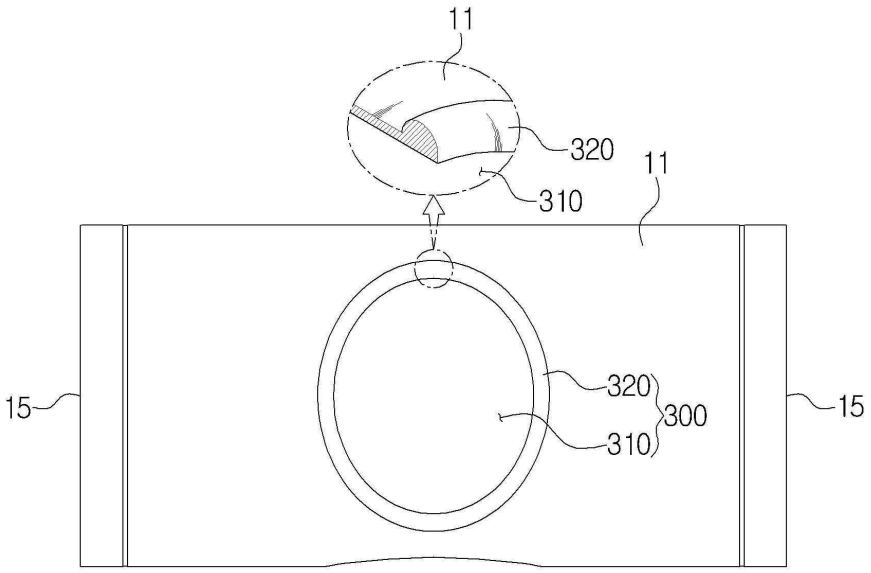

도면4

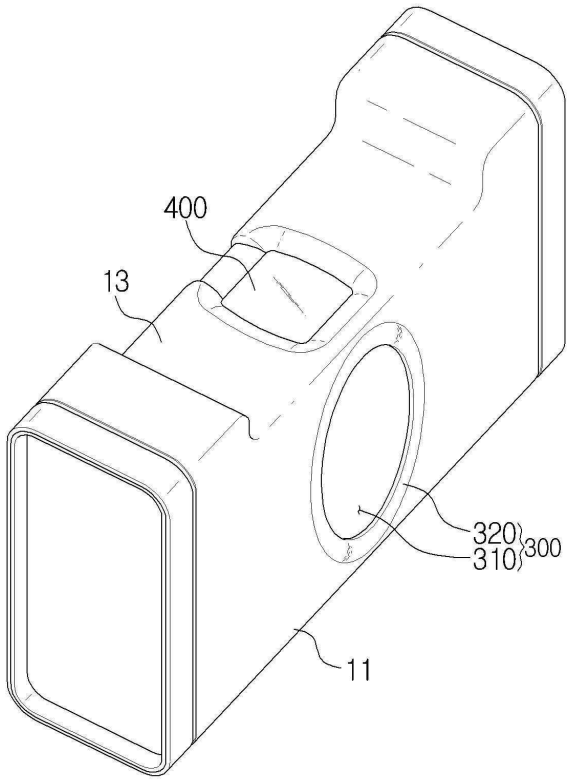

도면5

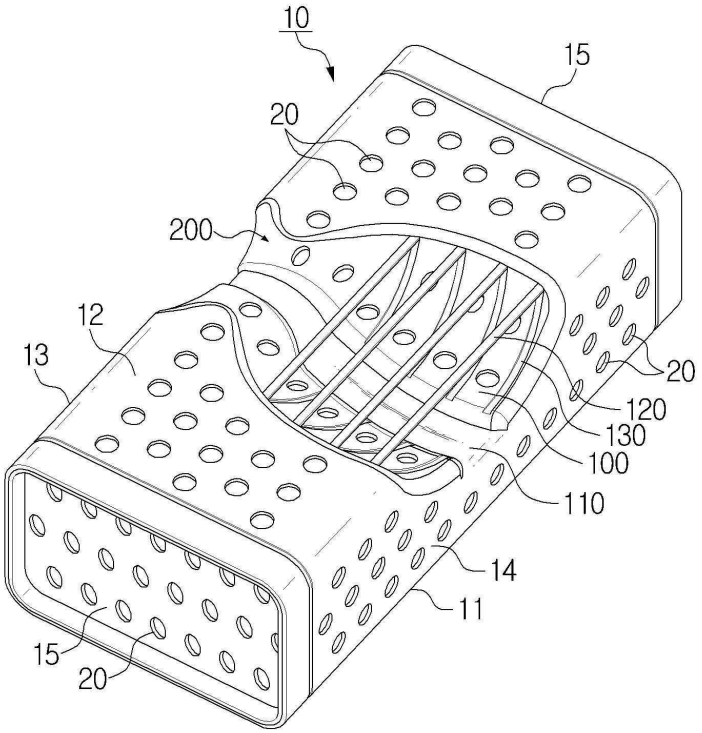
10
15
20
200
12
13
20
120
130
100
110
14
11
15
20

도면6

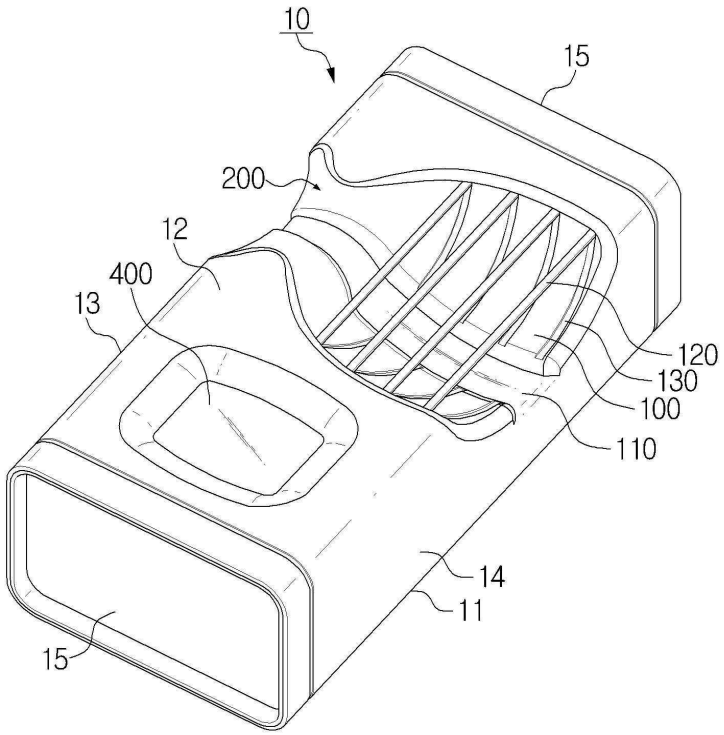
10
15
200
12
400
13
120
130
100
110
14
11
15

도면7

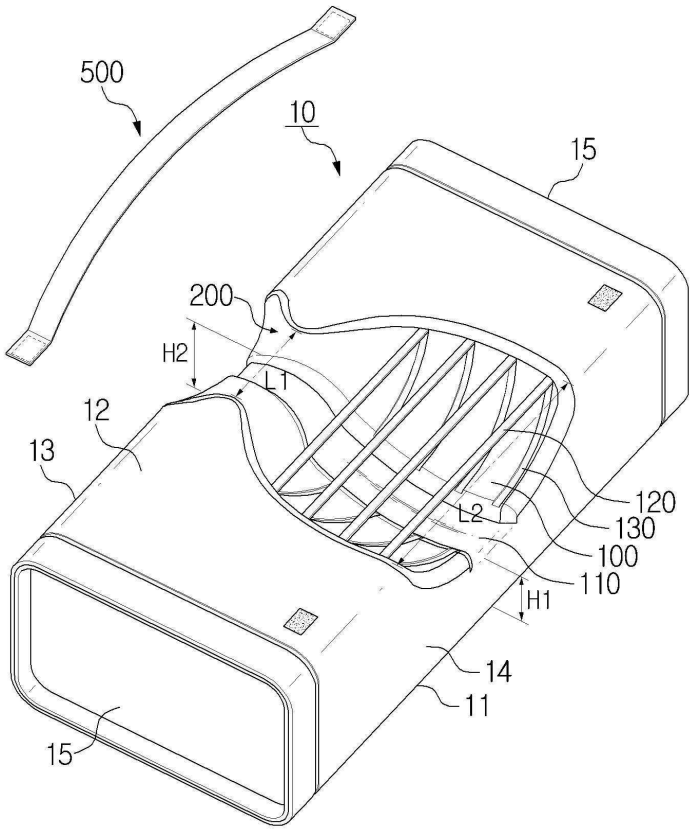
500
10
15
200
H2
L1
12
13
120
L2
130
100
110
H1
14
11
15

도면8

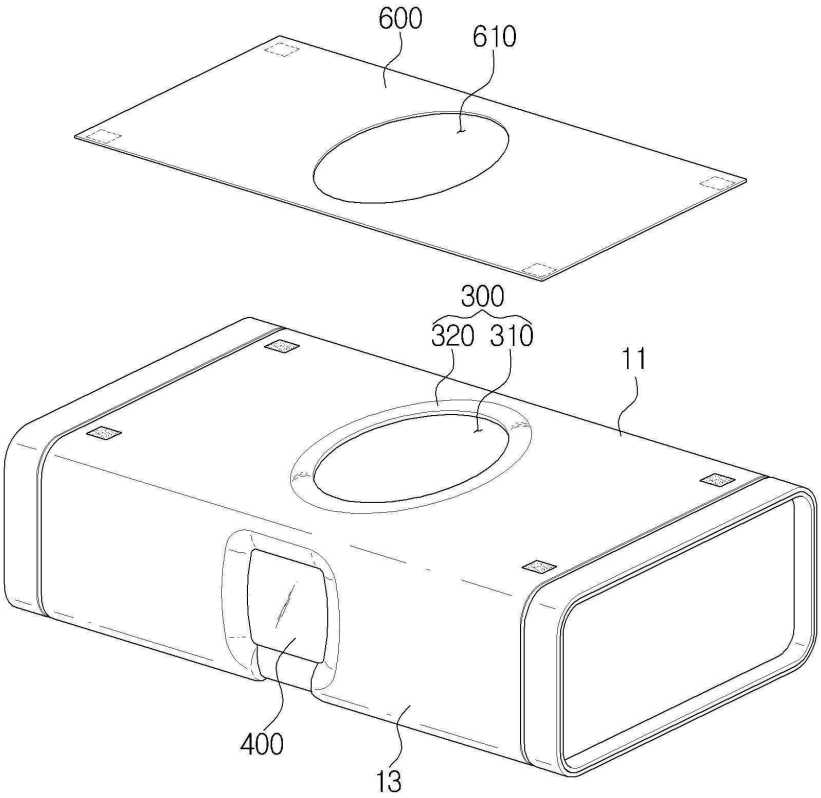
600
610
300
320
310
11
400
13

도면9

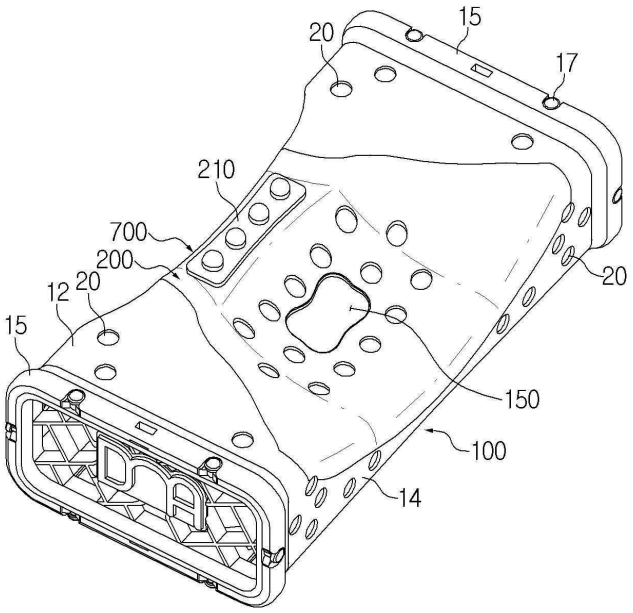
15
20
17
210
700
200
12
20
15
20
150
100
14

도면10

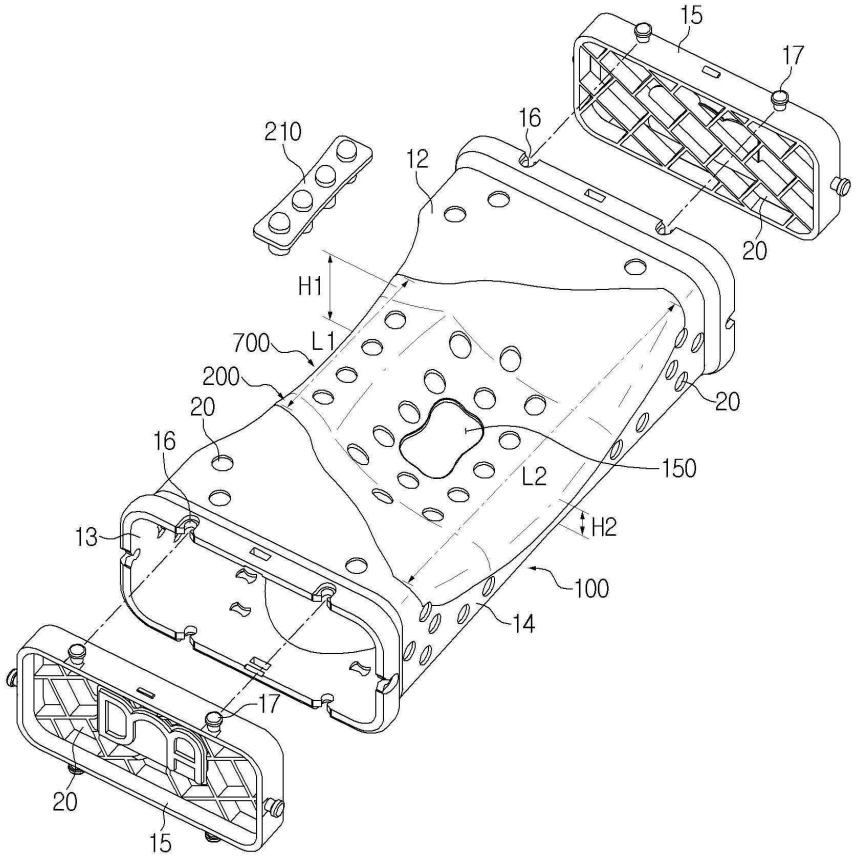
15
17
16
210
12
20
H1
700
L1
200
20
20
16
150
L2
13
H2
100
14
17
20
15

도면11

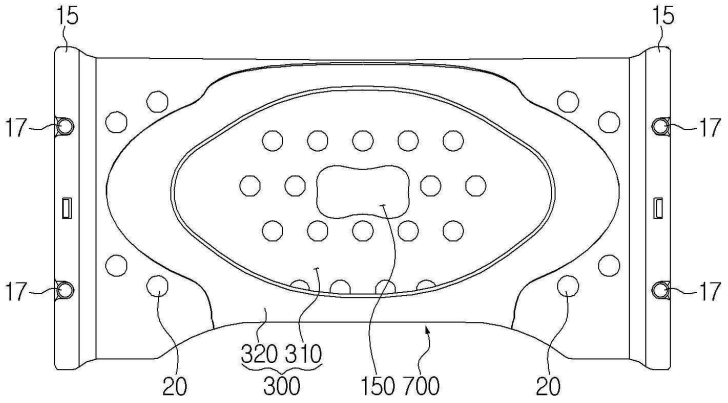

도면12

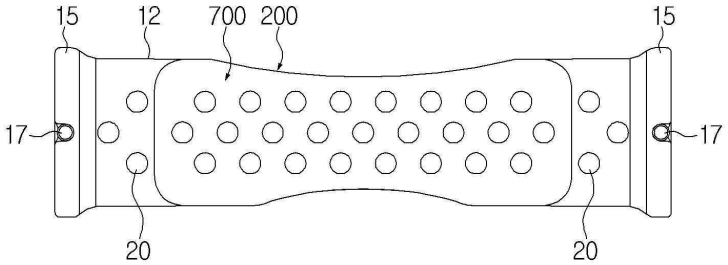
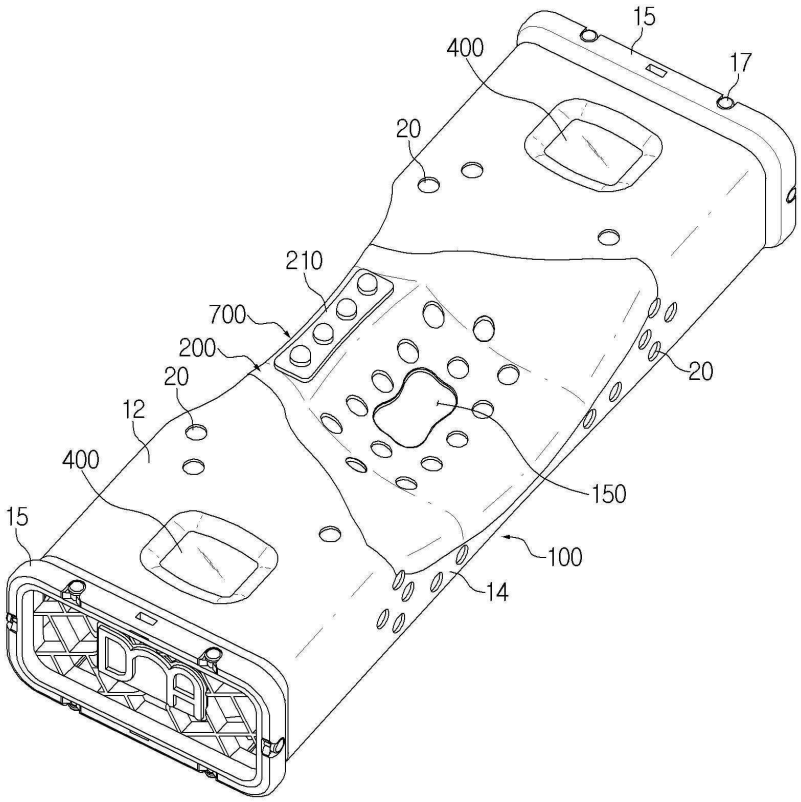
도면13