(19)中华人民共和国国家知识产权局

(12)实用新型专利

(10)授权公告号 CN 215896777 U
(45)授权公告日 2022.02.22

(21)申请号 202121203558.1

(22)申请日 2021.05.31

(73)专利权人 深圳市航嘉驰源电气股份有限公司
地址 518000 广东省深圳市龙岗区坂田坂澜大道航嘉工业园

(72)发明人 李佰令

(74)专利代理机构 深圳中一联合知识产权代理有限公司 44414
代理人 周伟锋

(51)Int.Cl.
H01R 13/10(2006.01)
H01R 13/447(2006.01)
H01R 27/00(2006.01)
H01R 13/40(2006.01)

权利要求书2页 说明书7页 附图11页

(54)实用新型名称

内胆结构及多面体插座

(57)摘要

本申请属于插座技术领域，提供了一种内胆结构及多面体插座，内胆结构包括第一导电片、第二导电片、第三导电片以及隔离架，隔离架具有第一侧端、第二侧端以及中部，第一侧端与第二侧端相对设置，中部位于第一侧端和第二侧端之间，第一侧端上开设有容设第一导电片的第一安装槽，第二侧端上开设有容设第二导电片的第二安装槽，第一安装槽与第二安装槽隔离设置，中部上安装有第三导电片，且该第三导电片避开第一导电片和第二导电片设置。本申请提供的内胆结构，实现了一个隔离架取代多个隔板，从而使得第一导电片、第二导电片以及第三导电片之间两两形成隔离，减少了隔板数量，降低了组装工序，进而增加了组装效率。

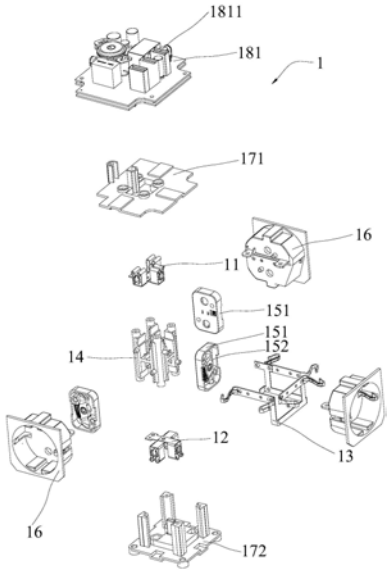

CN 215896777 U

1.一种内胆结构,包括第一导电片、第二导电片以及第三导电片,其特征在于:所述内胆结构还包括:

隔离架,所述隔离架具有第一侧端、第二侧端以及中部,所述第一侧端与所述第二侧端相对设置,所述中部位于所述第一侧端和所述第二侧端之间,所述第一侧端上开设有第一安装槽,所述第一安装槽内容设有所述第一导电片,所述第二侧端上开设有第二安装槽,所述第二安装槽内容设有所述第二导电片,所述第一安装槽与所述第二安装槽隔离设置,所述中部上安装有所述第三导电片,且所述第三导电片避开所述第一导电片和所述第二导电片设置。

2.如权利要求1所述的内胆结构,其特征在于:所述隔离架包括:

本体部;

多个第一支撑部,设置于所述本体部的朝向所述第一导电片的一侧,多个所述第一支撑部围设形成所述第一安装槽;以及

多个第二支撑部,设置于所述本体部的朝向所述第二导电片的一侧,多个所述第二支撑部围设形成所述第二安装槽。

3.如权利要求1或2所述的内胆结构,其特征在于:所述第一导电片包括第一插接部,所述第一插接部对应所述中部设置,所述第二导电片包括第二插接部,所述第二插接部对应所述中部设置,所述内胆结构还包括:

安全门底座,设置于所述中部与所述第三导电片之间,用于隔离所述第三导电片与所述第一导电片和所述第二导电片,所述安全门底座上开设有对应所述第一插接部设置的第一插口以及对应所述第二插接部设置的第二插口;以及

安全门组件,设置于所述安全门底座的朝向所述第三导电片的一侧,并与所述安全门底座转动连接,用于在插头的触发下相对于所述安全门底座转动,以使所述安全门组件与所述第一插口和所述第二插口相错开或者正对设置。

4.如权利要求3所述的内胆结构,其特征在于:所述安全门底座上设置有转轴,所述安全门组件包括:

旋转件,套设于所述转轴上;以及

复位件,所述复位件的第一端与所述旋转件连接,所述复位件的第二端与安全门底座连接。

5.如权利要求3所述的内胆结构,其特征在于:所述内胆结构具有至少两个插口面,所述第一插接部和所述第二插接部的数量分别至少为两个,所述第一插接部采用一体金属片弯折成型,所述第二插接部采用一体金属片弯折成型。

6.如权利要求5所述的内胆结构,其特征在于:所述第一导电片还包括:

第一连接部,所述第一连接部的侧端连接有所述第一插接部,所述第一连接部与隔离架连接;

所述第一导电片还包括:

第二连接部,所述第二连接部的侧端连接有所述第二插接部,所述第二连接部与隔离架连接。

7.如权利要求6所述的内胆结构,其特征在于:当所述插口面的数量为两个时,两个所述插口面相对设置,所述第一连接部和所述第二连接部均呈一字型;

当所述插口面的数量为三个时，所述第一连接部和所述第二连接部均呈T字型；

当所述插口面的数量为四个时，所述第一连接部和所述第二连接部均呈十字型。

8.如权利要求3所述的内胆结构，其特征在于：所述内胆结构还包括：

至少两个插接件，设置于所述第三导电片的背离所述隔离架的一侧，所述插接件设置有与所述第一插接部对应的第一插孔以及与所述第二插接部对应的第二插孔。

9.如权利要求8所述的内胆结构，其特征在于：所述插接件为欧标插接件，所述插接件朝向所述第三导电片的一侧设置有与所述第三导电片电连接的导电金属片。

10.一种多面体插座，其特征在于：包括外壳以及如权利要求1至9任一项所述的内胆结构，所述内胆结构设置于所述外壳内。

内胆结构及多面体插座

技术领域

[0001] 本申请属于插座技术领域，更具体地说，是涉及一种内胆结构及多面体插座。

背景技术

[0002] 魔方型的电源插座，也被称为多面体插座，是现在比较流行的一种插座，此类插座的每个侧面都设置有用于外接用电器连接的插孔，避免了多个用电设备同时接入时发生相互干涉，且便于携带，造型新颖个性。

[0003] 现有的多面体插座由内部组装结构以及多面体壳体组成，其中，多面体壳体包裹在内部组装结构的外侧，而内部组装结构呈层状结构分布，其包括火线铜片、地线铜片以及零线铜片，相邻的两个铜片之间通过隔板进行隔离，但是采用上述的方式容易导致隔板数量过多，增加了组装工序，降低了组装效率。

实用新型内容

[0004] 本申请实施例的目的在于提供一种内胆结构及多面体插座，以解决现有的多面体插座中相邻的两个铜片之间通过隔板隔离的技术问题。

[0005] 为实现上述目的，本申请采用的技术方案是：提供一种内胆结构，包括第一导电片、第二导电片以及第三导电片，所述内胆结构还包括：

[0006] 隔离架，所述隔离架具有第一侧端、第二侧端以及中部，所述第一侧端与所述第二侧端相对设置，所述中部位于所述第一侧端和所述第二侧端之间，所述第一侧端上开设有第一安装槽，所述第一安装槽内容设有所述第一导电片，所述第二侧端上开设有第二安装槽，所述第二安装槽内容设有所述第二导电片，所述第一安装槽与所述第二安装槽隔离设置，所述中部上安装有所述第三导电片，且所述第三导电片避开所述第一导电片和所述第二导电片设置。

[0007] 可选地，所述隔离架包括：

[0008] 本体部；

[0009] 多个第一支撑部，设置于所述本体部的朝向所述第一导电片的一侧，多个所述第一支撑部围设形成所述第一安装槽；以及

[0010] 多个第二支撑部，设置于所述本体部的朝向所述第二导电片的一侧，多个所述第二支撑部围设形成所述第二安装槽。

[0011] 可选地，所述第一导电片包括第一插接部，所述第一插接部对应所述中部设置，所述第二导电片包括第二插接部，所述第二插接部对应所述中部设置，所述内胆结构还包括：

[0012] 安全门底座，设置于所述中部与所述第三导电片之间，用于隔离所述第三导电片与所述第一导电片和所述第二导电片，所述安全门底座上开设有对应所述第一插接部设置的第一插口以及对应所述第二插接部设置的第二插口；以及

[0013] 安全门组件，设置于所述安全门底座的朝向所述第三导电片的一侧，并与所述安全门底座转动连接，用于在插头的触发下相对于所述安全门底座转动，以使所述安全门组

件与所述第一插口和所述第二插口相错开或者正对设置。

[0014] 可选地，所述安全门底座上设置有转轴，所述安全门组件包括：

[0015] 旋转件，套设于所述转轴上；以及

[0016] 复位件，所述复位件的第一端与所述旋转件连接，所述复位件的第二端与安全门底座连接。

[0017] 可选地，所述内胆结构具有至少两个插口面，所述第一插接部和所述第二插接部的数量分别至少为两个，所述第一插接部采用一体金属片弯折成型，所述第二插接部采用一体金属片弯折成型。

[0018] 可选地，所述第一导电片还包括：

[0019] 第一连接部，所述第一连接部的侧端连接有所述第一插接部，所述第一连接部与隔离架连接；

[0020] 所述第一导电片还包括：

[0021] 第二连接部，所述第二连接部的侧端连接有所述第二插接部，所述第二连接部与隔离架连接。

[0022] 可选地，当所述插口面的数量为两个时，两个所述插口面相对设置，所述第一连接部和所述第二连接部均呈一字型；

[0023] 当所述插口面的数量为三个时，所述第一连接部和所述第二连接部均呈T字型；

[0024] 当所述插口面的数量为四个时，所述第一连接部和所述第二连接部均呈十字型。

[0025] 可选地，所述内胆结构还包括：

[0026] 至少两个插接件，设置于所述第三导电片的背离所述隔离架的一侧，所述插接件设置有与所述第一插接部对应的第一插孔以及与所述第二插接部对应的第二插孔。

[0027] 可选地，述插接件为欧标插接件，所述插接件朝向所述第三导电片的一侧设置有与所述第三导电片电连接的导电金属片。

[0028] 本申请还提供了一种多面体插座，包括外壳以及上述所述的内胆结构，所述内胆结构设置于外壳内。

[0029] 本申请提供的内胆结构及多面体插座的有益效果在于：通过在隔离架的第一侧端和第二侧端上分别开设第一安装槽和第二安装槽，并将第一导电片对应安装于第一安装槽，第二导电片对应安装于第二安装槽内，且由于第一安装槽和第二安装槽隔离设置，从而使得第一导电片和第二导电片之间隔离设置，进一步在中部安装第三导电片，该第三导电片避开第一导电片和第二导电片，进而使得第一导电片、第二导电片以及第三导电片之间两两形成隔离，解决了现有的多面体插座相邻的两个铜片之间通过隔板隔离的技术问题，减少了隔板数量，降低了组装工序，进而提高了组装效率。

附图说明

[0030] 为了更清楚地说明本申请实施例中的技术方案，下面将对实施例或现有技术描述中所需要使用的附图作简单地介绍，显而易见地，下面描述中的附图仅仅是本申请的一些实施例，对于本领域普通技术人员来讲，在不付出创造性劳动性的前提下，还可以根据这些附图获得其他的附图。

[0031] 图1为本申请实施例提供的多面体插座的立体结构示意图；

[0032] 图2为本申请实施例提供的多面体插座的爆炸结构示意图；

[0033] 图3为本申请实施例提供的内胆结构的爆炸结构示意图；

[0034] 图4为本申请实施例提供的隔离架的立体结构示意图；

[0035] 图5为本申请实施例提供的隔离架的主视结构示意图；

[0036] 图6为本申请实施例提供的安全门底座以及安全门组件的立体结构示意图；

[0037] 图7为本申请实施例提供的安全门底座以及安全门组件的爆炸结构示意图；

[0038] 图8为本申请实施例提供的第一导电片的立体结构图；

[0039] 图9为本申请实施例提供的第一导电片的爆炸结构示意图；

[0040] 图10为本申请实施例提供的第二导电片的立体结构示意图；

[0041] 图11为本申请实施例提供的第二导电片的爆炸结构示意图；

[0042] 图12为本申请实施例提供的第三导电片的立体结构示意图；

[0043] 图13为本申请实施例提供的插接件和导电金属片的立体结构示意图；

[0044] 图14为本申请实施例提供的插接件和导电金属片的爆炸结构示意图。

[0045] 其中，图中各附图标记：

[0046] 1-内胆结构；10-插口面；

[0047] 11-第一导电片；111-第一插接部；112-第一连接部；1121-第一段；1122-第二段；

[0048] 12-第二导电片；121-第二插接部；122-第二连接部；1221-第三段；1222-第四段；

[0049] 13-第三导电片；131-第三插接部；132-第三连接部；

[0050] 14-隔离架；141-本体部；142-第一支撑部；143-第二支撑部；144-第一安装槽；145-第二安装槽；146-第一侧端；147-第二侧端；148-中部；1491-第一肋板；1492-第二肋板；1493-延伸部；

[0051] 151-安全门底座；1511-转轴；1512-第一插口；1513-第二插口；152-安全门组件；1521-旋转件；1522-复位件；1523-凹陷部；

[0052] 16-插接件；160-插槽；161-第一插孔；162-第二插孔；163-导电金属片；1631-导电本体部；1632-弯折部；

[0053] 171-上内盖；172-下内盖；

[0054] 181-电路板；1811-USB插口；

[0055] 2-外壳；21-插孔；

[0056] 3-插头；

[0057] 41-上盖；410-USB插孔；42-底盖。

具体实施方式

[0058] 为了使本申请所要解决的技术问题、技术方案及有益效果更加清楚明白，以下结合附图及实施例，对本申请进行进一步详细说明。应当理解，此处所描述的具体实施例仅仅用以解释本申请，并不用于限定本申请。

[0059] 需要说明的是，当元件被称为“固定于”或“设置于”另一个元件，它可以直接在另一个元件上或者间接在该另一个元件上。当一个元件被称为是“连接于”另一个元件，它可以是直接连接到另一个元件或间接连接至该另一个元件上。

[0060] 需要理解的是，术语“长度”、“宽度”、“上”、“下”、“前”、“后”、“左”、“右”、“竖直”、

“水平”、“顶”、“底”、“内”、“外”等指示的方位或位置关系为基于附图所示的方位或位置关系，仅是为了便于描述本申请和简化描述，而不是指示或暗示所指的装置或元件必须具有特定的方位、以特定的方位构造和操作，因此不能理解为对本申请的限制。

[0061] 此外，术语“第一”、“第二”仅用于描述目的，而不能理解为指示或暗示相对重要性或者隐含指明所指示的技术特征的数量。由此，限定有“第一”、“第二”的特征可以明示或者隐含地包括一个或者更多个该特征。在本申请的描述中，“多个”的含义是两个或两个以上，除非另有明确具体的限定。

[0062] 请一并参阅图1至图3，现对本申请实施例提供的内胆结构1进行说明。内胆结构1主要用于多面体插座中用于导电。该内胆结构1包括依次间隔设置的第一导电片11、第二导电片12以及第三导电片13，各导电片上均设置有插接部，可以供插头3插入。

[0063] 进一步地，进一步参见图4及图5，该内胆结构1还包括隔离架14，该隔离架14具有第一侧端146、第二侧端147以及中部148，第一侧端146与第二侧端147相对设置，中部148围绕于第一侧端146和第二侧端147之间，第一侧端146上开设有第一安装槽144，该第一安装槽144内容设有第一导电片11，第二侧端147上开设有第二安装槽145，该第二安装槽145内容设有第二导电片12，第一安装槽144与第二安装槽145隔离设置，中部148上安装有第三导电片13，且该第三导电片13避开第一导电片11和第二导电片12设置，从而使得第三导电片13与第一导电片11和第二导电片12隔离，避免短路。

[0064] 本申请提供的内胆结构1，与现有技术相比，通过在隔离架14的第一侧端146和第二侧端147上分别开设第一安装槽144和第二安装槽145，并将第一导电片11对应安装于第一安装槽144，第二导电片12对应安装于第二安装槽145内，且由于第一安装槽144和第二安装槽145隔离设置，从而使得第一导电片11和第二导电片12之间隔离设置，进一步在中部148安装第三导电片13，该第三导电片13避开第一导电片11和第二导电片12，进而使得第一导电片11、第二导电片12以及第三导电片13之间两两形成隔离，解决了现有的多面体插座相邻的两个铜片之间通过隔板隔离的技术问题，减少了隔板数量，降低了组装工序，进而提高了组装效率。

[0065] 具体地，在本实施例中，隔离架14包括本体部141、多个第一支撑部142以及多个第二支撑部143。其中，多个第一支撑部142设置于本体部141的朝向第一导电片11的一侧，该第一支撑部142为柱状结构，多个第一支撑部142沿本体部141的周向围设于本体部141的四周，多个第一支撑部142围设形成第一安装槽144，该第一安装槽144内设置有第一导电片11；多个第二支撑部143设置于本体部141的朝向第二导电片12的一侧，该第二支撑部143为柱状结构，多个第二支撑部143沿本体部141的周向围设于本体部141的四周，多个第二支撑部143围设形成第二安装槽145，该第二安装槽145内设置有第二导电片12。

[0066] 进一步地，隔离架14还包括两第一肋板1491和两第二肋板1492，该第一肋板1491设置于本体部141的朝向第一导电片11的一侧，两第一肋板1491之间交叉设置，以形成卡接第一导电片11的卡接槽，从而可以将第一导电片11固定于隔离架14上；该第二肋板1492设置于本体部141的朝向第二导电片12的一侧，两第二肋板1492之间交叉设置，以形成卡接第二导电片12的卡接槽，从而可以将第二导电片12固定于隔离架14上。

[0067] 在本申请另一个实施例中，请一并参阅图4、图8及图10，第一导电片11包括第一插接部111，该第一插接部111对应中部148设置，用于供插头3插入；第二导电片12包括第二插

接部121，该第二插接部121对应中部148设置，用于供插头3插入。

[0068] 进一步地，进一步结合图4、图6及图7，该内胆结构1还包括安全门底座151以及安全门组件152。其中，安全门底座151设置于中部148与第三导电片13之间，该安全门底座151呈板状结构，用于隔离第三导电片13与第一导电片11和第二导电片12，安全门底座151上开设有对应第一插接部111设置的第一插口1512以及对应第二插接部121设置的第二插口1513，第一插口1512和第二插口1513便于插头3插入并对应插入至第一插接部111和第二插接部121内；安全门组件152设置于安全门底座151的朝向第三导电片13的一侧，并与安全门底座151转动连接，用于在插头3的触发下相对于安全门底座151转动，从而使得安全门组件152与第一插口1512和第二插口1513相错开或者正对设置。

[0069] 在初始状态时，当插头3未插入时，安全门组件152与第一插口1512和第二插口1513正对设置，从而可以防止探针等伸入插座内，同时也可以避免水分通过第一插口1512和第二插口1513进入插座内，在插座内部和表面之间形成导电液体层，有触电风险，且当插座内积累过多水分时，容易导致插座短路。

[0070] 当插头3插入时，安全门组件152在插头3的触发下绕安全门底座151旋转，从而使得安全门组件152与第一插口1512和第二插口1513相错开，便于插头3插入。

[0071] 具体地，在本实施例中，安全门底座151与隔离架14固定连接，隔离架14上还设置有延伸部1493，该延伸部1493朝向第三导电片13的方向延伸，安全门底座151上开设有插接孔，该插接孔与延伸部1493插接，从而将安全门底座151安装于隔离架14上。

[0072] 进一步地，安全门底座151上设置有转轴1511，该转轴1511朝向第三导电片13的方向延伸，安全门组件152包括旋转件1521以及复位件1522，其中，旋转件1521套设于转轴1511上；复位件1522的第一端与旋转件1521连接，复位件1522的第二端与安全门底座151连接。具体地，该复位件1522为弹簧，在弹簧的作用下，使得旋转件1521在没有插头3插入时，可以复位，即使得该旋转件1521可以恢复初始位置。旋转件1521上对应第一插接部111和第二插接部121的位置分别设置有一个凹陷部1523，该凹陷部1523便于插头3插入时与插头3接触，从而便于插头3推动凹陷部1523旋转。

[0073] 在本申请一个实施例中，请参阅图2、图8及图10，该内胆结构1具有至少两个插口面10，第一插接部111和第二插接部121的数量分别至少为两个，第一插接部111与插口面10一一对应设置，第二插接部121与插口面10一一对应设置，第一插接部111呈花瓣状，并采用一体金属片弯折成型，同理，第二插接部121呈花瓣状，并采用一体金属片弯折成型，采用一体金属片弯折成型加工比较方便，连接也比较稳定，插拔力较强。

[0074] 进一步地，第一导电片11还包括第一连接部112，该第一连接部112的侧端连接有第一插接部111，该第一连接部112与隔离架14铆接，第二导电片12还包括第二连接部122，该第二连接部122的侧端连接有第二插接部121，该第二连接部122与隔离架14铆接，从而将第一导电片11和第二导电片12固定于隔离架14上。

[0075] 在具体应用中，进一步结合图8至图11，插口面10的数量为两个、三个、四个或者多个，可以根据具体需求进行选择。当插口面10的数量为两个时，两个插口面10相对设置，第一连接部112和第二连接部122均呈一字型结构，且第一连接部112与第一插接部111一体成型，第二连接部122与第二插接部121一体成型，使得连接部与插接部的连接处结构稳定；

[0076] 当插口面10的数量为三个时，第一连接部112和第二连接部122均呈T字形，其中，

第一连接部112包括呈交叉设置的第一段1121和第二段1122，第一段1121和第二段1122的交叉部位铆接形成T字形，其中，第一段1121的铆接面和第二段1122的铆接面平行设置，通过铆钉铆接在一起，从而使得三个第一插接部111的高度一致，第一插接部111朝背离第一连接部112的方向向上弯折延伸；第二连接部122包括交叉设置的第三段1221和第四段1222，第三段1221呈一字型，第四段1222与第三段1221垂直交叉设置，并通过铆接的方式形成T字形的第二连接部122，其中，第三段1221的铆接面和第四段1222的铆接面平行设置，从而使得三个第二插接部121的高度一致，第二插接部121朝背离第二连接部122的方向向上弯折延伸。

[0077] 当插口面10的数量为四个时，第一连接部112和第二连接部122均呈十字形。第一连接部112包括交叉设置的第一段1121和第二段1122，第一段1121和第二段1122的交叉部位铆接在一起；第二连接部122包括交叉设置的第三段1221和第四段1222，第三段1221和第四段1222的交叉部位铆接在一起。

[0078] 进一步地，参见图3，内胆结构1还包括上内盖171和下内盖172，上内盖171靠近第一导电片11设置，下内盖172靠近第二导电片12设置，上内盖171上设置有通孔，下内盖172设置有朝向上内盖171延伸的延伸柱，该延伸柱插设于通孔内，从而可以避免第一导电片11和第二导电片12掉落。

[0079] 在本申请一个实施例中，参阅图2、图13及图14，该内胆结构1还包括至少两个插接件16，该插接件16设置于第三导电片13的背离隔离架14的一侧，该插接件16设置有与第一插接部111对应的第一插孔161以及与第二插接部121对应的第二插孔162，该插接件16可以固定第一插接部111和第二插接部121，便于插头3插入。

[0080] 进一步地，进一步结合图12，该插接件16为欧标插接件16，该插接件16设置有沉头的插槽160，该插槽160用于容设欧标插头3，插接件16朝向第三导电片13的一侧设置有与第三导电片13电连接的导电金属片163，第三导电片13为地线导电片，导电金属片163用于与地线导电片接触从而形成电连接关系，欧标插接件16适配于欧标插头3，欧标插头3具有两个圆头，两个圆头分别与第一插接部111和第二插接部121插接以形成电连接关系。

[0081] 具体地，在本实施例中，导电金属片163包括导电本体部1631和两弯折部1632，弯折部1632自导电本体部1631的端部朝背离导电本体部1631的方向弯折延伸；第三导电片13包括与安全门底座151连接的第三连接部132以及自第三连接部132的侧部朝背离隔离架14的方向弯折延伸的第三插接部131，第三连接部132用于与导电本体部1631接触以导通，第三插接部131用于与弯折部1632接触。

[0082] 进一步地，参见图3，该内胆结构1还包括电路板181，该电路板181设置于上内盖171的背离第一导电片11的一侧。具体地，电路板181包括电源板和USB电路板，电源板用于将输入的电源电压转化为电子电路所需的工作电压，USB电路板用于供USB插头插入，USB电路板上设置有USB插口1811。

[0083] 请参阅图1至图3，本申请还提供一种多面体插座，多面体插座包括外壳2以及上述任意实施例中的内胆结构1，该内胆结构1设置于外壳2内。

[0084] 本申请提供的多面体插座，采用了上述的内胆结构1，通过在隔离架14的第一侧端146和第二侧端147上分别开设第一安装槽144和第二安装槽145，并将第一导电片11对应安装于第一安装槽144，第二导电片12对应安装于第二安装槽145内，且由于第一安装槽144和

第二安装槽145隔离设置，从而使得第一导电片11和第二导电片12之间隔离设置，进一步在中部148安装第三导电片13，该第三导电片13避开第一导电片11和第二导电片12，进而使得第一导电片11、第二导电片12以及第三导电片13之间两两形成隔离，解决了现有的多面体插座相邻的两个铜片之间通过隔板隔离的技术问题，减少了隔板数量，降低了组装工序，进而提高了组装效率。

[0085] 在本申请一个实施例中，外壳2上设置有插孔21，该插孔21与插口面10对应设置。

[0086] 进一步地，外壳2的相对两侧设置有开口，该多面体插座还包括上盖41和底盖42，其中上盖41和底盖42分设于外壳2的相对两侧，用于盖设开口，上盖41上设置有USB插孔410。

[0087] 以上所述仅为本申请的较佳实施例而已，并不用以限制本申请，凡在本申请的精神和原则之内所作的任何修改、等同替换和改进等，均应包含在本申请的保护范围之内。

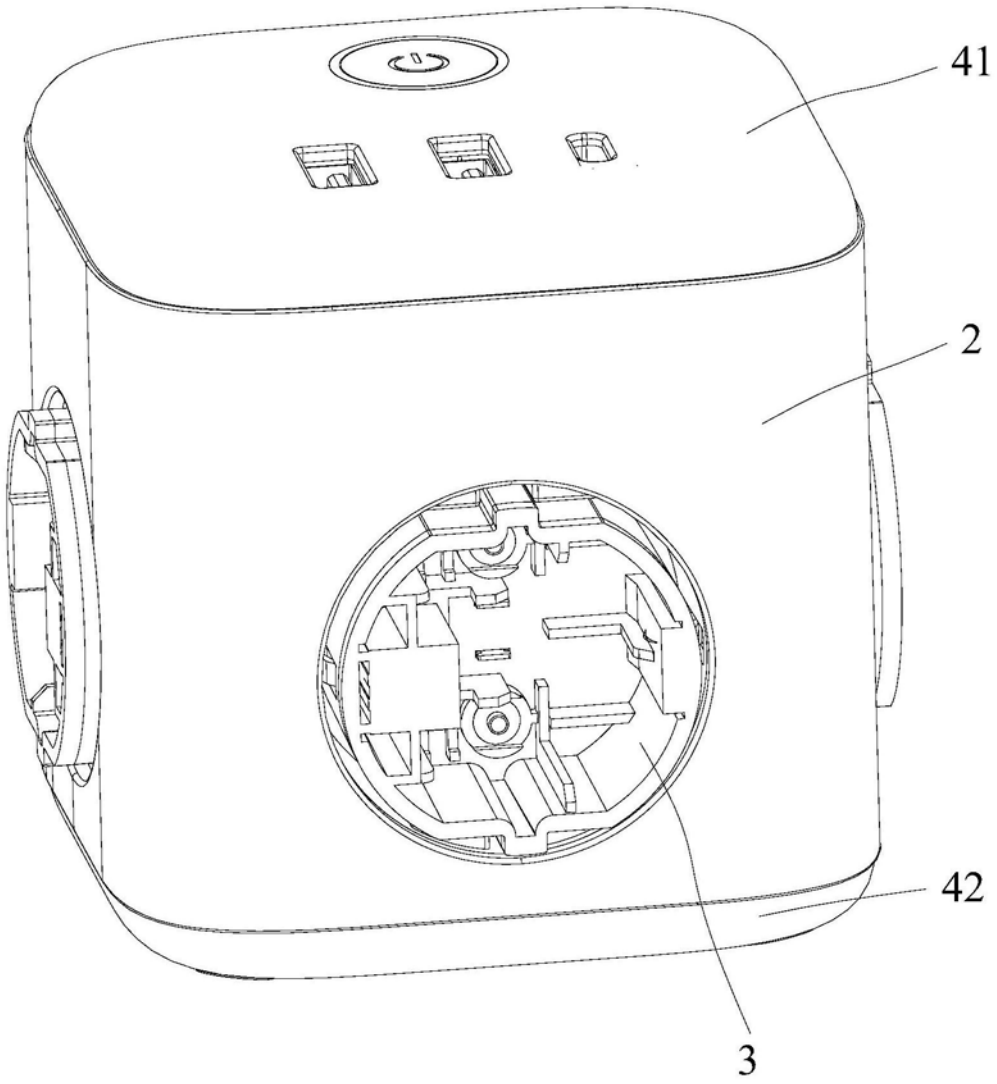

图1

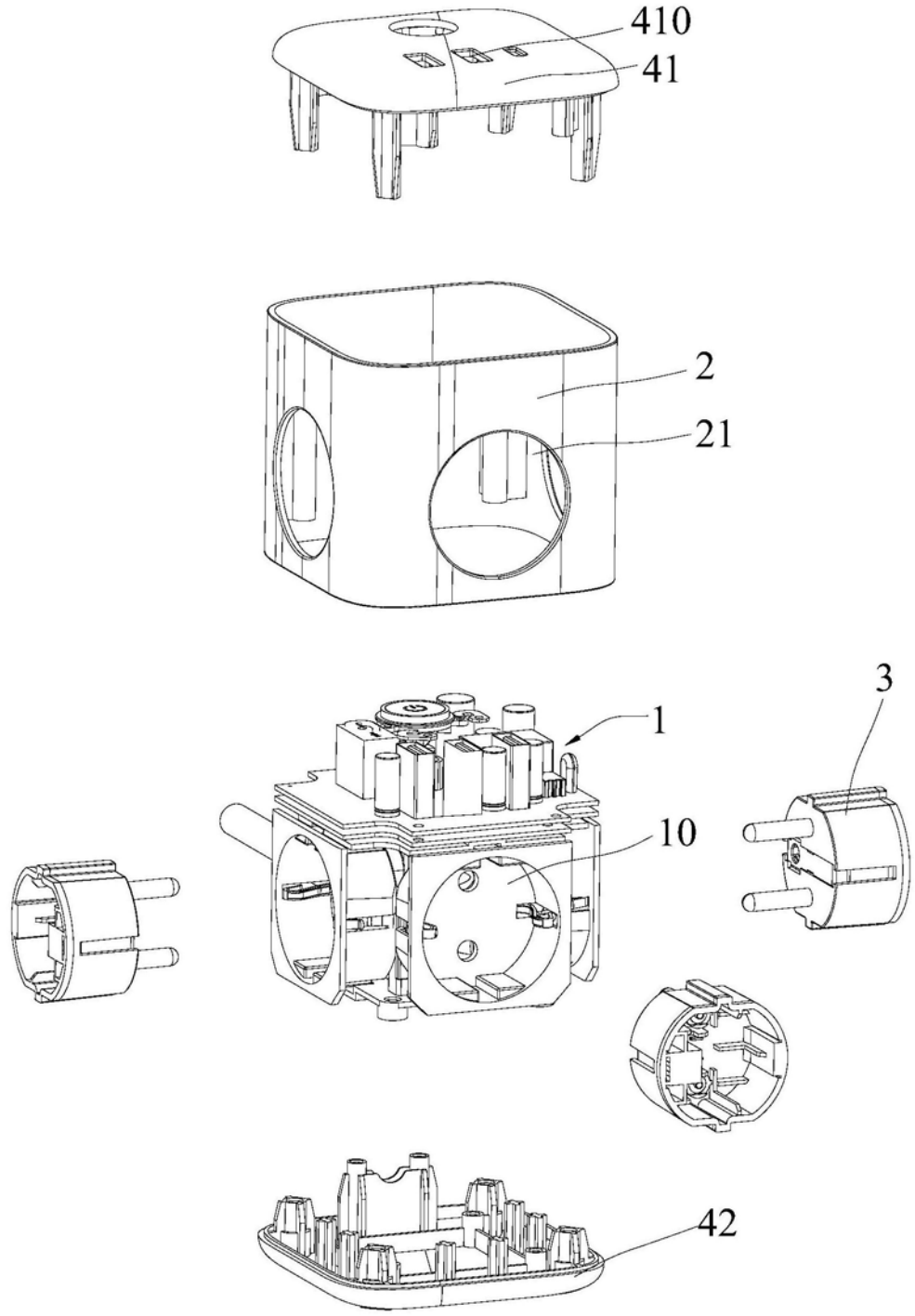

图2

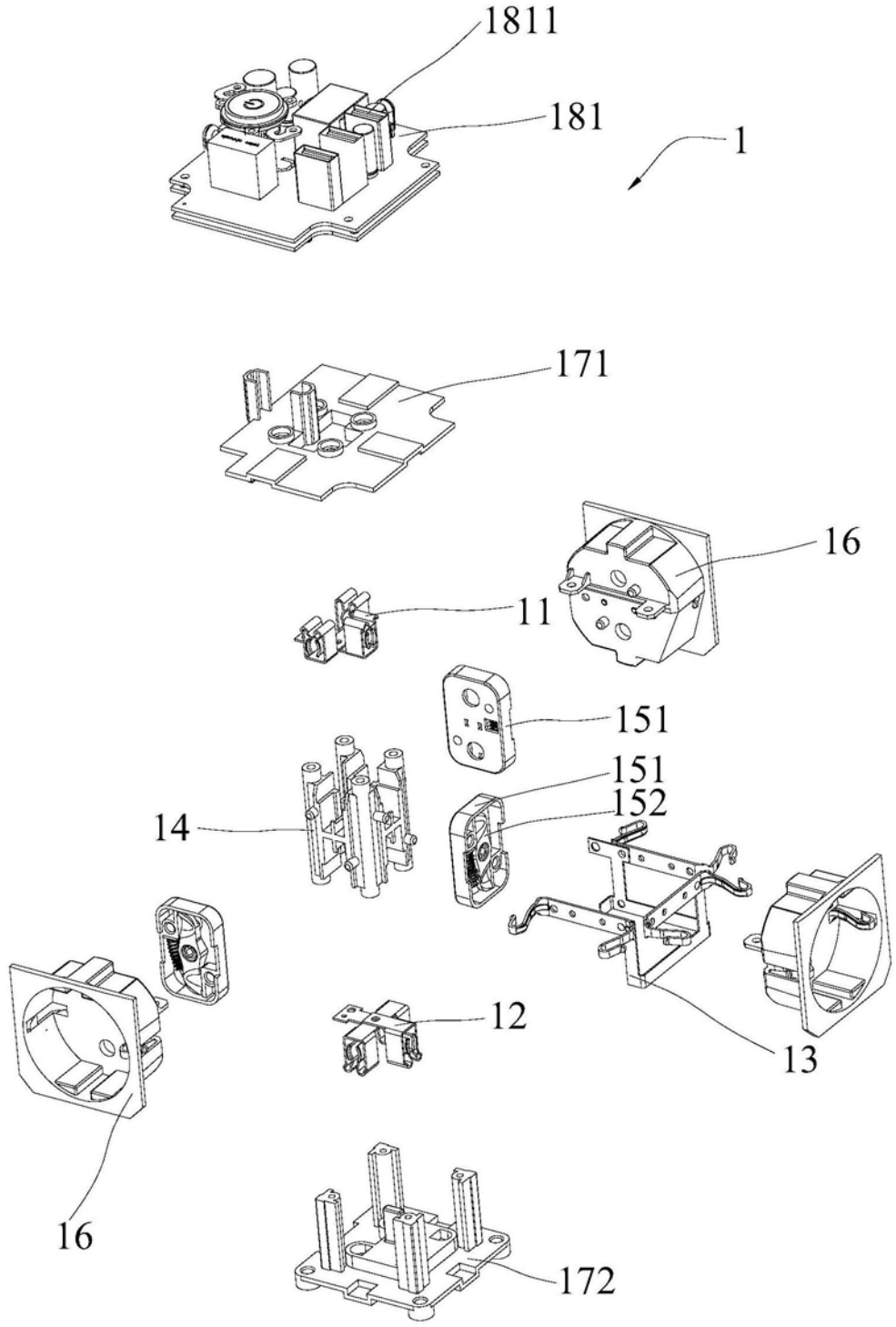

图3

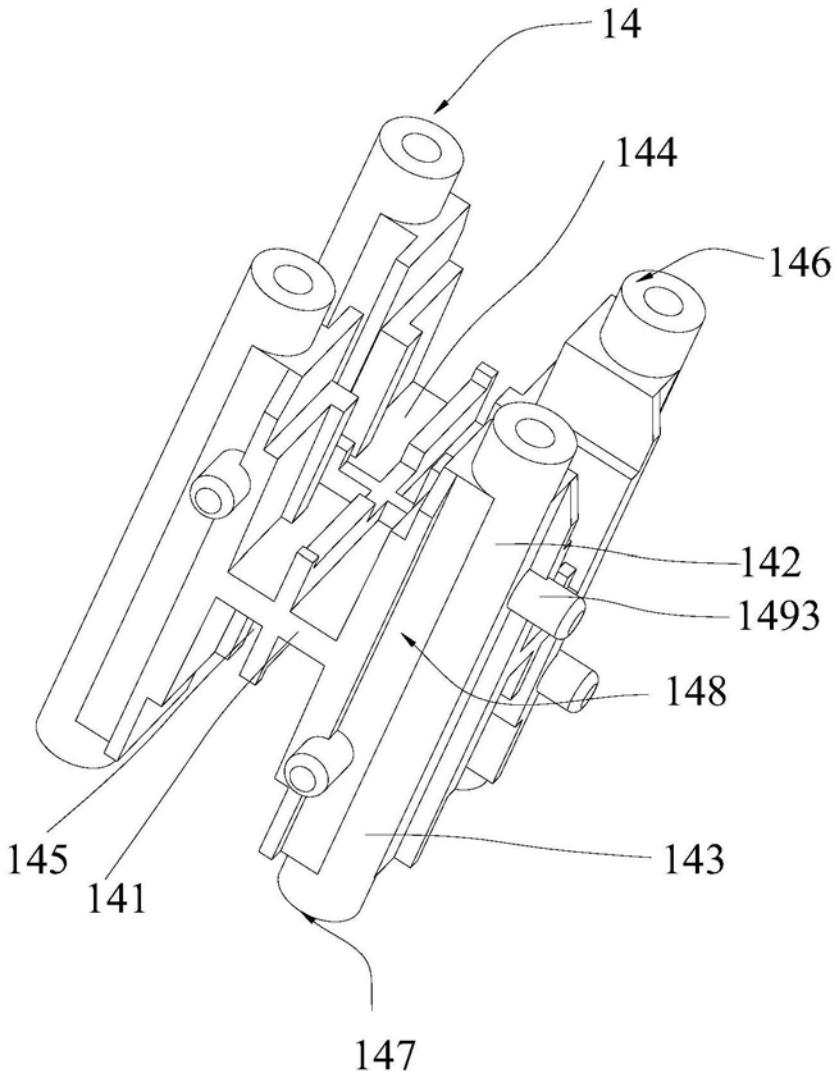

图4

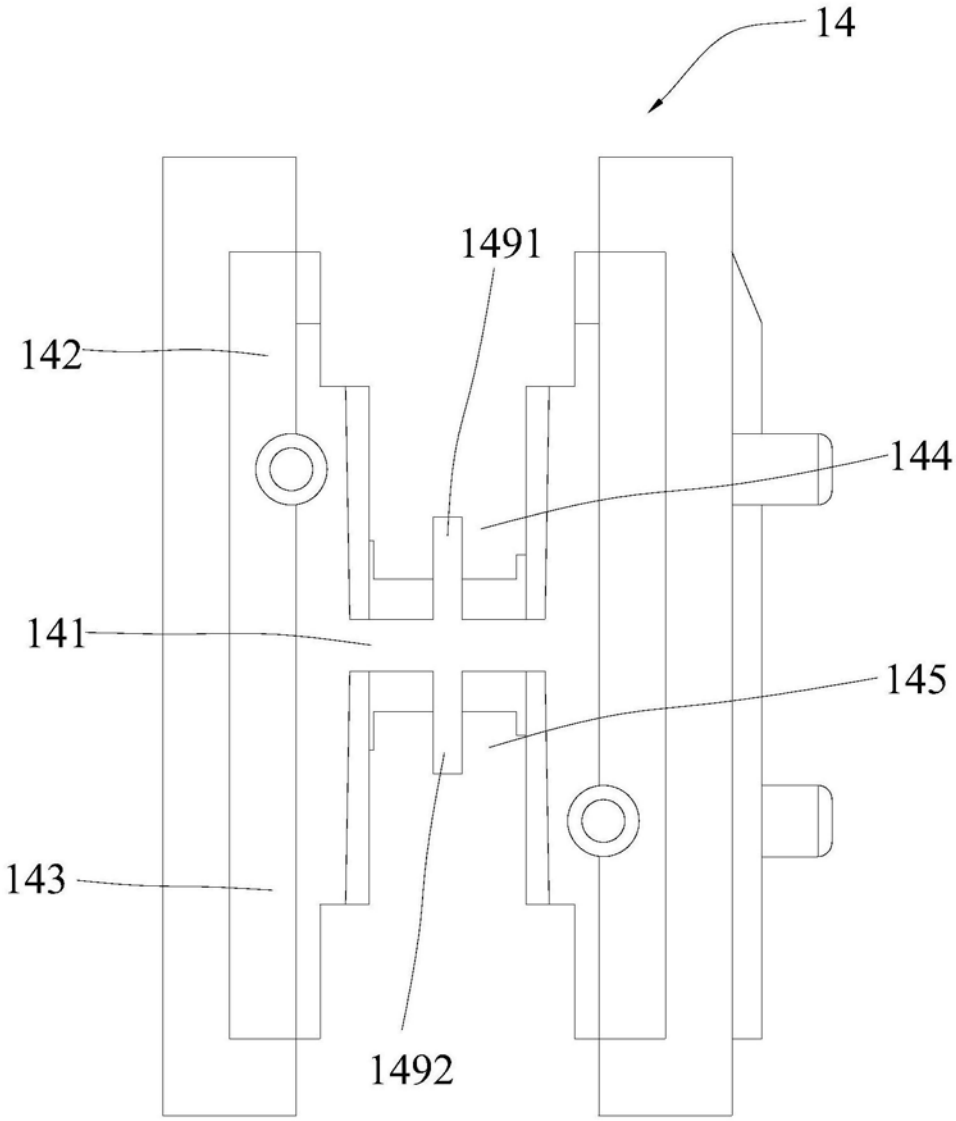

图5

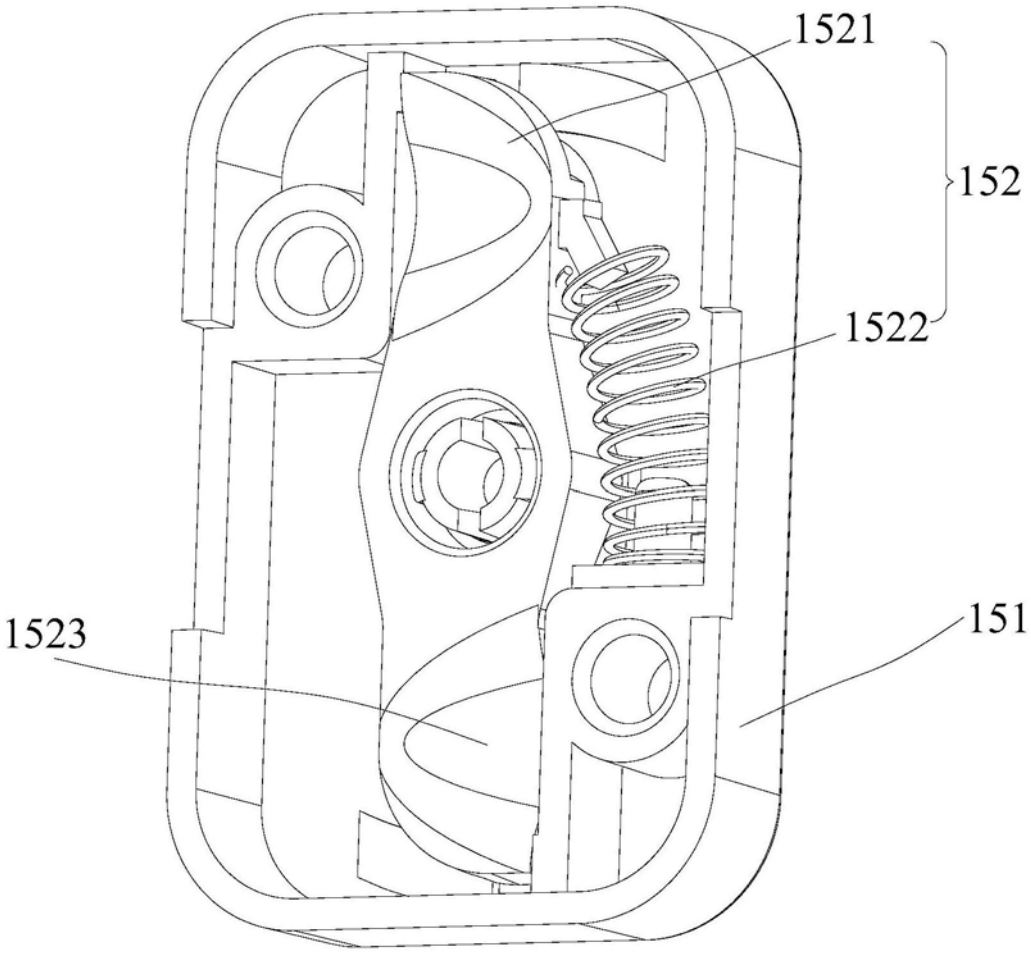

图6

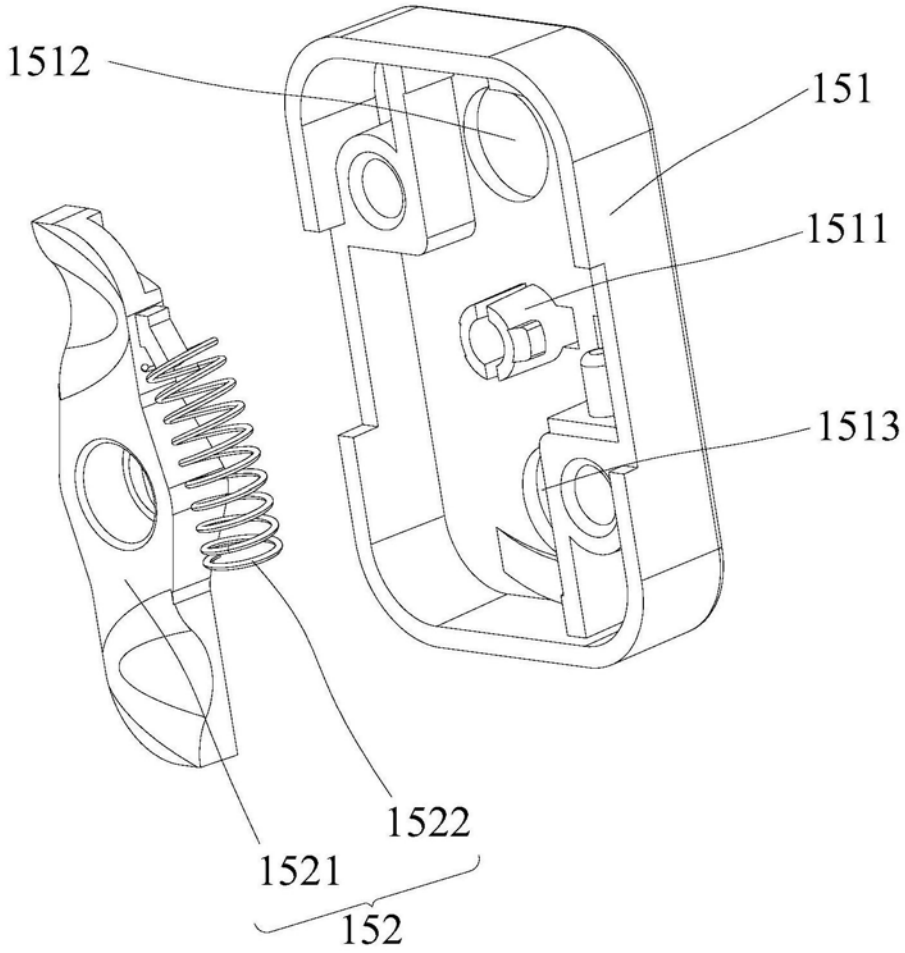

图7

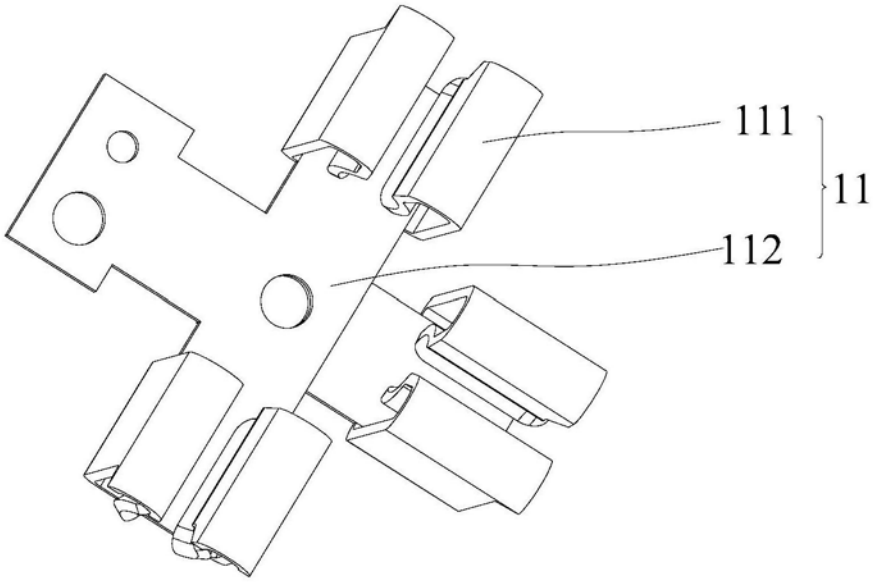

图8

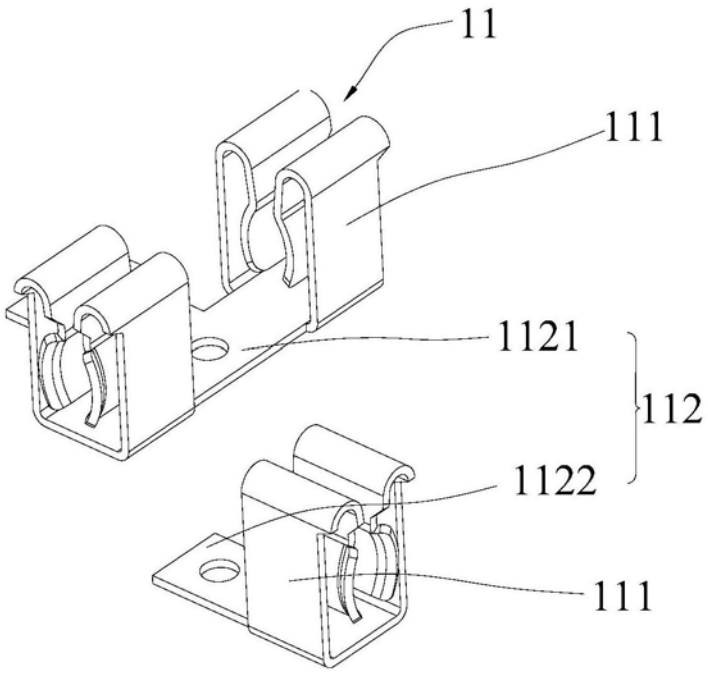

图9

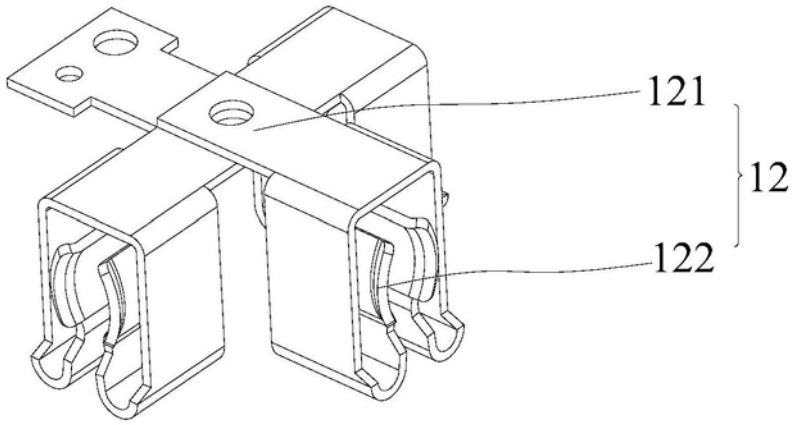

图10

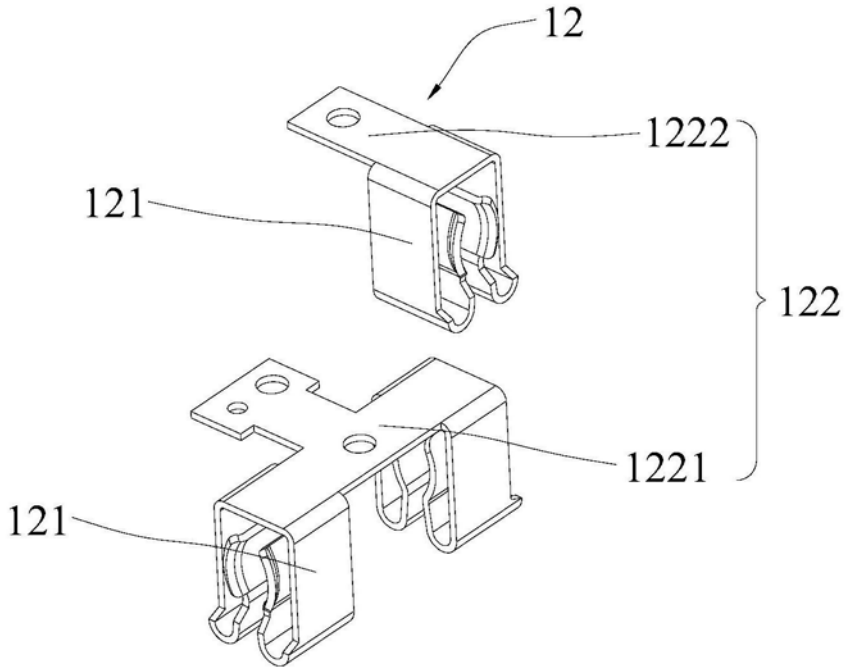

图11

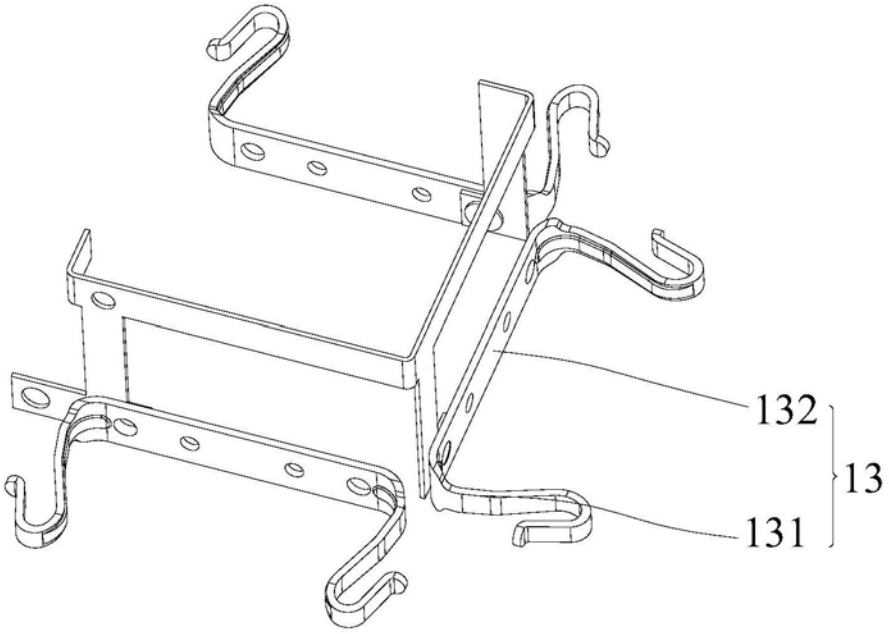

图12

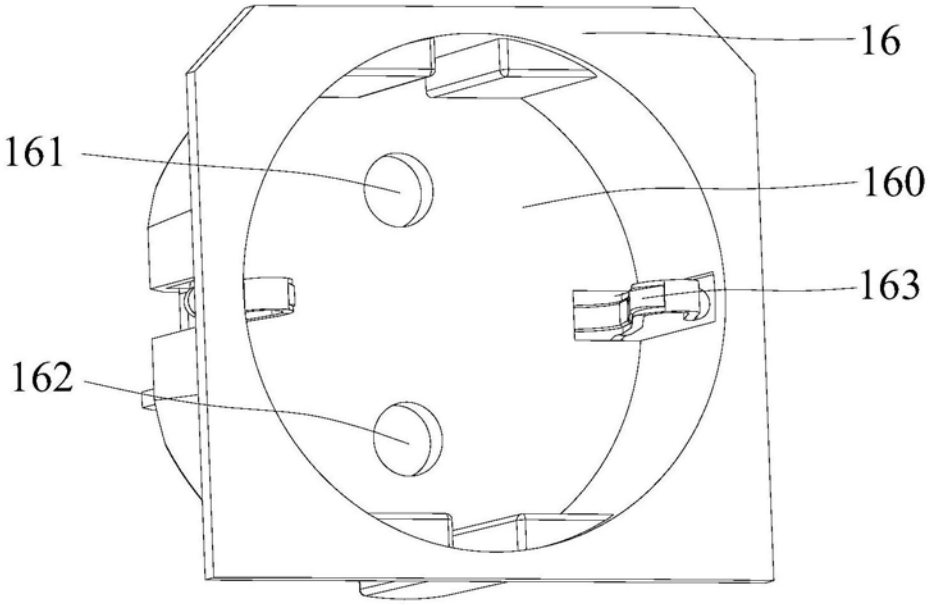

图13

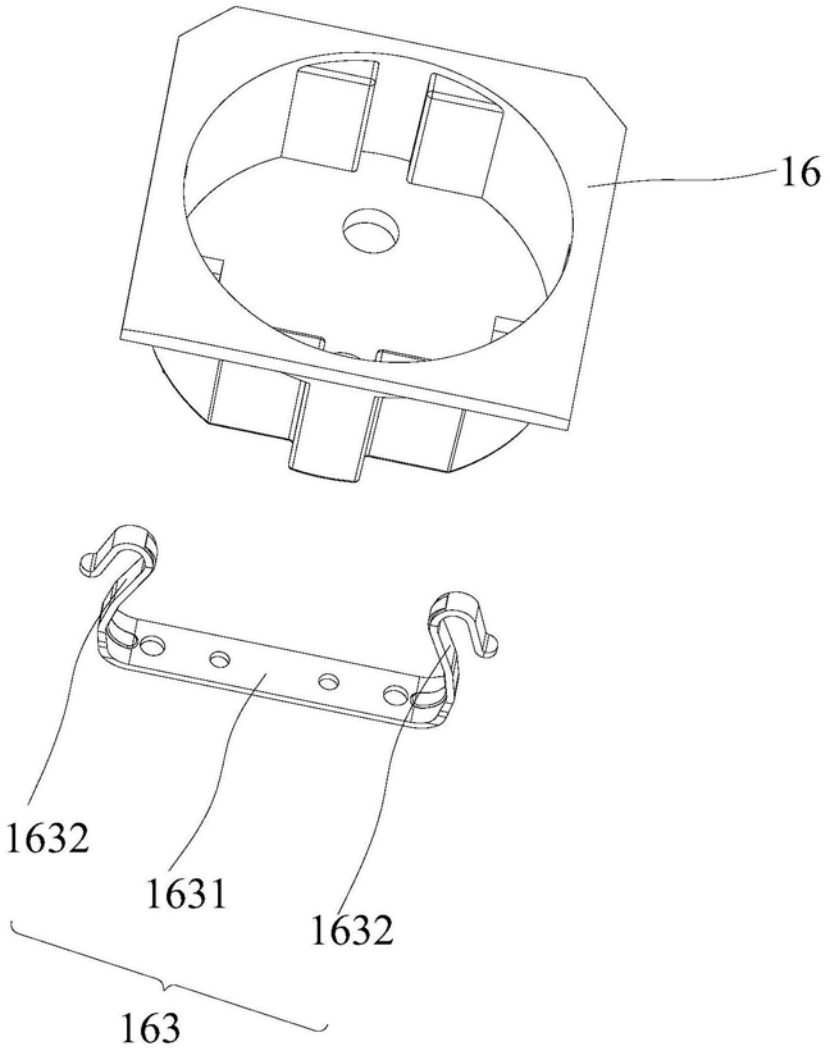

图14