(19)国家知识产权局

(12)实用新型专利

(10)授权公告号 CN 220600959 U
(45)授权公告日 2024.03.15

(21)申请号 202322250240.4

(22)申请日 2023.08.21

(73)专利权人 上海东蕊建筑工程有限公司
地址 201512 上海市金山区金山卫镇秋实路688号1号楼5单元290室Q座

(72)发明人 张效山

(74)专利代理机构 上海索源知识产权代理有限公司 31431
专利代理师 穆小燕

(51)Int.Cl.
F16M 11/04(2006.01)
F16M 11/18(2006.01)
F16M 11/42(2006.01)
F16M 11/08(2006.01)
G09F 19/18(2006.01)

权利要求书1页 说明书3页 附图2页

(54)实用新型名称

一种用于3D效果图的多角度展示装置

(57)摘要

本申请涉及展示装置技术领域,且公开了一种用于3D效果图的多角度展示装置,包括底座,所述底座的顶端设有固定架,所述固定架顶端滑动设置有支架,所述支架底端连接设置有气缸,所述支架顶部连接设置有减速电机,所述减速电机输出端连接有传动杆,所述传动杆的底端贯穿所述支架,并连接有法兰盘一,所述法兰盘一的底面连接有限位卡,所述限位卡底端连接设置有法兰盘二,所述法兰盘二底端连接有承重杆,所述承重杆中端滑动连接有滑动套件,所述滑动套件两侧转动连接有臂杆,所述臂杆相互远离的一侧转动连接有活动轴,所述活动轴相互远离的一侧转动连接有安装架;本申请有效提升展示效果,有效的减少空间占用,便于搬运运输,同时减少人力消耗。

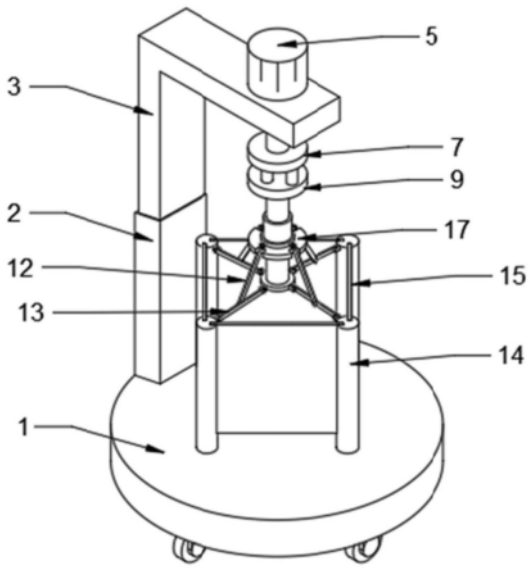

CN 220600959 U

1.一种用于3D效果图的多角度展示装置,包括底座(1),其特征在于:所述底座(1)的顶端设有固定架(2),所述固定架(2)顶端滑动设置有支架(3),所述支架(3)底端连接设置有气缸(4),所述支架(3)顶部连接设置有减速电机(5),所述减速电机(5)输出端连接有传动杆(6),所述传动杆(6)的底端贯穿所述支架(3),并连接有法兰盘一(7),所述法兰盘一(7)的底面连接有限位卡(8),所述限位卡(8)底端连接设置有法兰盘二(9),所述法兰盘二(9)底端连接有承重杆(10),所述承重杆(10)中端滑动连接有滑动套件(11),所述滑动套件(11)两侧转动连接有臂杆(12),所述臂杆(12)相互远离的一侧转动连接有活动轴(13),所述活动轴(13)相互远离的一侧转动连接有安装架(14)。

2.根据权利要求1所述的一种用于3D效果图的多角度展示装置,其特征在于:所述滑动套件(11)一侧滑动连接有弹簧插销(16),所述承重杆(10)一侧对应弹簧插销(16)开设有限位槽。

3.根据权利要求1所述的一种用于3D效果图的多角度展示装置,其特征在于:所述承重杆(10)靠近底端的一侧连接设置有限位盘(17),所述限位盘(17)两侧对应所述臂杆(12)开设有卡槽。

4.根据权利要求1所述的一种用于3D效果图的多角度展示装置,其特征在于:所述安装架(14)相互靠近的一侧均开设有连接槽,且连接槽相互靠近的一侧均滑动设置有展示图板(15)。

5.根据权利要求1所述的一种用于3D效果图的多角度展示装置,其特征在于:所述活动轴(13)相互靠近的一端转动设置有同一组连接架,且连接架固定设置在所述承重杆(10)底部。

6.根据权利要求1所述的一种用于3D效果图的多角度展示装置,其特征在于:所述限位卡(8)为弹性材质设置。

7.根据权利要求1所述的一种用于3D效果图的多角度展示装置,其特征在于:所述气缸(4)位于固定架(2)内部,且底端固定设置在底座(1)顶端。

一种用于3D效果图的多角度展示装置

技术领域

[0001] 本申请涉及展示装置技术领域,尤其是涉及一种用于3D效果图的多角度展示装置。

背景技术

[0002] 随着社会的发展,人们的生活水平在不断提高,从而人们从追求物质生活逐渐转换为追求精神生活上的享受,3D效果图让人们更加直观地感受事物的魅力,通过展示装置进行观看。

[0003] 目前的3D展示装置整体架构固定,不能根据需要调节高低,降低了展示效果,同时装置整体占用空间较大,在搬运运输时十分麻烦,需要较大的人力消耗,同时携带不便;

实用新型内容

[0004] 为了解决装置的携带转移问题,本申请提供一种用于3D效果图的多角度展示装置。

[0005] 本申请提供的一种用于3D效果图的多角度展示装置采用如下的技术方案:

[0006] 一种用于3D效果图的多角度展示装置,包括底座,所述底座的顶端设有固定架,所述固定架顶端滑动设置有支架,所述支架底端连接设置有气缸,所述支架顶部连接设置有减速电机,所述减速电机输出端连接有传动杆,所述传动杆的底端贯穿所述支架,并连接有法兰盘一,所述法兰盘一的底面连接有限位卡,所述限位卡底端连接设置有法兰盘二,所述法兰盘二底端连接有承重杆,所述承重杆中端滑动连接有滑动套件,所述滑动套件两侧转动连接有臂杆,所述臂杆相互远离的一侧转动连接有活动轴,所述活动轴相互远离的一侧转动连接有安装架。

[0007] 优选的,所述滑动套件一侧滑动连接有弹簧插销,所述承重杆一侧对应弹簧插销开设有限位槽。

[0008] 优选的,所述承重杆靠近底端的一侧连接设置有限位盘,所述限位盘两侧对应所述臂杆开设有卡槽。

[0009] 优选的,所述安装架相互靠近的一侧均开设有连接槽,且连接槽相互靠近的一侧均滑动设置有展示图板。

[0010] 优选的,所述活动轴相互靠近的一端转动设置有同一组连接架,且连接架固定设置在所述承重杆底部。

[0011] 优选的,所述限位卡为弹性材质设置。

[0012] 优选的,所述气缸位于固定架内部,且底端固定设置在底座顶端。

[0013] 综上所述,本申请包括以下有益技术效果:

[0014] 1、通过法兰盘一和法兰盘二在与限位卡的配合使用,利用通过调节弹性材质的限位卡,让装置拆卸更加方便,通过气缸和支架的相互配合,根据展示需求可以调节不同的高度,减少因不使用展示装置导致空间利用率降低,同时在装置底部装有万向轮,让装置移动

更加快捷,减少人工消耗;

[0015] 2、通过减速电机通过传动杆带动法兰盘一转动,法兰盘一通过限位卡带动法兰盘二转动,从而通过承重杆带动安装架和展示图板转动,可以进行多角度展示,有效提升展示效果,在不使用时,将展示图板取下,直接沿承重杆向上滑动滑动套件,直至弹簧插销一端插至限位槽内,从而将滑动套件位置固定,同时将安装架收拢,然后将限位卡往相向的方向捏动,将法兰盘二拆下,减少空间占用,便于携带。

附图说明

[0016] 图1是申请实施例的第一视角立体结构示意图;

[0017] 图2是申请实施例的第二视角立体结构示意图;

[0018] 图3是图2中A部分放大结构示意图;

[0019] 附图标记说明:1、底座;2、固定架;3、支架;4、气缸;5、减速电机;6、传动杆;7、法兰盘一;8、限位卡;9、法兰盘二;10、承重杆;11、滑动套件;12、臂杆;13、活动轴;14、安装架;15、展示图板;16、弹簧插销;17、限位盘。

具体实施方式

[0020] 以下结合附图1-3对本申请作进一步详细说明。

[0021] 本申请实施例公开一种用于3D效果图的多角度展示装置。参照图1-3,一种用于3D效果图的多角度展示装置,包括底座1,底座1的顶端设有固定架2,固定架2顶端滑动设置有支架3,支架3底端连接设置有气缸4,支架3顶部连接设置有减速电机5,减速电机5输出端连接有传动杆6,传动杆6的底端贯穿支架3,并连接有法兰盘一7,法兰盘一7的底面连接有限位卡8,限位卡8底端连接设置有法兰盘二9,法兰盘二9底端连接有承重杆10,承重杆10中端滑动连接有滑动套件11,滑动套件11两侧转动连接有臂杆12,臂杆12相互远离的一侧转动连接有活动轴13,活动轴13相互远离的一侧转动连接有安装架14;

[0022] 参照图2,滑动套件11一侧滑动连接有弹簧插销16,承重杆10一侧对应弹簧插销16开设有限位槽;

[0023] 通过采用上述技术方案,在收纳安装架14后起到固定的作用。

[0024] 参照图3,承重杆10靠近底端的一侧连接设置有限位盘17,限位盘17两侧对应臂杆12开设有卡槽;

[0025] 通过采用上述技术方案,避免臂杆12和活动轴13因重力原因导致效果图受到挤压变形。

[0026] 参照图2,安装架14相互靠近的一侧均开设有连接槽,且连接槽相互靠近的一侧均滑动设置有展示图板15;

[0027] 通过采用上述技术方案,拆卸方便快捷。

[0028] 参照图2,活动轴13相互靠近的一端转动设置有同一组连接架,且连接架固定设置在承重杆10底部;

[0029] 通过采用上述技术方案,便于展示架的收取,同时具有一定的稳定作用。

[0030] 参照图2,限位卡8为弹性材质设置;

[0031] 通过采用上述技术方案,便于法兰盘一7和法兰盘二9之间的组装与拆卸。

[0032] 参照图2,气缸4位于固定架2内部,且底端固定设置在底座1顶端;

[0033] 通过采用上述技术方案,为展示装置提供一定的稳定性,避免因外力因素导致效果图发生晃动影响展示。

[0034] 本申请实施例一种用于3D效果图的多角度展示装置的实施原理为:该装置在进行效果图展示时,首先对该装置进行组装调整,通过调节弹簧插销16,让滑动套件11向下滑动,滑动套件11在向下滑动的同时通过臂杆12带动活动轴13转动,从而将安装架14打开,将展示图板15放于安装架14之间的连接槽进行展示,通过调节气缸4,调节展示装置的高度,把法兰盘一7和法兰盘二9通过限位卡8连接,打开减速电机5,减速电机5带动传动杆6转动,传动杆6带动法兰盘一7转动,法兰盘一7带动限位卡8转动,限位卡8带动法兰盘二9转动,法兰盘二9带动承重杆10转动,在共同作用下带动展示图板15的多角度旋转,让人们可以在不同角度进行欣赏,在展示结束后,可以对展示装置进行拆卸方便收纳。

[0035] 最后应说明的几点是:首先,在本申请的描述中,需要说明的是,除非另有规定和限定,术语“安装”、“相连”、“连接”应做广义理解,可以是机械连接或电连接,也可以是两个元件内部的连通,可以是直接相连,“上”、“下”、“左”、“右”等仅用于表示相对位置关系,当被描述对象的绝对位置改变,则相对位置关系可能发生改变;

[0036] 其次:本实用新型公开实施例附图中,只涉及到与本公开实施例涉及到的结构,其他结构可参考通常设计,在不冲突情况下,本实用新型同一实施例及不同实施例可以相互组合;

[0037] 最后:以上所述仅为本实用新型的优选实施例而已,并不用于限制本实用新型,凡在本实用新型的精神和原则之内,所作的任何修改、等同替换、改进等,均应包含在本实用新型的保护范围之内。

[0038] 以上均为本申请的较佳实施例,并非依此限制本申请的保护范围,故:凡依本申请的结构、形状、原理所做的等效变化,均应涵盖于本申请的保护范围之内。

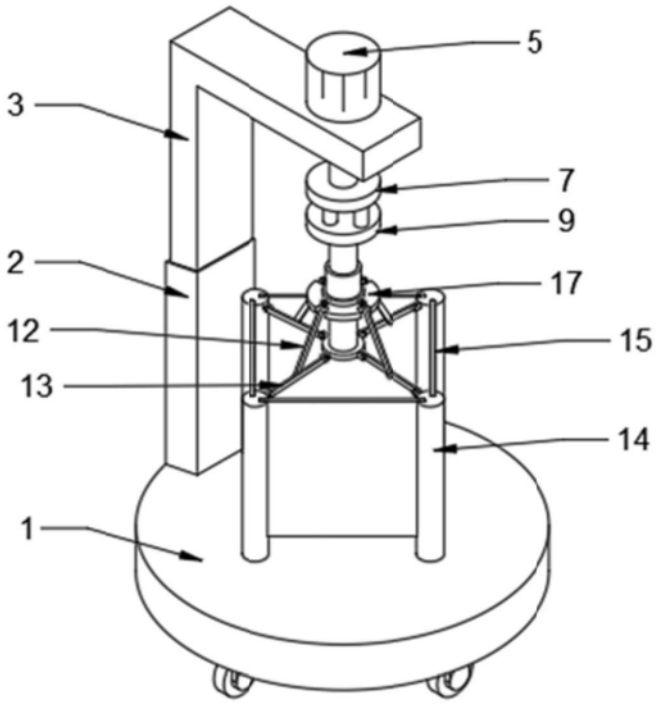

图1

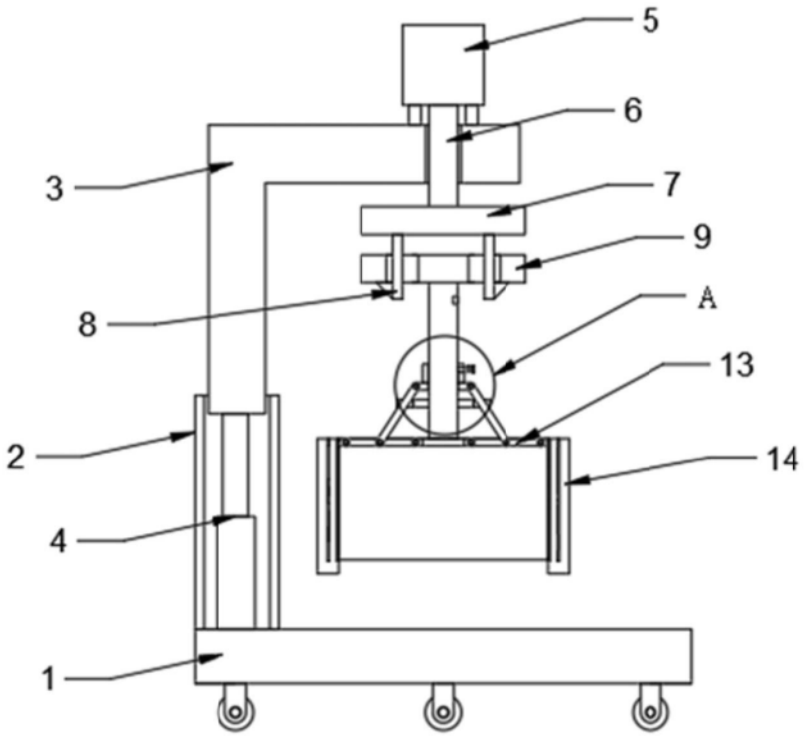

图2

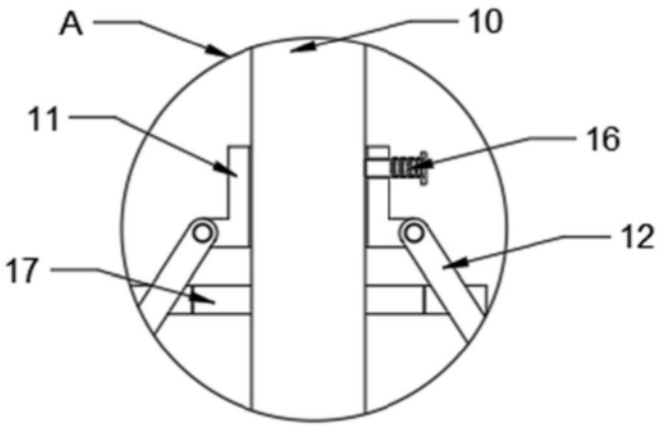

图3