(19)中华人民共和国国家知识产权局

(12)实用新型专利

(10)授权公告号 CN 203034564 U
(45)授权公告日 2013.07.03

(21)申请号 201320033231.3

(22)申请日 2013.01.22

(73)专利权人 许德鑫
地址 475000 河南省开封市鼓楼区省府前街76号院平房3号

(72)发明人 许德鑫

(74)专利代理机构 北京东方汇众知识产权代理事务所（普通合伙）11296
代理人 刘淑芬

(51)Int.Cl.
E03C 1/282(2006.01)
E03C 1/284(2006.01)
E03F 5/04(2006.01)

权利要求书1页 说明书2页 附图1页

(54)实用新型名称

一种地漏

(57)摘要

本实用新型涉及一种地漏，地漏包括中空且上下导通的地漏内芯、设置在地漏内芯上端顶部的地漏滤水盖、下端设有封底且中间设置有排水孔的地漏内水封、设置在地漏内水封外部的滤网和管道连接件；地漏内芯与地漏内水封丝扣连接且设置在地漏内水封内，排水孔的位置高于地漏内芯的最低端，滤网呈敞口的杯形环罩在地漏内水封的外部。本实用新型设计简洁，防止臭味外返，双层过滤，易维修，排水量大，经济实用。

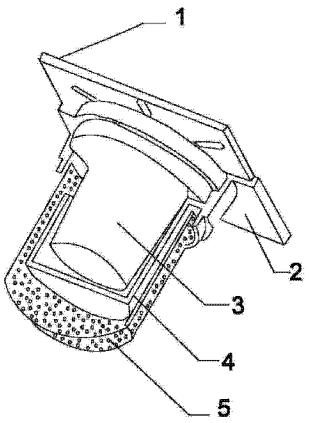

CN 203034564 U

1. 一种地漏，其特征在于：所述地漏包括中空且上下导通的地漏内芯、设置在地漏内芯上端顶部的地漏滤水盖、下端设有封底且中间设置有排水孔的地漏内水封、设置在地漏内水封外部的滤网和管道连接件；所述地漏内芯与地漏内水封丝扣连接且设置在地漏内水封内，所述排水孔的位置高于地漏内芯的最低端，所述滤网呈敞口的杯形环罩在地漏内水封的外部。

2. 根据权利要求 1 所述的地漏，其特征在于：所述地漏还包括设置在地漏滤水盖上部且与地漏滤水盖匹配的装饰盖。

3. 根据权利要求 2 所述的地漏，其特征在于：所述装饰盖是不锈钢材质。

4. 根据权利要求 1 所述的地漏，其特征在于：所述地漏还包括与地漏内芯相匹配的内封闭盖。

一种地漏

技术领域

[0001] 本实用新型涉及一种与下水管道配套使用的构件，尤其涉及一种地漏。

背景技术

[0002] 目前，随着居民生活水平的提高，对所居住环境质量要求的提高，特别是对厨房和卫生间内排水系统要求更高，但现有的地漏水封浅，排水效果不好，防臭功能差，容易造成厨卫间的墙壁四周与地板砖缝渗漏水，也容易堵塞，不易清理与维修。

发明内容

[0003] 本实用新型要解决的技术问题是提供一种地漏，能有效的防止臭味上返，排水量大，不易堵塞且易清理与维修。

[0004] 为解决上述技术问题，本实用新型提供一种地漏，地漏包括中空且上下导通的地漏内芯、设置在地漏内芯上端顶部的地漏滤水盖、下端设有封底且中间设置有排水孔的地漏内水封、设置在地漏内水封外部的滤网和管道连接件；地漏内芯与地漏内水封丝扣连接且设置在地漏内水封内，排水孔的位置高于地漏内芯的最低端，滤网呈敞口的杯形环罩在地漏内水封的外部。

[0005] 可选的，地漏还包括设置在地漏滤水盖上部且与地漏滤水盖匹配的装饰盖。

[0006] 可选的，装饰盖是不锈钢材质。

[0007] 可选的，地漏还包括与地漏内芯相匹配的内封闭盖。

[0008] 与现有技术相比，本实用新型设置了地漏内水封，有效的防止臭味上返；双层过滤，使得不易堵塞；地漏内芯可以方便的取出，便于清理和维修。

附图说明

[0009] 图 1 是本实用新型的整体结构示意图；

[0010] 图 2 是地漏内水封的结构示意图。

具体实施方式

[0011] 为了使本实用新型的目的、技术方案及优点更加清楚明白，以下结合附图及实施例，对本实用新型进行进一步详细说明。应当理解，此处所描述的具体实施例仅仅用以解释本实用新型，并不用于限定本实用新型。

[0012] 如图 1 所示，本实用新型一种地漏，地漏包括中空且上下导通的地漏内芯 3、设置在地漏内芯上端顶部的地漏滤水盖 1、下端设有封底且中间设置有排水孔的地漏内水封 4、设置在地漏内水封 4 外部的滤网 5 和管道连接件 2；地漏内芯 3 与地漏内水封 4 丝扣连接且设置在地漏内水封 4 内，排水孔 6 的位置高于地漏内芯 3 的最低端，滤网 5 呈敞口的杯形环罩在地漏内水封 4 的外部。地漏还包括设置在地漏滤水盖 1 上部且与地漏滤水盖匹配的装饰盖；装饰盖是不锈钢材质；地漏还包括与地漏内芯 3 相匹配的内封闭盖。

[0013] 滤网 5 通过卡扣与地漏内水封 4 连接，滤网 5 的顶端位置高于排水孔 6 的位置，地漏滤水盖 1 是不锈钢材质。

[0014] 本实用新型采用工程塑料活动连接，采用下沉式水密封的方式，双密封杜绝臭味外返，也可以防止毛发杂物堵塞管道，下层过滤网可以起到消毒、杀菌、防虫、防鼠、防腐、防病菌传播等作用。还可以防止物品遗漏到排水管中，可以把地漏内芯取出便可取回所失物品。本实用新型可以设置在厨房洗菜池排水口，卫生间地漏，洗脸盆，浴盆，整体浴房，洗衣机排水口等处；地漏的组件是活动连接可以方便的清理或维修；地漏口上下可以调节；采用无压下密封排水的方式比传统地漏排水量大；双密封，房间长期无人居住时，为防止地漏臭气外返可以用地漏的内封闭盖密封。

[0015] 以上所述仅为本实用新型的较佳实施例而已，并不用以限制本实用新型，凡在本实用新型的精神和原则之内所作的任何修改、等同替换和改进等，均应包含在本实用新型的保护范围之内。

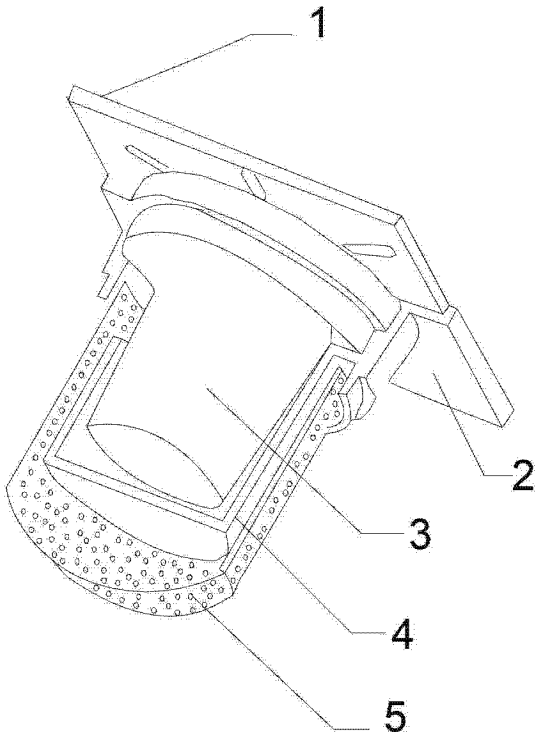

图 1

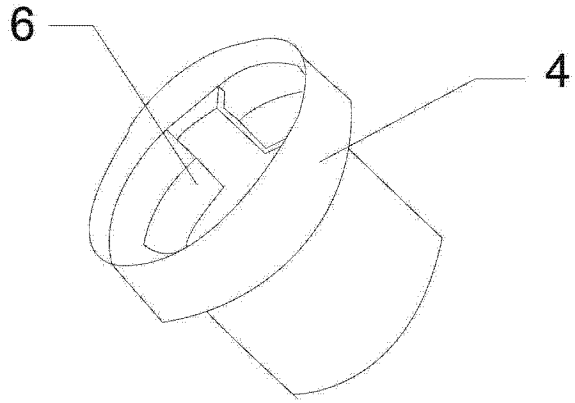

图 2