(19)中华人民共和国国家知识产权局

(12)实用新型专利

(10)授权公告号 CN 204274973 U
(45)授权公告日 2015.04.22

(21)申请号 201420758642.3

(22)申请日 2014.12.08

(73)专利权人 林创杰
地址 516200 广东省惠州市惠阳区秋长柑桔园博新电子有限公司

(72)发明人 林创杰

(74)专利代理机构 深圳市千纳专利代理有限公司 44218
代理人 童海霓

(51)Int.Cl.
A61H 23/02(2006.01)
A47K 7/02(2006.01)
A47K 7/04(2006.01)

权利要求书1页 说明书3页 附图2页

(54)实用新型名称

一种美容洁面按摩刷

(57)摘要

本实用新型公开了一种美容洁面按摩刷，包括底座、手柄和美容按摩座，手柄的底部安装在底座上，手柄的顶部设有美容按摩座，手柄内部中空，手柄内设有电池盒，电池盒内设有电池，手柄顶端通过振动器与美容按摩座连接，振动器与振动马达连接，振动马达与电池连接，振动马达驱动振动器振动，振动器带动美容按摩座振动；美容按摩座的顶部可拆卸连接有刷头组件，刷头组件包括刷头座和刷头，刷头座的底部通过固定圈与美容按摩座可拆卸连接，刷头座的顶部通过刷头固定板与刷头可拆卸连接。本实用新型美容洁面按摩刷具有洁面护肤和美容按摩的功能，而且可以随意更换刷头和刷头座，使用灵活方便。

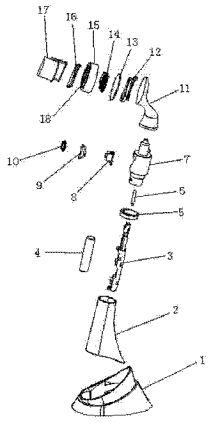

CN 204274973 U

1. 一种美容洁面按摩刷，包括底座（1）、手柄（2）和美容按摩座（11），所述的手柄（2）的底部安装在底座（1）上，手柄（2）的顶部设有美容按摩座（11），其特征在于：所述的手柄（2）内部中空，手柄（2）内设有电池（4）盒（3），电池（4）盒（3）内设有电池（4），手柄（2）顶端通过振动器（7）与美容按摩座（11）连接，所述的振动器（7）与振动马达（6）连接，振动马达（6）与电池（4）连接，振动马达（6）驱动振动器（7）振动，振动器（7）带动美容按摩座（11）振动；

所述的美容按摩座（11）的顶部可拆卸连接有刷头组件，所述的刷头组件包括刷头座（15）和刷头（17），所述的刷头座（15）的底部通过固定圈（12）与美容按摩座（11）可拆卸连接，刷头座（15）的顶部通过刷头固定板（16）与刷头（17）可拆卸连接。

2. 根据权利要求 1 所述的美容洁面按摩刷，其特征在于：所述的刷头座（15）内设有缓冲弹簧（14）。

3. 根据权利要求 1 或 2 所述的美容洁面按摩刷，其特征在于：所述的刷头座（15）的顶部设有两个或多个带有卡口的刷头固定板卡槽（18），所述的刷头固定板（16）的周边设有与卡口相配合的凸块，刷头固定板（16）置于刷头固定板卡槽（18）内，刷头固定板（16）上设有刷头（17）；

所述的美容按摩座（11）的顶部设有螺旋卡座，所述的固定圈（12）的底部设有与螺旋卡座相配合的螺旋卡口，固定圈（12）的顶部与刷头座底板（13）连接。

4. 根据权利要求 3 所述的美容洁面按摩刷，其特征在于：所述的刷头（17）为由软刷毛制成的圆形或椭圆形或方形或多边形形状的刷头。

5. 根据权利要求 4 所述的美容洁面按摩刷，其特征在于：所述的振动器（7）上设有按摩开关（8），按摩开关（8）可进行快速、中速和慢速三段调控。

6. 根据权利要求 5 所述的美容洁面按摩刷，其特征在于：所述的按摩开关（8）上设有按键（10）和按键套（9）。

7. 根据权利要求 6 所述的美容洁面按摩刷，其特征在于：所述的振动器（7）与手柄（2）之间设有装饰圈（5）。

一种美容洁面按摩刷

技术领域

[0001] 本实用新型涉及按摩器具，具体是指一种美容洁面按摩刷。

背景技术

[0002] 目前，现有的美容按摩器一般都由底座、手柄、按摩器和按摩头构成，所述的手柄安装在底座上，手柄内部中空，内部装有按摩器，按摩器与按摩头连接。该种美容按摩器具有如下不足：1、按摩头与按摩器不可拆连接，众所周知，按摩头用过一段时间后，容易坏掉或破损，当按摩头损坏后，整个美容按摩器就要废弃，造成浪费；2、按摩头直接由按摩器带动在面部作振动动作，碰到面部尤其是下额处骨骼处时，会给使用者带去不适或疼痛感；3、现有的按摩器开关仅起到开和关的作用，不可进行振动大小的调节，使用不便；4、按摩清洁刷毛直接与按摩头采用硬质材料互相固定，按摩效果比较带劲，然而其不具备洁面或清洁的功能，功能较为单一。

实用新型内容

[0003] 本实用新型的目的是提供一种即具有按摩功能又具有洁面护肤作用，而且刷头便于更换的美容洁面按摩刷。

[0004] 本实用新型可以通过以下技术方案来实现：

[0005] 一种美容洁面按摩刷，包括底座、手柄和美容按摩座，所述的手柄的底部安装在底座上，手柄的顶部设有美容按摩座，所述的手柄内部中空，手柄内设有电池盒，电池盒内设有电池，手柄顶端通过振动器与美容按摩座连接，所述的振动器与振动马达连接，振动马达与电池连接，振动马达驱动振动器振动，振动器带动美容按摩座振动；所述的美容按摩座的顶部可拆卸连接有刷头组件，所述的刷头组件包括刷头座和刷头，所述的刷头座的底部通过固定圈与美容按摩座可拆卸连接，刷头座的顶部通过刷头固定板与刷头可拆卸连接。

[0006] 进一步地，所述的刷头为由软刷毛制成的圆形或椭圆形或方形或多边形形状的刷头，软刷毛制成的刷头，给使用者一种舒适的按摩效果。

[0007] 进一步地，所述的刷头座内设有缓冲弹簧，缓冲弹簧可以使两个由软刷毛制成的刷头进行微小的前后移动，刷毛接触脸部时会根据所接触的脸部高低部位进行高低移动，这样会使肌肤清洁效果更加全面细致，脸部也比较舒适。

[0008] 进一步地，所述的刷头座的顶部设有两个或多个带有卡口的刷头固定板卡槽，所述的刷头固定板的周边设有与卡口相配合的凸块，刷头固定板置于刷头固定板卡槽内，刷头固定板上设有刷头；所述的美容按摩座的顶部设有螺旋卡座，所述的固定圈的底部设有与螺旋卡座相配合的螺旋卡口，固定圈的顶部与刷头座底板连接。

[0009] 进一步地，所述的振动器上设有按摩开关，按摩开关可进行快速、中速和慢速三段调控，使用者可以自身需要对选择适合自己的按摩频率或按摩速度。

[0010] 进一步地，所述的按摩开关上设有按键和按键套，按键和按键套的设置，避免按摩开关暴露在外，有效保护按摩开关。

[0011] 进一步地，所述的振动器与手柄之间设有装饰圈，装饰圈的设置，即用于连接振动器和手柄，又起到装饰和美观的作用。

[0012] 本实用新型美容洁面按摩刷，与现有的技术相比，具有如下的有益效果：

[0013] 第一、刷头便于更换，所述的刷头通过刷头固定片与刷头座可拆卸连接，刷头座通过固定圈与美容按摩座可拆卸连接，使刷头便于更换，一方面可以在使用一段时间刷头损坏后更换一新的刷头，也可以根据使用者爱好选取不同的刷头进行更换，使用方便、灵活；

[0014] 第二、按摩效果好，刷头座与刷头座底盖之间设有缓冲弹簧，使按摩过程中根据面部不同部位的弹性或硬度不同，缓冲弹簧用于缓冲，给使用者舒适的感觉，同时，按摩开关选用多段可控开关，不同的使用人员可根据自身的面部特点进行选择适合自己的按摩振动频率或速度，按摩效果好；

[0015] 第三、具有洁面护肤功能，刷头的设置，在由按摩器带动振动按摩过程中，同时对使用者面部进行洁面护肤，当然，在按摩器关闭的情况下，也可以使用该按摩刷进行单独洁面护肤。

附图说明

[0016] 附图 1 为本实用新型美容洁面按摩刷的分解示意图；

[0017] 附图 2 为本实用新型美容洁面按摩刷的装配示意图；

[0018] 附图标记为：1、底座，2、手柄，3、电池盒，4、电池，5、装饰圈，6、振动马达，7、振动器，8、按摩开关，9、按键套，10、按键，11、美容按摩座，12、固定圈，13、刷头座底板，14、缓冲弹簧，15、刷头座，16、刷头固定板，17、刷头，18、刷头固定板卡槽。

具体实施方式

[0019] 为了使本技术领域的人员更好地理解本实用新型的技术方案，下面结合实施例及附图对本实用新型产品作进一步详细的说明。

[0020] 如图 1、图 2 所示，一种美容洁面按摩刷，包括底座 1、手柄 2 和美容按摩座 11，所述的手柄 2 的底部安装在底座 1 上，手柄 2 的顶部设有美容按摩座 11，所述的手柄 2 内部中空，手柄 2 内设有电池 4 盒 3，电池 4 盒 3 内设有电池 4，手柄 2 顶端通过振动器 7 与美容按摩座 11 连接，所述的振动器 7 上设有按摩开关 8，按摩开关 8 可进行快速、中速和慢速三段调控，所述的按摩开关 8 上设有按键 10 和按键套 9 进行保护，所述的振动器 7 与手柄 2 之间设有装饰圈 5，所述的振动器 7 与振动马达 6 连接，振动马达 6 与电池 4 连接，振动马达 6 驱动振动器 7 振动，振动器 7 带动美容按摩座 11 振动；所述的美容按摩座 11 的顶部可拆卸连接有刷头组件，所述的刷头组件包括刷头座 15 和刷头 17，所述的刷头 17 为由软刷毛制成的圆形或椭圆形或方形或多边形形状的刷头，所述的刷头座 15 的底部通过固定圈 12 与美容按摩座 11 可拆卸连接，刷头座 15 的顶部通过刷头固定板 16 与刷头 17 可拆卸连接。所述的刷头座 15 内设有缓冲弹簧 14。所述的刷头座 15 的顶部设有两个或多个带有卡口的刷头固定板卡槽 18，所述的刷头固定板 16 的周边设有与卡口相配合的凸块，刷头固定板 16 置于刷头固定板卡槽 18 内，刷头固定板 16 上设有刷头 17；所述的美容按摩座 11 的顶部设有螺旋卡座，所述的固定圈 12 的底部设有与螺旋卡座相配合的螺旋卡口，固定圈 12 的顶部与刷头座底板 13 连接。

[0021] 以上所述，仅为本实用新型的较佳实施例而已，并非对本实用新型作任何形式上的限制；凡本行业的普通技术人员均可按说明书附图所示和以上所述而顺畅地实施本实用新型；但是，凡熟悉本专业的技术人员在不脱离本实用新型技术方案范围内，可利用以上所揭示的技术内容而作出的些许更动、修饰与演变的等同变化，均为本实用新型的等效实施例；同时，凡依据本实用新型的实质技术对以上实施例所作的任何等同变化的更动、修饰与演变等，均仍属于本实用新型的技术方案的保护范围之内。

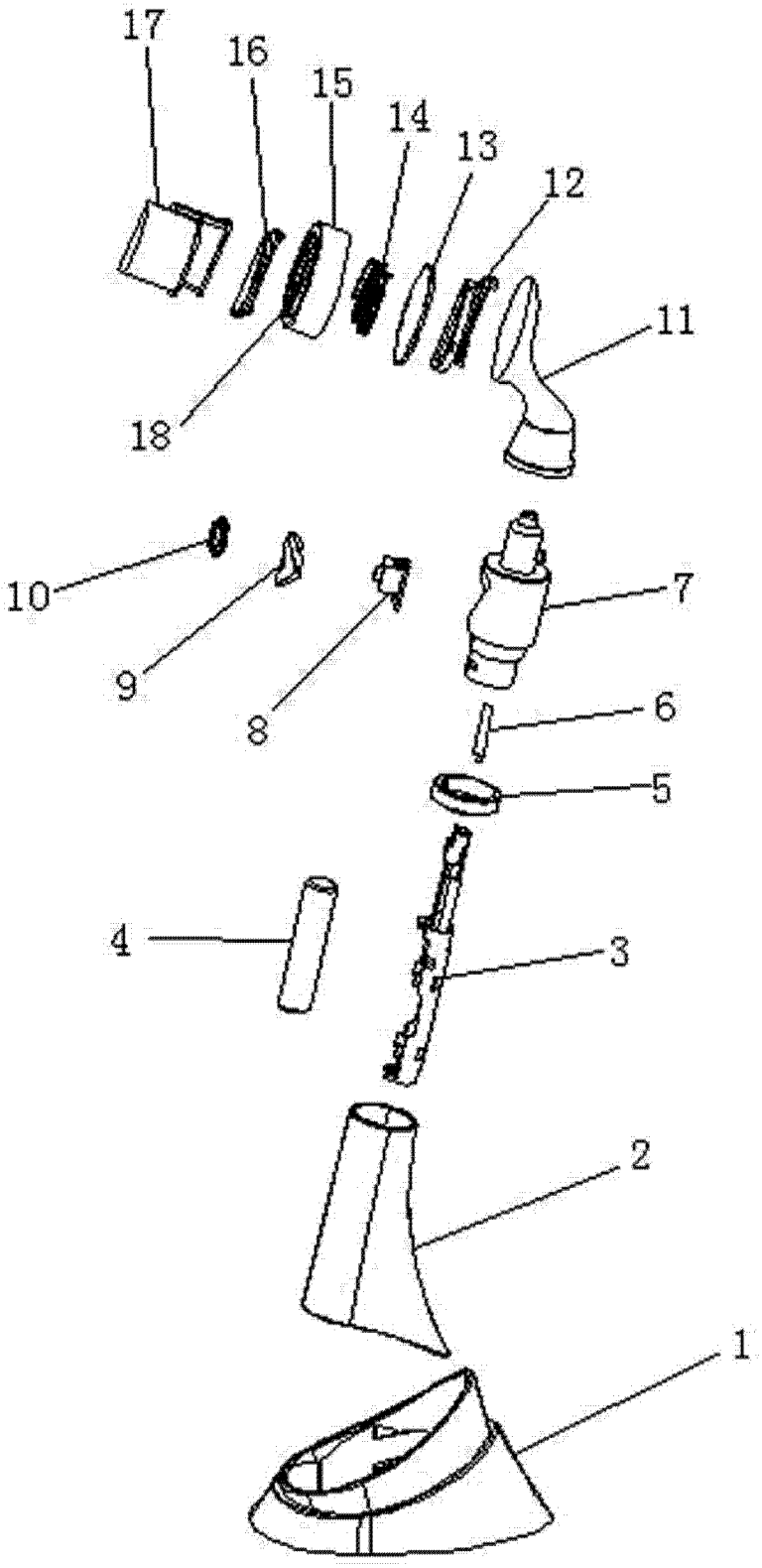

图 1

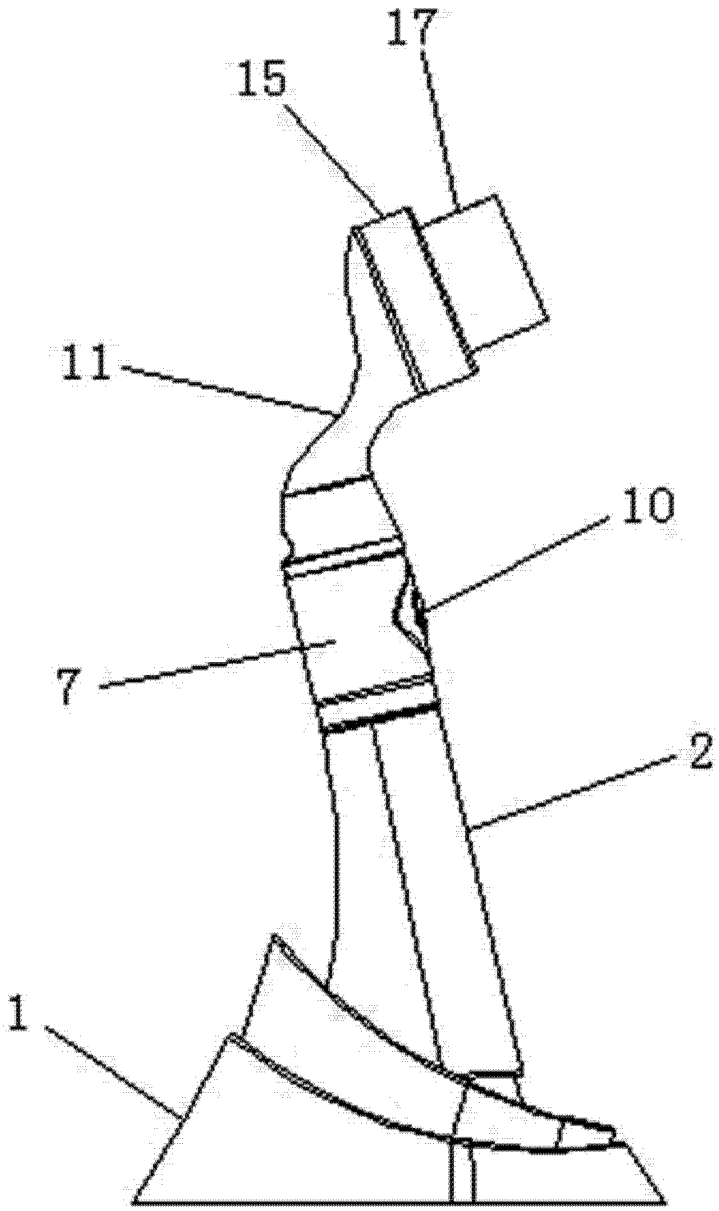

图 2