(19)中华人民共和国国家知识产权局

(12)实用新型专利

(10)授权公告号 CN 214011662 U
(45)授权公告日 2021.08.20

(21)申请号 202023195960.8
(22)申请日 2020.12.25
(73)专利权人 温州市蔚蓝眼镜有限公司
地址 325000 浙江省温州市瓯海区娄桥工业园中汇路698号
(72)发明人 杨钰峰 袁丕红
(74)专利代理机构 温州宏盛知识产权代理事务所(普通合伙) 33408
代理人 张立
(51)Int.Cl.
G02C 5/14(2006.01)
G02C 5/20(2006.01)
G02C 5/16(2006.01)
G02C 7/12(2006.01)
G02C 5/00(2006.01)
G02B 1/04(2006.01)

权利要求书1页 说明书3页 附图4页

(54)实用新型名称

一种镜腿可拆卸调节的老花镜

(57)摘要

本实用新型提供了一种镜腿可拆卸调节的老花镜，包括镜框、鼻托、一对镜腿和一对镜片，所述鼻托设于镜框上，所述一对镜片设于镜框内，所述镜框和一对镜腿之间为活动连接，所述一对镜腿包括金属镜腿和活动镜腿，所述金属镜腿的一端与镜框之间通过铰链连接，所述活动镜腿可拆卸地设于金属镜腿的另一端上，所述金属镜腿的一端上设有金属弹片，所述金属弹片上设有一楔形凸起，所述楔形凸起的末端设有挡板，所述一对活动镜腿与金属镜腿连接的一端面上垂直端面向内开有一滑动槽，所述滑动槽的形状与金属镜腿相匹配，所述一对活动镜腿的侧面上开有一卡槽，所述卡槽与滑动槽连通。

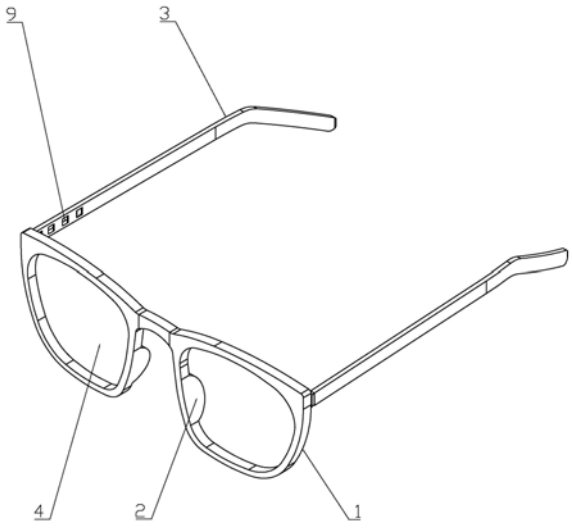

CN 214011662 U

1.一种镜腿可拆卸调节的老花镜，包括镜框、鼻托、一对镜腿和一对镜片，所述鼻托设于镜框上，所述一对镜片设于镜框内，所述镜框和一对镜腿之间为活动连接，其特征在于：所述一对镜腿包括金属镜腿和活动镜腿，所述金属镜腿的一端与镜框之间通过铰链连接，所述活动镜腿可拆卸地设于金属镜腿的另一端上，所述金属镜腿的一端上设有金属弹片，所述金属弹片上设有一楔形凸起，所述楔形凸起的末端设有挡板，所述一对活动镜腿与金属镜腿连接的一端面上垂直端面向内开有一滑动槽，所述滑动槽的形状与金属镜腿相匹配，所述一对活动镜腿的侧面上开有一卡槽，所述卡槽与滑动槽连通，所述活动镜腿通过滑动槽套设在金属镜腿上作滑移运动并通过卡槽与楔形凸起以及挡板的卡合固定在金属镜腿上。

2.按照权利要求1所述的一种镜腿可拆卸调节的老花镜，其特征在于：所述一对活动镜腿的侧面上开有相同的若干卡槽，所述若干卡槽呈等间距水平阵列分布。

3.按照权利要求1所述的一种镜腿可拆卸调节的老花镜，其特征在于：所述滑动槽与卡槽相对的侧面上沿竖直方向拓宽形成一嵌槽，所述一对金属镜腿靠近铰链连接处的一部分也拓宽至与嵌槽相匹配的宽度。

4.按照权利要求1所述的一种镜腿可拆卸调节的老花镜，其特征在于：所述一对金属镜腿靠近铰链连接处的端面上均设有限位板，所述限位板与金属镜腿的端面平行。

5.按照权利要求1所述的一种镜腿可拆卸调节的老花镜，其特征在于：所述一对镜片均为偏光镜片。

6.按照权利要求1所述的一种镜腿可拆卸调节的老花镜，其特征在于：所述镜框和一对活动镜腿为PC材质，所述一对镜片为树脂材质。

一种镜腿可拆卸调节的老花镜

技术领域

[0001] 本实用新型属于眼镜设计领域,特别涉及一种镜腿可拆卸调节的老花镜。

背景技术

[0002] 现有的眼镜多为一体式眼镜,镜框和镜腿之间采用铰链连接,这是经过时间考验的比较稳定且被大众所接受的结构,但由于其一体式的特点,使得眼镜的拆卸较为麻烦,一部分眼镜甚至不便拆卸,特别是老花镜,大多数老花镜不仅结构单一而且高度雷同,同时也不方便拆卸和调节,无法满足不同佩戴者的脸部头部尺寸。

实用新型内容

[0003] 本实用新型为了解决上述技术的不足,提供了一种镜腿可拆卸调节的老花镜,包括镜框、鼻托、一对镜腿和一对镜片,所述鼻托设于镜框上,所述一对镜片设于镜框内,所述镜框和一对镜腿之间为活动连接,所述一对镜腿包括金属镜腿和活动镜腿,所述金属镜腿的一端与镜框之间通过铰链连接,所述活动镜腿可拆卸地设于金属镜腿的另一端上,所述金属镜腿的一端上设有金属弹片,所述金属弹片上设有一楔形凸起,所述楔形凸起的末端设有挡板,所述一对活动镜腿与金属镜腿连接的一端面上垂直端面向内开有一滑动槽,所述滑动槽的形状与金属镜腿相匹配,所述一对活动镜腿的侧面上开有一卡槽,所述卡槽与滑动槽连通,所述活动镜腿通过滑动槽套设在金属镜腿上作滑移运动并通过卡槽与楔形凸起以及挡板的卡合固定在金属镜腿上。

[0004] 采用上述技术方案,通过在活动镜腿上设置与金属镜腿相匹配的滑动槽,使得可以让佩戴者自由地拆卸和调整眼镜,通过在金属镜腿上设置金属弹片、在金属弹片上设置楔形凸起,同时在活动镜腿上设置卡槽,通过金属弹片的弹性以及楔形凸起与卡槽的卡合,实现了活动镜腿的固定,通过在楔形凸起末端设置挡板,使得活动镜腿的固定更加牢固,增强了活动镜腿与金属镜腿配合的稳定性。

[0005] 本实用新型的进一步设置:所述一对活动镜腿的侧面上开有相同的若干卡槽,所述若干卡槽呈等间距水平阵列分布。

[0006] 采用上述技术方案,由于所述一对活动镜腿的侧面上开有相同的若干卡槽,所述若干卡槽呈等间距水平阵列分布,使得佩戴者可以根据自身的要求自由调整眼镜腿的长度以适应自身的脸部以及头部尺寸。

[0007] 本实用新型的进一步设置:所述滑动槽与卡槽相对的侧面上沿竖直方向拓宽形成一嵌槽,所述一对金属镜腿靠近铰链连接处的一部分也拓宽至与嵌槽相匹配的宽度。

[0008] 采用上述技术方案,由于所述滑动槽与卡槽相对的侧面上沿竖直方向拓宽形成一嵌槽,所述一对金属镜腿靠近铰链连接处的一部分也拓宽至与嵌槽相匹配的宽度,使得活动镜腿在滑动槽内进行水平滑动时更加快速便捷,固定时更加的稳定牢固。

[0009] 本实用新型的进一步设置:所述一对金属镜腿靠近铰链连接处的端面上均设有限位板,所述限位板与金属镜腿的端面平行。

[0010] 采用上述技术方案，由于所述一对金属镜腿靠近铰链连接处的端面上均设有限位板，所述限位板与金属镜腿的端面平行，使得可以防止在进行镜腿长度调整时因操作不当而将金属镜腿整个没入到滑动槽中，进而影响镜腿的开合。

[0011] 本实用新型的进一步设置：所述一对镜片均为偏光镜片。

[0012] 采用上述技术方案，由于所述一对镜片均为偏光镜片，使得可以大幅度过滤有害光线，起到保护眼睛的作用，同时还可以改善人的视觉，减少眼部疲劳，让视野更加清晰。

[0013] 本实用新型的进一步设置：所述镜框和一对活动镜腿为PC材质，所述一对镜片为树脂材质。

[0014] 采用上述技术方案，由于所述镜框和一对活动镜腿为PC材质，所述一对镜片为树脂材质，使得镜框和镜脚在兼顾强度的同时，更加的轻盈，佩戴时更加舒适。

附图说明

[0015] 附图1为本实用新型具体实施例的一种镜腿可拆卸调节的老花镜的结构示意图。

[0016] 附图2为本实用新型具体实施例的一种镜腿可拆卸调节的老花镜中镜腿的爆炸结构示意图。

[0017] 附图3为本实用新型具体实施例的一种镜腿可拆卸调节的老花镜中金属镜腿的结构示意图。

[0018] 附图4为本实用新型具体实施例的一种镜腿可拆卸调节的老花镜中活动镜腿的剖面结构示意图。

[0019] 1-镜框，2-鼻托，3-镜腿，4-镜片，5-金属镜腿，6-活动镜腿，7-金属弹片，71-楔形凸起，72-挡板，8-滑动槽，9-卡槽，10-嵌槽，11-限位板，12-铰链。

具体实施方式

[0020] 如图1-4所示，一种镜腿可拆卸调节的老花镜，包括镜框1、鼻托2、一对镜腿3和一对镜片4，所述鼻托设于镜框上，所述一对镜片设于镜框内，所述镜框和一对镜腿之间为活动连接，所述一对镜腿包括金属镜腿5和活动镜腿6，所述金属镜腿的一端与镜框之间通过铰链12连接，所述活动镜腿可拆卸地设于金属镜腿的另一端上，所述金属镜腿的一端上设有金属弹片7，所述金属弹片上设有一楔形凸起71，所述楔形凸起的末端设有挡板72，所述一对活动镜腿与金属镜腿连接的一端面上垂直端面向内开有一滑动槽8，所述滑动槽的形状与金属镜腿相匹配，所述一对活动镜腿的侧面上开有一卡槽9，所述卡槽与滑动槽连通，所述活动镜腿通过滑动槽套设在金属镜腿上作滑移运动并通过卡槽与楔形凸起以及挡板的卡合固定在金属镜腿上。

[0021] 通过在活动镜腿上设置与金属镜腿相匹配的滑动槽，使得可以让佩戴者自由地拆卸和调整眼镜，通过在金属镜腿上设置金属弹片、在金属弹片上设置楔形凸起，同时在活动镜腿上设置卡槽，通过金属弹片的弹性以及楔形凸起与卡槽的卡合，实现了活动镜腿的固定，通过在楔形凸起末端设置挡板，使得活动镜腿的固定更加牢固，增强了活动镜腿与金属镜腿配合的稳定性。

[0022] 所述一对活动镜腿的侧面上开有相同的若干卡槽，所述若干卡槽呈等间距水平阵列分布。

[0023] 由于所述一对活动镜腿的侧面上开有相同的若干卡槽，所述若干卡槽呈等间距水平阵列分布，使得佩戴者可以根据自身的要求自由调整眼镜腿的长度以适应自身的脸部以及头部尺寸。

[0024] 所述滑动槽与卡槽相对的侧面上沿竖直方向拓宽形成一嵌槽10，所述一对金属镜腿靠近铰链连接处的一部分也拓宽至与嵌槽相匹配的宽度。

[0025] 由于所述滑动槽与卡槽相对的侧面上沿竖直方向拓宽形成一嵌槽，所述一对金属镜腿靠近铰链连接处的一部分也拓宽至与嵌槽相匹配的宽度，使得活动镜腿在滑动槽内进行水平滑动时更加快速便捷，固定时更加的稳定牢固。

[0026] 所述一对金属镜腿靠近铰链连接处的端面上均设有限位板11，所述限位板与金属镜腿的端面平行。

[0027] 由于所述一对金属镜腿靠近铰链连接处的端面上均设有限位板，所述限位板与金属镜腿的端面平行，使得可以防止在进行镜腿长度调整时因操作不当而将金属镜腿整个没入到滑动槽中，进而影响镜腿的开合。

[0028] 所述一对镜片均为偏光镜片。

[0029] 由于所述一对镜片均为偏光镜片，使得可以大幅度过滤有害光线，起到保护眼睛的作用，同时还可以改善人的视觉，减少眼部疲劳，让视野更加清晰。

[0030] 所述镜框和一对活动镜腿为PC材质，所述一对镜片为树脂材质。

[0031] 由于所述镜框和一对活动镜腿为PC材质，所述一对镜片为树脂材质，使得镜框和镜脚在兼顾强度的同时，更加的轻盈，佩戴时更加舒适。

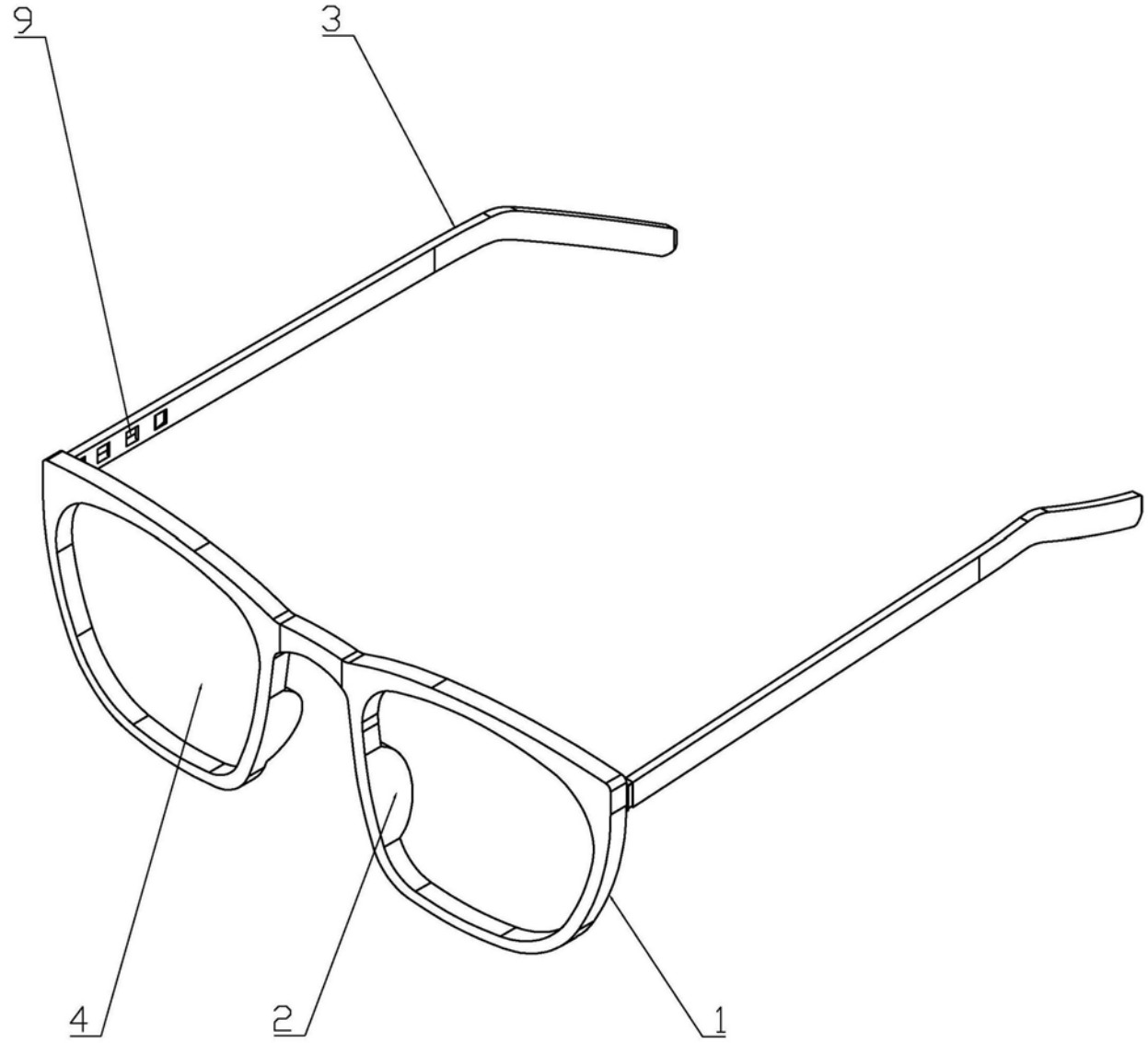

图1

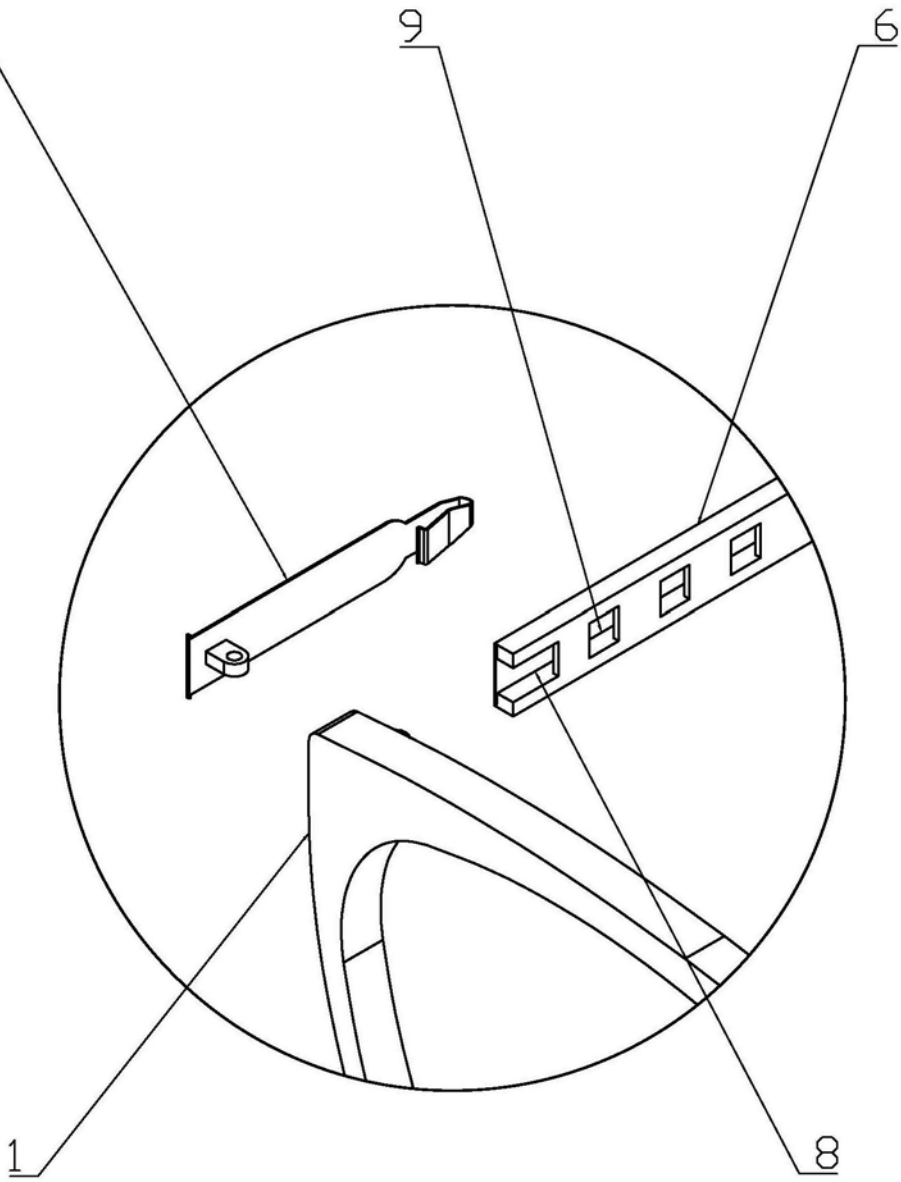

图2

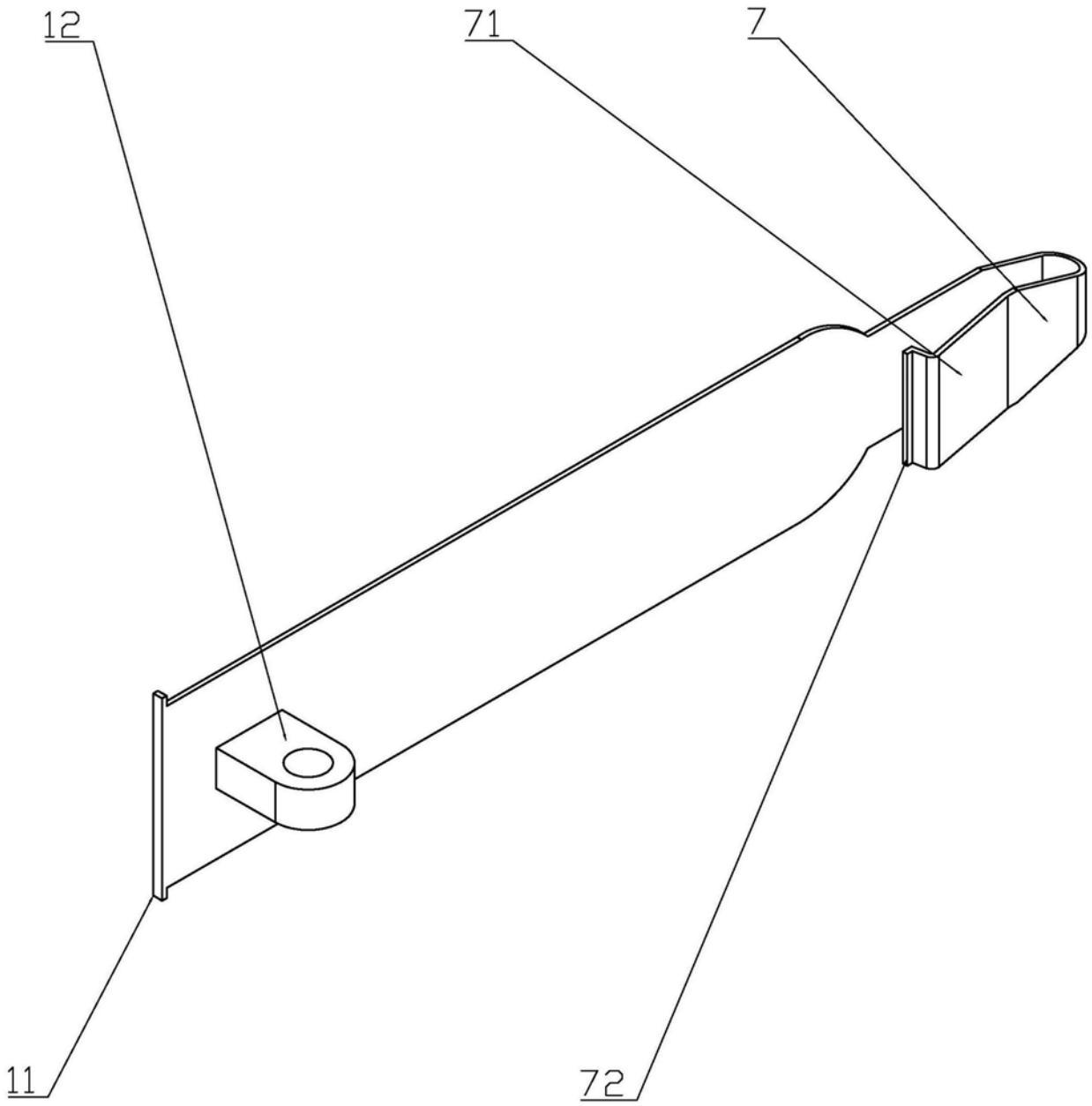

图3

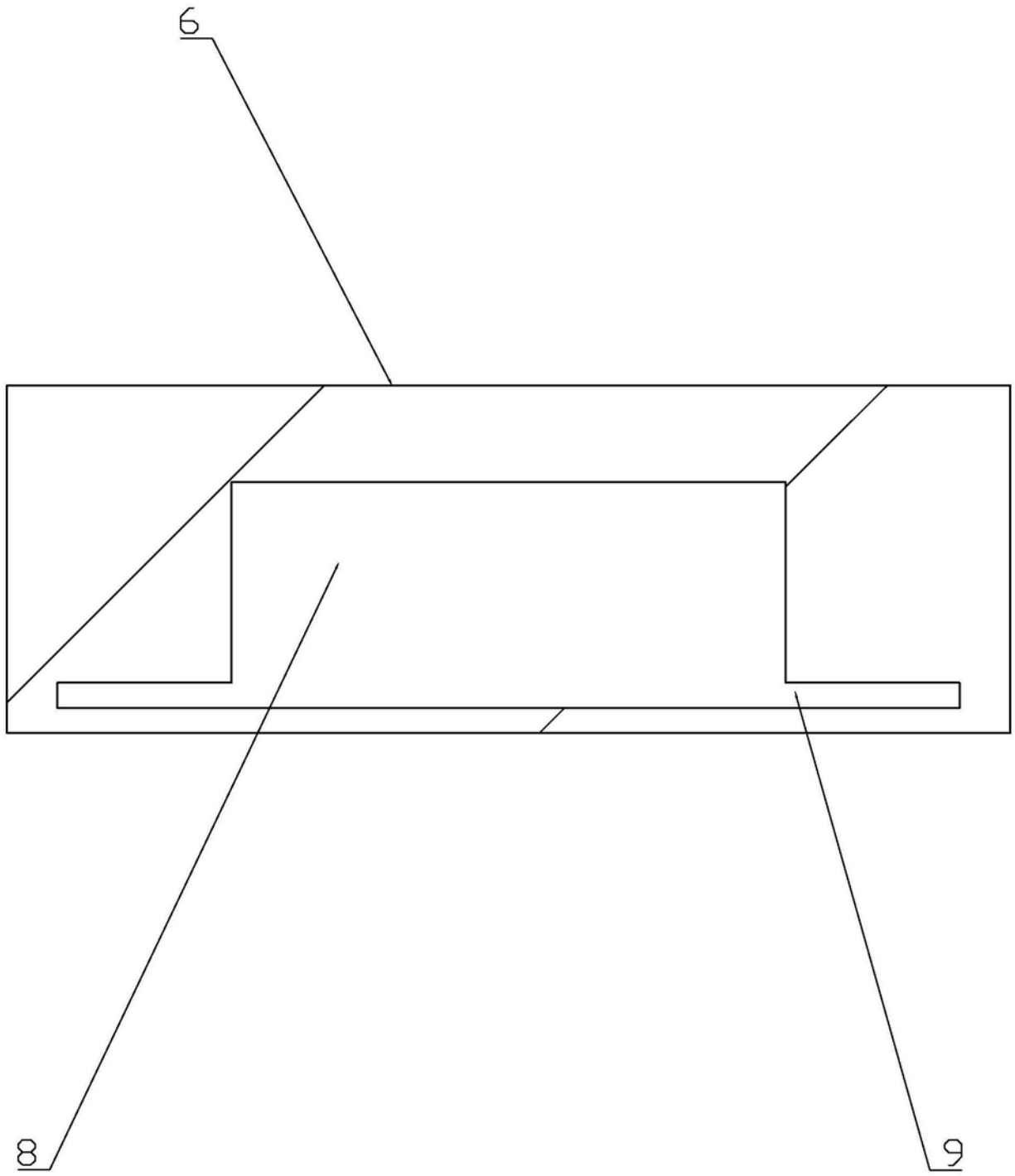

图4