(19)中华人民共和国国家知识产权局

(12)实用新型专利

(10)授权公告号 CN 202073394 U
(45)授权公告日 2011.12.14

(21)申请号 201120036981.7

(22)申请日 2011.01.31

(73)专利权人 青岛三链锁业有限公司
地址 266061 山东省青岛市崂山区海尔路 61 号天宝国际 2 号楼 11 层

(72)发明人 王宇辉

(51)Int.Cl.
E05B 63/14(2006.01)
E05B 47/06(2006.01)
E05B 65/52(2006.01)
E05B 45/06(2006.01)
E05B 49/00(2006.01)

权利要求书 1 页 说明书 2 页 附图 1 页

(54)实用新型名称

机要文件柜门锁

(57)摘要

本实用新型涉及一种门锁，具体地说，涉及一种机要文件柜门锁，本实用新型提供了一种可以在三个方向锁定柜门，并且同时具有钥匙和密码双重保护的机要文件柜门锁，其包括电源、线路板、传动机构、横向锁舌，电源和线路板连接，传动机构和线路板连接，电源通过线路板驱动传动机构动作，传动机构驱动横向锁舌动作，其还包括天杆和地杆，天杆和地杆和传动机构连接，由传动机构驱动上下动作，天杆和地杆的设置可以使本实用新型的门锁可以从三个方向锁定柜体，无论从柜门的哪一侧或者哪两侧撬门都无法撬开。

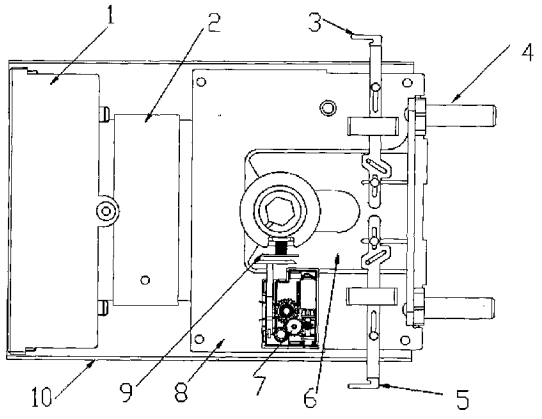

CN 202073394 U

1. 一种机要文件柜门锁，其包括电源、线路板、传动机构、横向锁舌，电源和线路板连接，传动机构和线路板连接，电源通过线路板驱动传动机构动作，传动机构驱动横向锁舌动作，其特征在于，其还包括天杆和地杆，天杆和地杆和传动机构连接，由传动机构驱动上下动作。

2. 根据权利要求 1 所述的机要文件柜门锁，其特征在于，传动机构包括离合器、齿轮组、拖板、电机，电机和电源及齿轮组连接，离合器和齿轮组连接，离合器和拖板连接，横向锁舌、天杆、地杆和拖板连接，传动机构都固定在固定板上。

3. 根据权利要求 1 所述的机要文件柜门锁，其特征在于，线路板上设置扬声器。

4. 根据权利要求 1 所述的机要文件柜门锁，其特征在于，线路板上设置输入键盘。

机要文件柜门锁

技术领域

[0001] 本实用新型涉及一种门锁，具体地说，涉及一种机要文件柜门锁。

背景技术

[0002] 现有技术中的机要文件柜的门锁安全级别都比较低，一般都只有横向锁舌，所以只要从横向撬柜门，就能将柜门撬开。也有用密码锁的，这些密码锁也只是简单的密码锁，只有输入密码正确就可以开启，安全性也比较差。

发明内容

[0003] 本实用新型提供了一种可以在三个方向锁定柜门，并且同时具有钥匙和密码双重保护的机要文件柜门锁。

[0004] 本实用新型的机要文件柜门锁的技术方案是这样的，其包括电源、线路板、传动机构、横向锁舌，电源和线路板连接，传动机构和线路板连接，电源通过线路板驱动传动机构动作，传动机构驱动横向锁舌动作，其还包括天杆和地杆，天杆和地杆和传动机构连接，由传动机构驱动上下动作。

[0005] 传动机构包括离合器、齿轮组、拖板、电机，电机和电源及齿轮组连接，离合器和齿轮组连接，离合器和拖板连接，横向锁舌、天杆、地杆和拖板连接，传动机构都固定在固定板上。

[0006] 线路板上设置扬声器。

[0007] 线路板上设置输入键盘。

[0008] 本实用新型的机要文件柜门锁具有下列优点：

[0009] 其还包括天杆和地杆，天杆和地杆和传动机构连接，由传动机构驱动上下动作，天杆和地杆的设置可以使本实用新型的门锁可以从三个方向锁定柜体，无论从柜门的哪一侧或者哪两侧撬门都无法撬开。

[0010] 线路板上设置扬声器。可以使本实用新型在插入钥匙后一定时间内无选择动作，或者其他误操作时发出报警声音。

[0011] 线路板上设置输入键盘，可以通过输入键盘输入开锁密码，使本实用新型的门锁具有双重保护，即钥匙和密码，只有插入钥匙，然后输入有效密码才能将柜门打开，光有钥匙或者光有密码是无法开启柜门的。

附图说明

[0012] 图 1 是本实用新型的机要文件柜门锁的结构示意图。

具体实施方式

[0013] 本实用新型的机要文件柜门锁其包括电源 1、线路板 2、传动机构、横向锁舌 4，电源 1 和线路板 2 连接，传动机构和线路板 2 连接，电源 1 通过线路板 2 驱动传动机构动作，

传动机构驱动横向锁舌 4 动作，其还包括天杆 3 和地杆 5，天杆 3 和地杆 5 和传动机构连接，由传动机构驱动上下动作。传动机构包括离合器 9、齿轮组 7、拖板 6、电机，电机和电源 1 及齿轮组 7 连接，离合器 9 和齿轮组 7 连接，离合器 9 和拖板 6 连接，横向锁舌 4、天杆 3、地杆 5 和拖板 6 连接，传动机构都固定在固定板 8 上，线路板 2 上设置扬声器。线路板 2 上设置输入键盘。

[0014] 本实用新型的机要文件柜门锁的开锁过程是这样的，开门是首先插入机械钥匙，然后输入正确密码，芯片就会控制电路接通电机，电机带动齿轮组转动从而驱动离合器合上，然后旋转钥匙即可解除锁定将柜门打开，另外，如果插入钥匙后一定时间内无旋转动作，扬声器将发出报警声音。

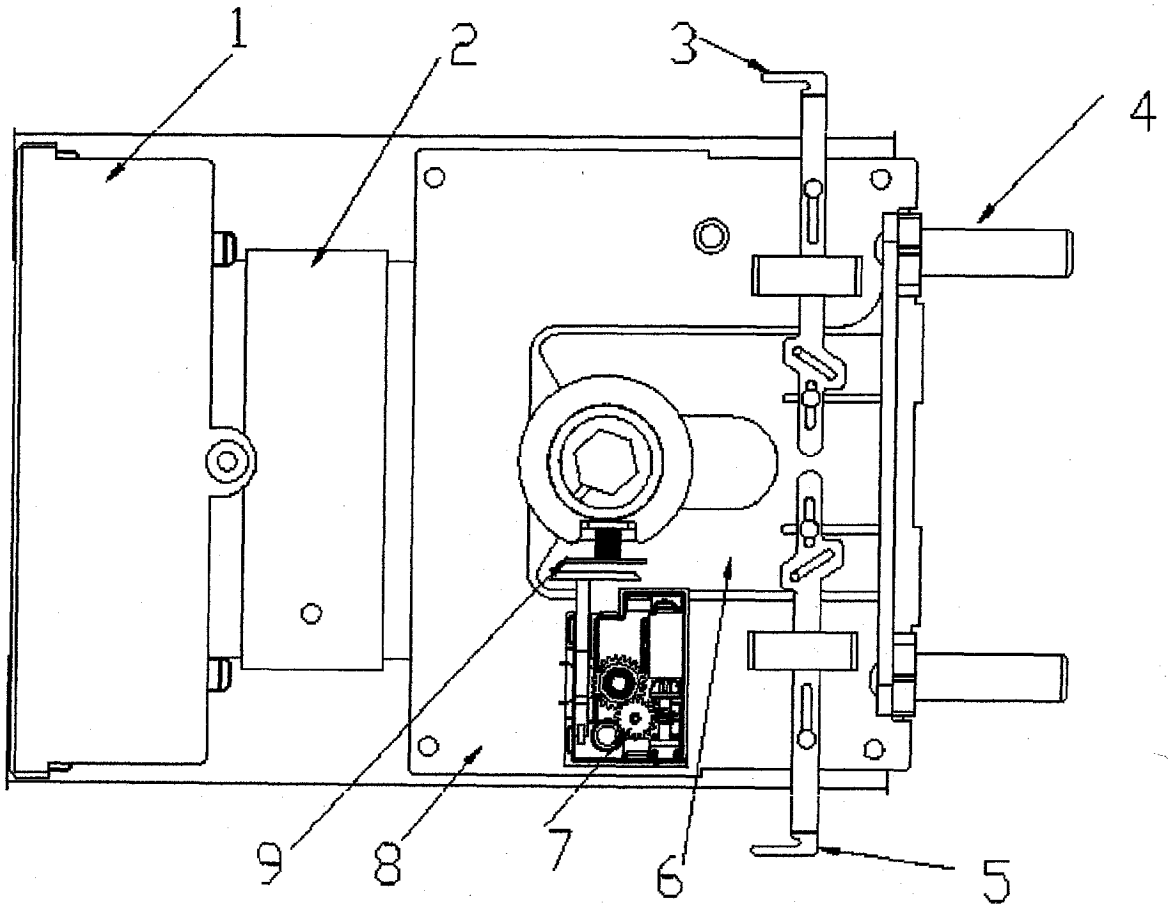

图 1