(19)中华人民共和国国家知识产权局

(12)实用新型专利

(10)授权公告号 CN 201756303 U
(45)授权公告日 2011.03.09

(21)申请号 201020197795.7

(22)申请日 2010.05.14

(73)专利权人 安徽省成德食品有限公司
地址 247100 安徽省池州市贵池区工业园康庄大道

(72)发明人 陶成德 王红旗

(74)专利代理机构 安徽合肥华信知识产权代理有限公司 34112
代理人 方峥

(51)Int.Cl.
B65G 7/02(2006.01)
B65D 1/20(2006.01)
B65D 25/52(2006.01)

权利要求书 1 页 说明书 1 页 附图 1 页

(54)实用新型名称

浆桶滑板车

(57)摘要

本实用新型公开了浆桶滑板车，包括有滑板，所述滑板底端安装有滚轮，滑板上放置有浆桶，所述浆桶的下端开有出浆口，出浆口外连接有阀门。本实用新型结构简单、使用方便，较为实用，制备成本低。

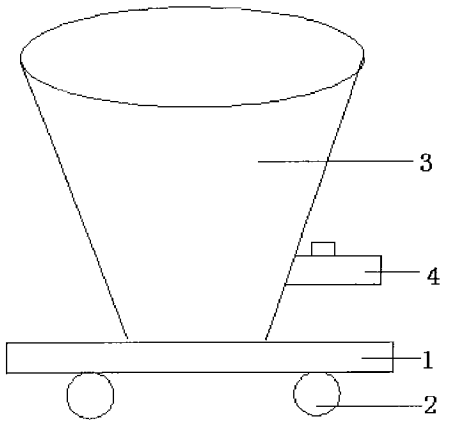

CN 201756303 U

1. 浆桶滑板车，包括有滑板，所述滑板底端安装有滚轮，其特征在于：所述滑板上放置有浆桶，所述浆桶的下端开有出浆口，出浆口外连接有阀门。

浆桶滑板车

技术领域：

[0001] 本实用新型主要涉及一种浆桶滑板车。

背景技术：

[0002] 放置豆浆的浆桶在盛满豆浆后约有 100 公斤，搬运很不方便。

实用新型内容：

[0003] 本实用新型目的就是为了弥补已有技术的缺陷，提供一种容易搬运的浆桶滑板车。

[0004] 本实用新型是通过以下技术方案实现的：

[0005] 浆桶滑板车，包括有滑板，所述滑板底端安装有滚轮，其特征在于：所述滑板上放置有浆桶，所述浆桶的下端开有出浆口，出浆口外连接有阀门。

[0006] 当浆桶内盛满豆浆后，直接将其放置在滑板上，推动滑板即可达到运送浆桶的目的。当需要把豆浆取出，直接拧开阀门，使豆浆从浆桶内流出。如此，免去了抬起浆桶将豆浆倒出的过程。

[0007] 本实用新型的优点是：

[0008] 本实用新型结构简单、使用方便，较为实用，制备成本低。

附图说明：

[0009] 图 1 为本实用新型的结构示意图。

具体实施方式：

[0010] 浆桶滑板车，包括有滑板 1，所述滑板 1 底端安装有滚轮 2，所述滑板 1 上放置有浆桶 3，所述浆桶 3 的下端开有出浆口，出浆口外连接有阀门 4。

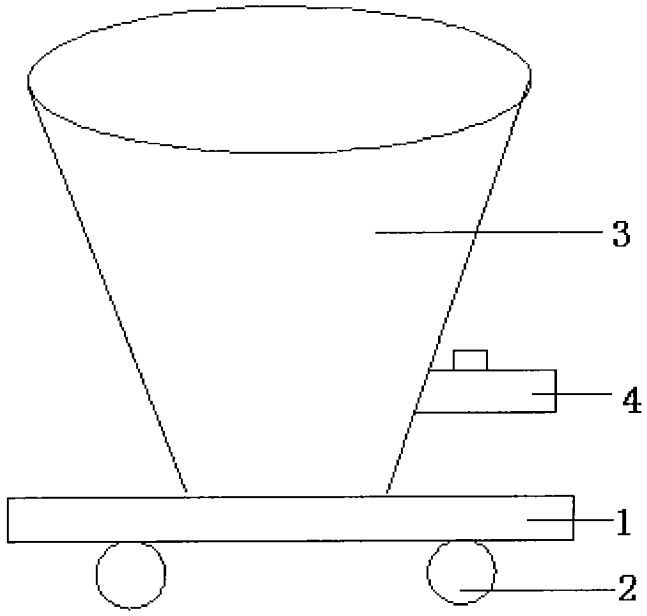

图 1