(19)中华人民共和国国家知识产权局

(12)实用新型专利

(10)授权公告号 CN 201972027 U
(45)授权公告日 2011.09.14

(21)申请号 201120007229.X

(22)申请日 2011.01.12

(73)专利权人 陈曦
地址 116000 辽宁省大连市沙河口区尖山街241号辽宁师范大学附属中学

(72)发明人 陈曦

(51)Int.Cl.
D06F 57/12(2006.01)

权利要求书 1 页 说明书 1 页 附图 1 页

(54)实用新型名称

一种窗外晾衣架

(57)摘要

一种窗外晾衣架，支杆与圆环通过横杆连接在一起，支杆的顶端开设螺纹槽孔，插杆可通过螺纹槽孔与支杆连接在一起，插杆与外螺纹相对的一端设有吸盘。本实用新型与现有技术相比具有操作便捷，方便实用，制作成本低等优点。

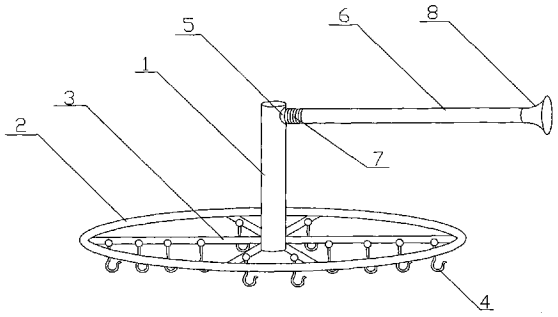

CN 201972027 U

1. 一种窗外晾衣架，其特征是：支杆的底端安装在圆环的中心位置处，并在两者之间设有横杆，支杆与圆环通过横杆连接在一起，即横杆的一端与支杆的底端相连，其另一端与圆环的内侧表面相连；支杆的顶端开设螺纹槽孔，插杆可通过螺纹槽孔与支杆连接在一起，即在插杆的一端设有与螺纹槽孔对应的外螺纹，在插杆与外螺纹相对的一端设有吸盘。

2. 根据权利要求 1 所述的窗外晾衣架，其特征是：横杆的表面设有挂钩。

一种窗外晾衣架

[0001] 技术领域 本实用新型涉及一种生活用具。

[0002] 背景技术 众所周知，晾衣架是生活中重要的晾晒衣物用具，我国目前的大学生和或是少数地区的高中生大多数学生在学校的宿舍居住，由于宿舍条件的限制，晾晒衣物成了学生们非常麻烦的事情，现在的宿舍没有室外晾衣架，晾在宿舍内又容易弄脏地面；虽然已经出现许多关于这方面的设计，但是大多结构复杂，操作繁琐，并且制作成本较高。

[0003] 发明内容 本实用新型的目的在于提供一种结构简单、合理，操作便捷，方便实用，制作成本低的窗外晾衣架。

[0004] 本实用新型包括圆环、横杆、支杆、插杆以及吸盘，支杆的底端安装在圆环的中心位置处，并在两者之间设有若干个横杆，支杆与圆环通过横杆连接在一起，即横杆的一端与支杆的底端相连，其另一端与圆环的内侧表面相连，在上述横杆的表面设有若干个挂钩；所述支杆的顶端开设螺纹槽孔，插杆可通过螺纹槽孔与支杆连接在一起，即在插杆的一端设有与螺纹槽孔对应的外螺纹，在插杆与外螺纹相对的一端设有吸盘。

[0005] 本实用新型在使用时，将插杆与支杆连接，把需要晾晒的衣物挂放在横杆表面的挂钩上，利用吸盘将衣物吸附在窗外；收起衣物后，将插杆取下，便于存放。

[0006] 本实用新型与现有技术相比具有如下优点：结构简单、方便实用、操作方便、造价低廉，使晾晒衣物更加方便、卫生。

[0007] 附图说明 图 1 为本实用新型的立体示意简图。

[0008] 具体实施方式 在图 1 所示的窗外晾衣架的立体示意简图中，支杆 1 的底端安装在圆环 2 的中心位置处，并在两者之间设有若干个横杆 3，支杆与圆环通过横杆连接在一起，即横杆的一端与支杆的底端相连，其另一端与圆环的内侧表面相连，在上述横杆的表面设有若干个挂钩 4；所述支杆的顶端开设螺纹槽孔 5，插杆 6 可通过螺纹槽孔与支杆连接在一起，即在插杆的一端设有与螺纹槽孔对应的外螺纹 7，在插杆与外螺纹相对的一端设有吸盘 8。

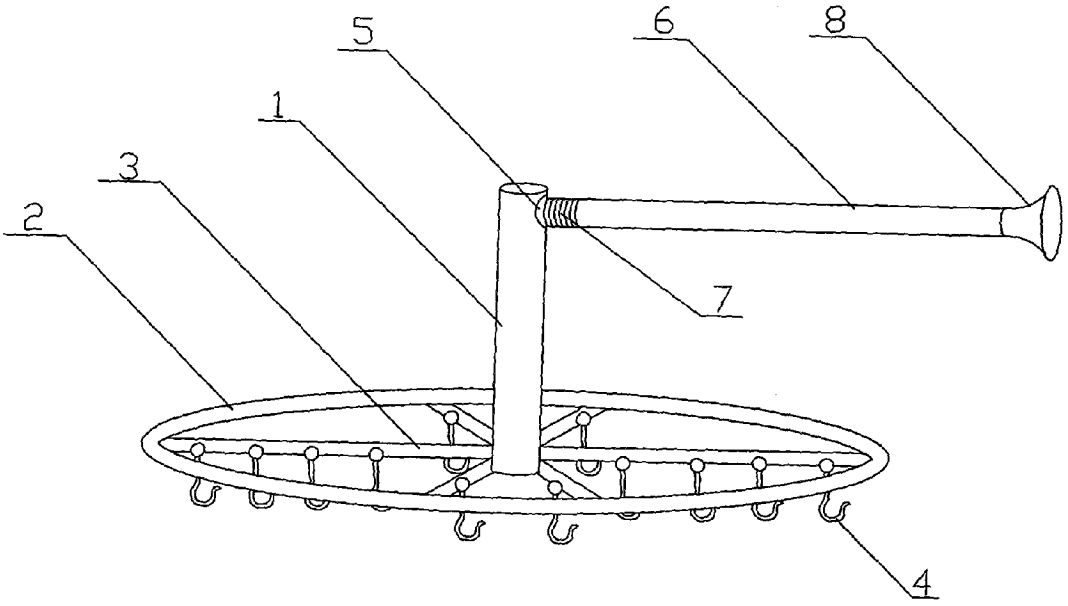

图 1