(19)国家知识产权局

(12)实用新型专利

(10)授权公告号 CN 219995302 U
(45)授权公告日 2023.11.10

(21)申请号 202321193132.1

(22)申请日 2023.05.17

(73)专利权人 徐程
地址 276000 山东省临沂市兰山区柳青街道办事处济南路与沭河路交汇润园小区4号楼1单元402

(72)发明人 徐程

(74)专利代理机构 重庆知育道知识产权代理事务所(普通合伙) 50296
专利代理师 肖勤

(51)Int.Cl.
F21V 33/00(2006.01)
F21V 27/00(2006.01)
F21V 21/00(2006.01)
F21S 8/00(2006.01)
F21W 131/109(2006.01)
F21Y 115/10(2016.01)

权利要求书1页 说明书3页 附图4页

(54)实用新型名称

风景园林用照明灯

(57)摘要

本实用新型公开了风景园林用照明灯，包括底板，所述底板顶部焊接有支撑管，支撑管顶部通过螺栓固定连接有支撑架，支撑架顶部设置有圆形顶板，支撑架顶部四角开设有第三螺纹孔，圆形顶板开设有与第三螺纹孔对应的第三沉孔，第三沉孔内贯穿的设置有第三沉头螺栓，本实用新型中在LED灯对风景园林进行照明时，通过底板、支撑管、支撑架、圆形顶板和坐板共同组成一个凳子，可向在园林中游玩的行人提供座下休息的位置，提升了照明装置的实用性，本实用新型通过灯座连接的过长的导线电缆整理收纳至收线槽中，通过限位板将预留的导线电缆限定在收线槽中，实现对预留的线缆进行理线，避免装置中线缆的凌乱。

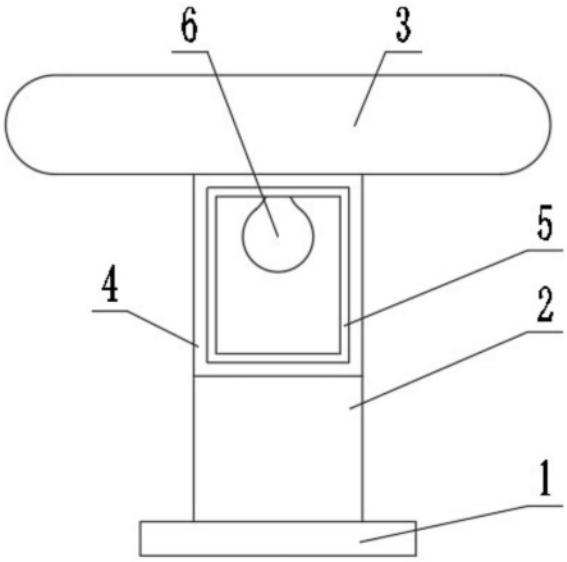

CN 219995302 U

1.风景园林用照明灯，包括底板(1)，其特征在于：所述底板(1)顶部焊接有支撑管(2)，支撑管(2)顶部通过螺栓固定连接有支撑架(4)，支撑架(4)顶部设置有圆形顶板(9)，支撑架(4)顶部四角开设有第三螺纹孔(22)，圆形顶板(9)开设有与第三螺纹孔(22)对应的第三沉孔(20)，第三沉孔(20)内贯穿的设置有第三沉头螺栓(21)，第三沉头螺栓(21)贯穿第三沉孔(20)与第三螺纹孔(22)螺纹连接，将圆形顶板(9)固定在支撑架(4)顶部，圆形顶板(9)上设置有灯座(10)，灯座(10)内安装有LED灯(6)，LED灯(6)贯穿圆形顶板(9)内置在支撑架(4)中，圆形顶板(9)上方设置有坐板(3)，坐板(3)底部设置有与圆形顶板(9)相适配的第一连接槽(8)，第一连接槽(8)按圆周均匀的开设有多个第一螺纹孔(16)，圆形顶板(9)底部贯穿的开设有与第一螺纹孔(16)对应的第一沉孔(14)，第一沉孔(14)内设置有第一沉头螺栓(15)，圆形顶板(9)内置在第一连接槽(8)中，且第一沉头螺栓(15)贯穿第一沉孔(14)与第一螺纹孔(16)螺纹连接。

2.根据权利要求1所述的风景园林用照明灯，其特征在于：所述支撑架(4)四周在框架内均固定焊接有回形板(7)，支撑架(4)四周框架内在回形板(7)外侧设置有透明保护窗(5)。

3.根据权利要求2所述的风景园林用照明灯，其特征在于：所述回形板(7)在支撑架(4)内的一侧四角开设有第二沉孔(17)，透明保护窗(5)靠近回形板(7)一侧的框架四角开设有第二螺纹孔(19)，第二沉孔(17)内设置有第二沉头螺栓(18)，第二沉头螺栓(18)贯穿第二沉孔(17)与第二螺纹孔(19)螺纹连接。

4.根据权利要求1所述的风景园林用照明灯，其特征在于：所述圆形顶板(9)顶部开设有第二连接槽(11)，灯座(10)内置在第二连接槽(11)中，且灯座(10)通过螺栓与圆形顶板(9)固定连接。

5.根据权利要求1所述的风景园林用照明灯，其特征在于：所述圆形顶板(9)在灯座(10)外设置有一圈收线槽(12)，圆形顶板(9)在收线槽(12)顶部通过螺栓按圆周固定连接有若干限位板(13)。

6.根据权利要求1所述的风景园林用照明灯，其特征在于：所述支撑管(2)与支撑架(4)贴合之间、支撑架(4)与圆形顶板(9)贴合之间，圆形顶板(9)与坐板(3)设置的第一连接槽(8)贴合之间以及回形板(7)与透明保护窗(5)的贴合之间均设置有一圈密封垫。

风景园林用照明灯

技术领域

[0001] 本实用新型涉及风景园林设备技术领域，具体是风景园林用照明灯。

背景技术

[0002] 风景园林是特定培养的自然环境和游憩境域，其内筑山、叠石、理水、种植树木花草、营造建筑和布置园路等，其遍布有照明灯，供游人照明道路或为景观增加美感。

[0003] 游人在风景园林中游览观光时，劳累了往往会做下休息，在风景园林中就需要安置大量的座椅凳子，风景园林内用的照明灯有高有矮的，在道路两边的草坪处会设置较矮的照明灯，现在使用的照明灯主要功能是供游人照明道路或为景观增加美感，为此通过设计一种可充当凳子供游人休息的风景园林用照明灯来替代部分较矮的照明灯。

实用新型内容

[0004] 本实用新型的目的在于提供风景园林用照明灯，以解决上述背景技术中提出的问题。

[0005] 为实现上述目的，本实用新型提供如下技术方案：

[0006] 风景园林用照明灯，包括底板，所述底板顶部焊接有支撑管，支撑管顶部通过螺栓固定连接有支撑架，支撑架顶部设置有圆形顶板，支撑架顶部四角开设有第三螺纹孔，圆形顶板开设有与第三螺纹孔对应的第三沉孔，第三沉孔内贯穿的设置有第三沉头螺栓，第三沉头螺栓贯穿第三沉孔与第三螺纹孔螺纹连接，将圆形顶板固定在支撑架顶部，圆形顶板上设置有灯座，灯座内安装有LED灯，LED灯贯穿圆形顶板内置在支撑架中，圆形顶板上方设置有坐板，坐板底部设置有与圆形顶板相适配的第一连接槽，第一连接槽按圆周均匀的开设有多个第一螺纹孔，圆形顶板底部贯穿的开设有与第一螺纹孔对应的第一沉孔，第一沉孔内设置有第一沉头螺栓，圆形顶板内置在第一连接槽中，且第一沉头螺栓贯穿第一沉孔与第一螺纹孔螺纹连接。

[0007] 作为本实用新型进一步的方案：所述支撑架四周在框架内均固定焊接有回形板，支撑架四周框架内在回形板外侧设置有透明保护窗。

[0008] 作为本实用新型再进一步的方案：所述回形板在支撑架内的一侧四角开设有第二沉孔，透明保护窗靠近回形板一侧的框架四角开设有第二螺纹孔，第二沉孔内设置有第二沉头螺栓，第二沉头螺栓贯穿第二沉孔与第二螺纹孔螺纹连接。

[0009] 作为本实用新型再进一步的方案：所述圆形顶板顶部开设有第二连接槽，灯座内置在第二连接槽中，且灯座通过螺栓与圆形顶板固定连接。

[0010] 作为本实用新型再进一步的方案：所述圆形顶板在灯座外设置有一圈收线槽，圆形顶板在收线槽顶部通过螺栓按圆周固定连接有若干限位板。

[0011] 作为本实用新型再进一步的方案：所述支撑管与支撑架贴合之间、支撑架与圆形顶板贴合之间，圆形顶板与坐板设置的第一连接槽贴合之间以及回形板与透明保护窗的贴合之间均设置有一圈密封垫。

[0012] 与现有技术相比，本实用新型的有益效果是：

[0013] 1.本实用新型中在LED灯对风景园林进行照明时，通过底板、支撑管、支撑架、圆形顶板和坐板共同组成一个凳子，可向在园林中游玩的行人提供座下休息的位置，提升了照明装置的实用性。

[0014] 2.本实用新型通过灯座连接的过长的导线电缆整理收纳至收线槽中，通过限位板将预留的导线电缆限定在收线槽中，实现对预留的线缆进行理线，避免装置中线缆的凌乱。

[0015] 3.本实用新型中灯座通过螺栓与圆形顶板固定连接，圆形顶板开设的第二连接槽实现灯座安装时的快速定位，同时实现LED灯安装的定位。

附图说明

[0016] 图1为风景园林用照明灯的结构示意图。

[0017] 图2为风景园林用照明灯的剖视图。

[0018] 图3为图2中A处的局部放大图。

[0019] 图4为图2中B处的局部放大图。

[0020] 图5为图2中C处的局部放大图。

[0021] 图6为风景园林用照明灯中支撑架和顶板的连接示意图。

[0022] 图中：1、底板；2、支撑管；3、坐板；4、支撑架；5、透明保护窗；6、LED灯；7、回形板；8、第一连接槽；9、圆形顶板；10、灯座；11、第二连接槽；12、收线槽；13、限位板；14、第一沉孔；15、第一沉头螺栓；16、第一螺纹孔；17、第二沉孔；18、第二沉头螺栓；19、第二螺纹孔；20、第三沉孔；21、第三沉头螺栓；22、第三螺纹孔。

具体实施方式

[0023] 下面将结合本实用新型实施例中的附图，对本实用新型实施例中的技术方案进行清楚、完整地描述，显然，所描述的实施例仅仅是本实用新型一部分实施例，而不是全部的实施例。基于本实用新型中的实施例，本领域普通技术人员在没有做出创造性劳动前提下所获得的所有其他实施例，都属于本实用新型保护的范围。

[0024] 请参阅图1～6，本实用新型实施例中，风景园林用照明灯，包括底板1，所述底板1顶部焊接有支撑管2，支撑管2顶部通过螺栓固定连接有支撑架4，其连接的螺栓内置在支撑架4中，使得支撑管2与支撑架4连接的螺栓被收纳至支撑架4中，支撑架4顶部设置有圆形顶板9，支撑架4顶部四角开设有第三螺纹孔22，圆形顶板9开设有与第三螺纹孔22对应的第三沉孔20，第三沉孔20内贯穿的设置有第三沉头螺栓21，第三沉头螺栓21贯穿第三沉孔20与第三螺纹孔22螺纹连接，将圆形顶板9固定在支撑架4顶部，圆形顶板9上设置有灯座10，灯座10内安装有LED灯6，LED灯6贯穿圆形顶板9内置在支撑架4中，圆形顶板9上方设置有坐板3，坐板3底部设置有与圆形顶板9相适配的第一连接槽8，第一连接槽8按圆周均匀的开设有多个第一螺纹孔16，圆形顶板9底部贯穿的开设有与第一螺纹孔16对应的第一沉孔14，第一沉孔14内设置有第一沉头螺栓15，圆形顶板9内置在第一连接槽8中，且第一沉头螺栓15贯穿第一沉孔14与第一螺纹孔16螺纹连接。

[0025] 使用时，底板1通过螺栓和螺母固定在基座上，导线电缆贯穿底板1至支撑管2中，将支撑架4放置在支撑管2顶部，连接螺栓内置在支撑架4中，将支撑架4锁紧在支撑管2顶

部，同理圆形顶板9通过第三沉头螺栓21贯穿圆形顶板9的第三沉孔20与支撑架4顶部的第三螺纹孔22螺纹连接，将圆形顶板9固定在支撑架4顶部，支撑管2内的导线电缆顺着支撑管2内壁以及支撑架4的框架内壁穿过圆形顶板9与灯座10电性连接，灯座10安装在圆形顶板9上，使得灯座10安装的LED灯6内置在支撑架4中，坐板3底部设置的第一连接槽8卡设在圆形顶板9上，第一沉头螺栓15贯穿第一沉孔14与第一螺纹孔16螺纹连接，将坐板3与圆形顶板9固定连接，且第一沉头螺栓15内置在第一沉孔14中，在LED灯6对风景园林照明时，同时底板1、支撑管2、支撑架4、圆形顶板9和坐板3共同组成一个凳子，可向在园林中游玩的行人提供座下休息，提升了装置的实用性，且相邻部件之间连接的螺栓进行了隐藏，提升了装置的美观性。

[0026] 所述支撑架4四周在框架内均固定焊接有回形板7，支撑架4四周框架内在回形板7外侧设置有透明保护窗5，通过透明保护窗5的设置，使得LED灯6处在一个密闭的环境中，实现对LED灯6的防护，减少受到损坏的风险，且透明保护窗5为透明亚克力或透明玻璃制成。

[0027] 所述回形板7在支撑架4内的一侧四角开设有第二沉孔17，透明保护窗5靠近回形板7一侧的框架四角开设有第二螺纹孔19，第二沉孔17内设置有第二沉头螺栓18，第二沉头螺栓18贯穿第二沉孔17与第二螺纹孔19螺纹连接，透明保护窗5通过第二沉头螺栓18固定在回形板7上，方便对透明保护窗5的拆装，且第二沉头螺栓18内置在回形板7内侧的第二沉孔17中，实现透明保护窗5连接处的隐藏。

[0028] 所述圆形顶板9顶部开设有第二连接槽11，灯座10内置在第二连接槽11中，且灯座10通过螺栓与圆形顶板9固定连接，圆形顶板9开设的第二连接槽11实现灯座10安装时的快速定位，同时实现LED灯6安装的定位。

[0029] 所述圆形顶板9在灯座10外设置有一圈收线槽12，圆形顶板9在收线槽12顶部通过螺栓按圆周固定连接有若干限位板13，灯座10顶部预留的导线电缆内置在收线槽12中，通过限位板13将预留的导线电缆限定在收线槽12中，实现对预留的线缆进行理线。

[0030] 所述支撑管2与支撑架4贴合之间、支撑架4与圆形顶板9贴合之间，圆形顶板9与坐板3设置的第一连接槽8贴合之间以及回形板7与透明保护窗5的贴合之间均设置有一圈密封垫，增加连接处的密封性，减少水气进入装置中。

[0031] 尽管参照前述实施例对本实用新型进行了详细的说明，对于本领域的技术人员来说，其依然可以对前述各实施例所记载的技术方案进行修改，或者对其中部分技术特征进行等同替换，凡在本实用新型的精神和原则之内，所作的任何修改、等同替换、改进等，均应包含在本实用新型的保护范围之内。

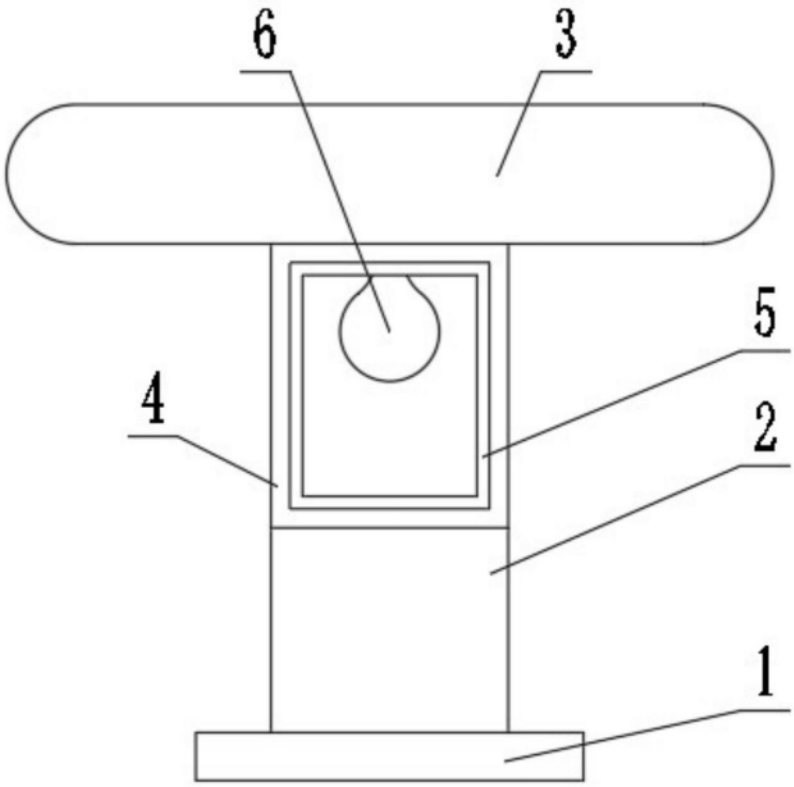

图1

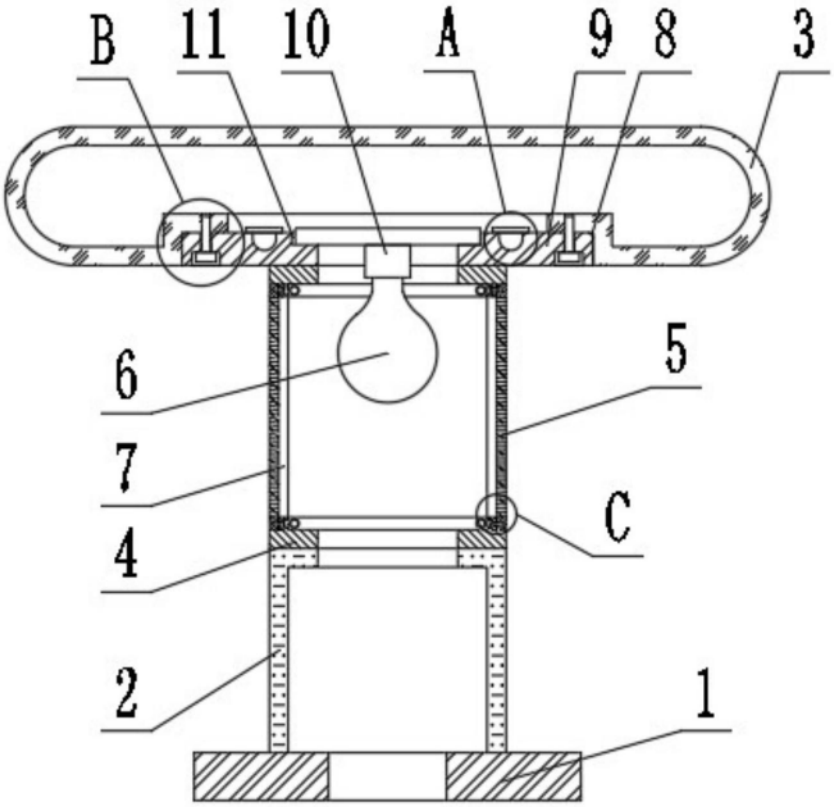

图2

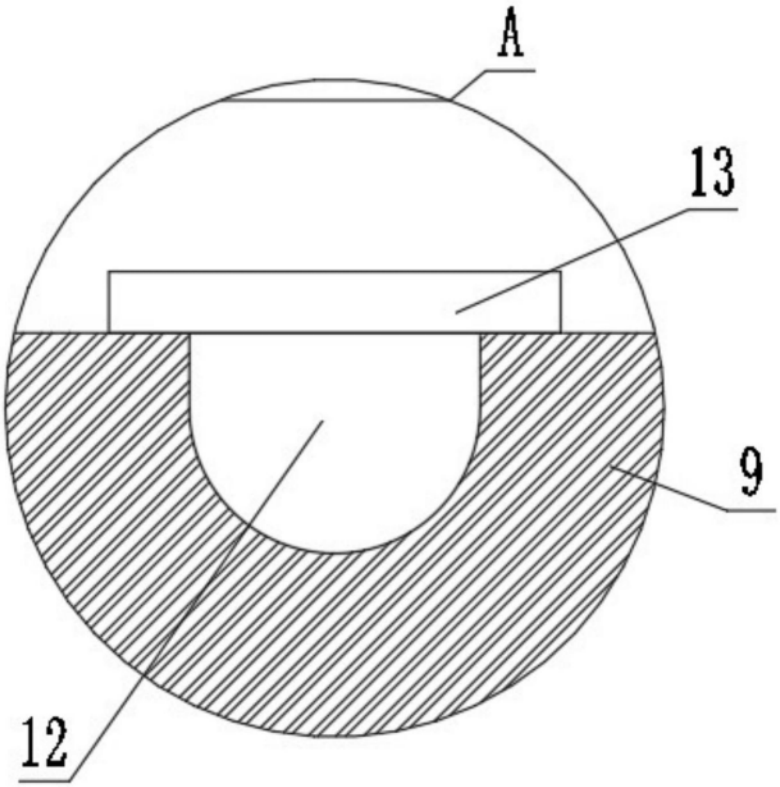

图3

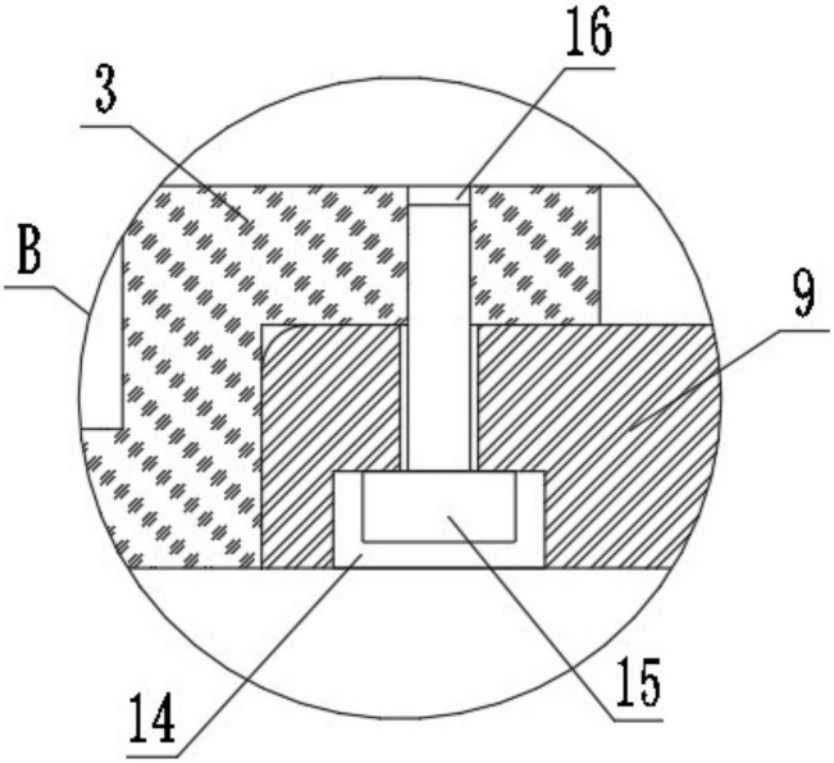

图4

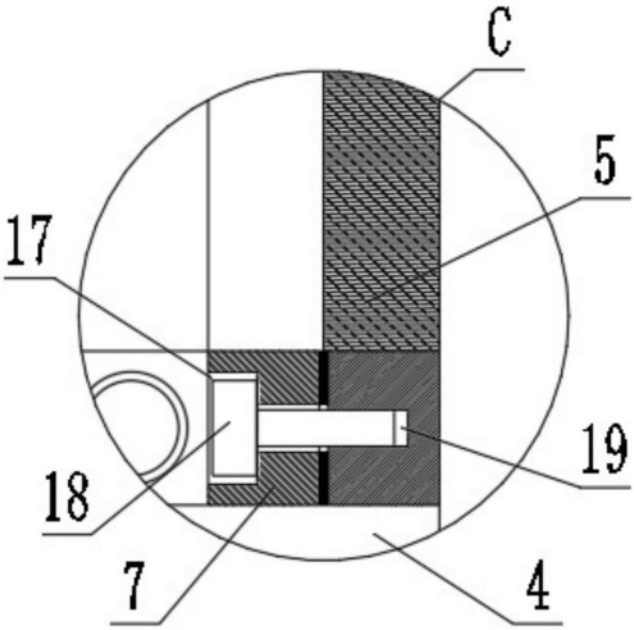

图5

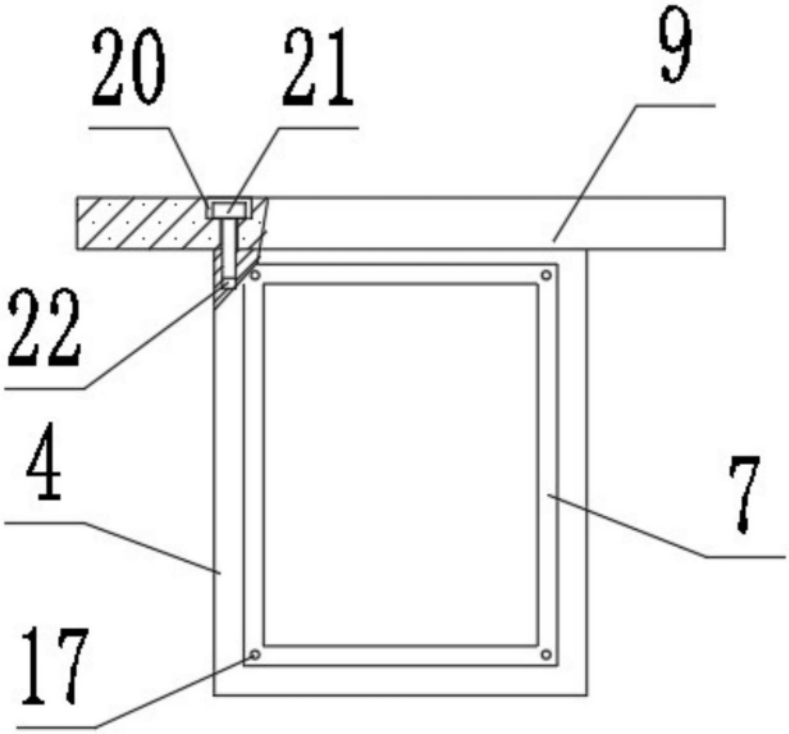

图6