(19)中华人民共和国国家知识产权局

(12)实用新型专利

(10)授权公告号 CN 202748952 U
(45)授权公告日 2013.02.20

(21)申请号 201220482152.6

(22)申请日 2012.09.09

(73)专利权人 吕纯青
地址 201201 上海市浦东新区来安路 500 号

(72)发明人 吕纯青

(51)Int.Cl.
G09B 1/06(2006.01)

权利要求书 1 页 说明书 1 页 附图 1 页

(54)实用新型名称

英文卡片挂板

(57)摘要

本实用新型属:英文学习用具领域,具体涉及一种适合儿童英语学习的英文卡片挂板。其特征是:在支座上设有支架,多组两面写有英文字母的卡片的上端设有圆环套装在支架上端的横梁上。因而具有结构简单,防尘卫生,能提高教学质量和学习效果的优点。

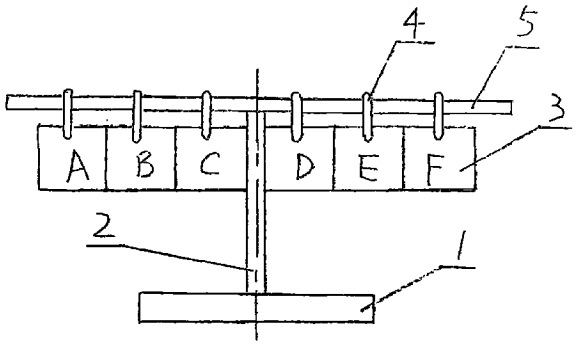

CN 202748952 U

1. 一种英文卡片挂板，其特征是：在支座 (1) 上设有支架 (2)，多组两面写有英文大小字母的卡片 (3) 的上端设有圆环 (4) 套装在支架 (2) 上端的横梁 (5) 上。

2. 按权利要求 1 所述的一种简易挂式卡片看板，其特征是：所述的卡片 (3) 数量为 26，从英文字母 A 到 Z。

英文卡片挂板

[0001] 技术领域：本实用新型属英文学习用具领域，具体涉及一种适合儿童英语学习的英文卡片挂板。

[0002] 背景技术：目前，在儿童英语教学中，需从字母和简单的单词开始入手，教师不停的在黑板上写下不同的字母或单词，学完后再擦掉，其缺点是：一是粉尘污染空气，对身体有害，二是课堂上不易与教师互动，学生无学习兴趣。

[0003] 发明内容：本实用新型的目的是提供一种结构简单，防尘卫生，能提高教学质量和学习效果的英文卡片挂板。

[0004] 本实用新型的技术方案是：一种英文卡片挂板，其特征是：在支座上设有支架，多组两面写有英文字母的卡片的上端设有圆环套装在支架上端的横梁上，其中，所述的卡片数量为 26，从英文字母 A 到 Z。

[0005] 由于采用上述技术方案，在支架上设有多组写有英文字母的卡片，根据单词选出不同的字母，可随时任意组合，学生和老师之间能产生一定的互动性，增加儿童的学习兴趣，而不用在黑板上用粉笔写出，因而具有结构简单，防尘卫生，能提高教学质量和学习效果的优点。

[0006] 附图说明：以下结合附图和具体实施例来对本实用新型的技术方案做进一步说明。

[0007] 附图是本实用新型的结构示意图。

[0008] 具体实施方式：参考附图。一种英文卡片挂板，在支座 1 上设有支架 2，多组两面写有英文字母的卡片 3 的上端设有圆环 4 套装在支架 2 上端的横梁 5 上；所述的卡片 3 数量为 26，从英文字母 A 到 Z。

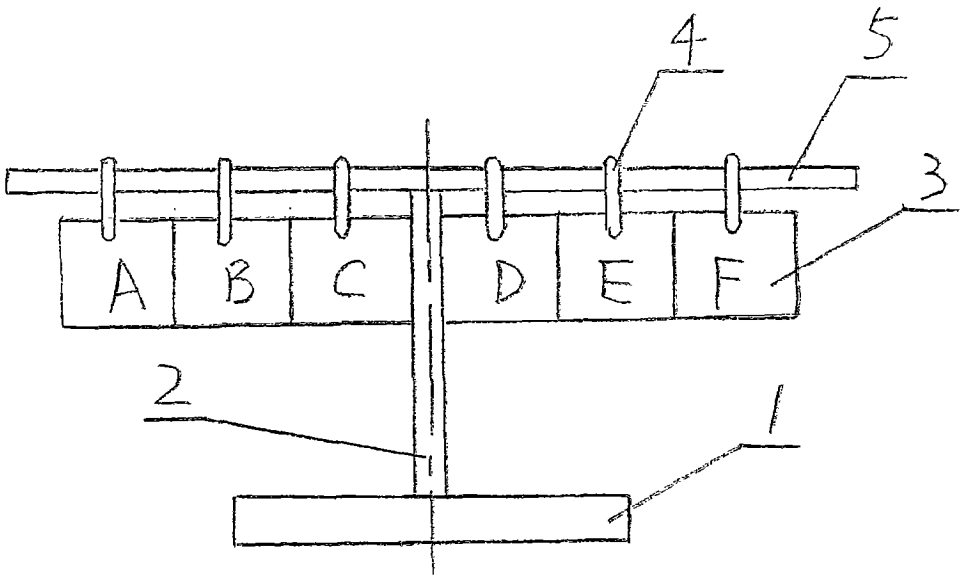
4
5
3
A
B
C
D
E
F
2
1