(19)中华人民共和国国家知识产权局

(12)实用新型专利

(10)授权公告号 CN 212125878 U
(45)授权公告日 2020.12.11

(21)申请号 202020738771.1

(22)申请日 2020.05.08

(73)专利权人 太仓仲英金属制盖有限公司
地址 215000 江苏省苏州市太仓市沙溪镇开发区

(72)发明人 刘政宏

(74)专利代理机构 南京利丰知识产权代理事务所(特殊普通合伙) 32256
代理人 王锋

(51)Int.Cl.
B65D 17/347(2006.01)

权利要求书1页 说明书3页 附图2页

(54)实用新型名称

一种易拉罐盖结构及易拉罐

(57)摘要

本实用新型公开了一种全开式的易拉罐盖结构,包括盖体、连接在盖体上的拉环及二维码指示区,所述盖体上凸设有两个限位结构,所述限位结构至少用于阻止所述拉环活动端沿盖体表面移动,所述限位结构可以凸显拉环铆合的正确位置以及避免从侧面扳开拉环的错误打开方式,且在拉环活动端的盖体上冲压有箭头形状的凹下部,所述箭头形状可引导正确开启拉环的方向,避免从拉环活动端侧面扳开拉环时造成的拉环脱落或断裂情况的发生;同时本实用新型通过在盖体上凸设的限位结构的限位作用及箭头形状的凹下部的指示作用,避免了盖体在未打开时而拉环脱落情况的发生以及售后的识别二维码提前暴露的现象,这种易拉罐盖结构可广泛应用罐体包装结构中。

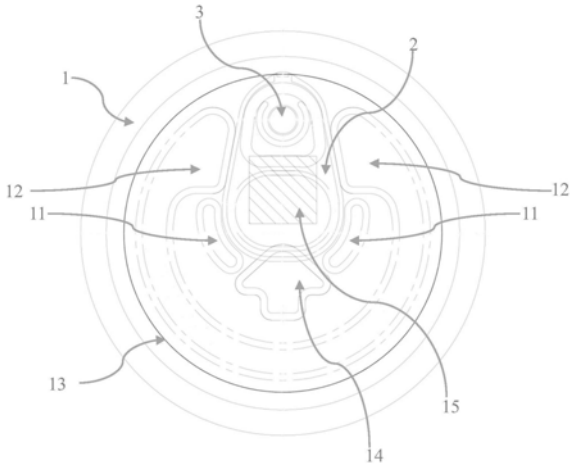

CN 212125878 U

1.一种易拉罐盖结构,包括盖体和连接在盖体上的拉环,其特征在于:所述盖体上凸设有第一限位结构,所述第一限位结构围绕所述拉环的活动端设置,并至少用于阻止所述拉环活动端沿盖体表面移动。

2.根据权利要求1所述的易拉罐盖结构,其特征在于:所述第一限位结构包括设置于盖体上的两组凸起部,所述两组凸起部对称分布于所述拉环活动端两侧,其中一组凸起部包括一个以上凸起部。

3.根据权利要求2所述的易拉罐盖结构,其特征在于:所述凸起部与拉环活动端相对的侧面为与拉环活动端匹配的弧形面。

4.根据权利要求2所述的易拉罐盖结构,其特征在于:所述凸起部与拉环活动端相互接触。

5.根据权利要求2所述的易拉罐盖结构,其特征在于:所述两组凸起部之间留有间隔,所述间隔可供手指通过而与拉环活动端的指环部接触,并且在所述盖体与所述间隔对应的区域还设有导向标记,所述导向标记至少用于指示正确的拉环开启位置。

6.根据权利要求5所述的易拉罐盖结构,其特征在于:所述导向标记为形成在所述盖体与所述间隔对应的区域的凹下部,并且所述凹下部的局部区域被所述指环部所遮盖。

7.根据权利要求1所述的易拉罐盖结构,其特征在于:所述盖体上还凸设有第二限位结构,所述第二限位结构设置在与所述拉环固定端或所述拉环固定端和活动端之间的一指定区域周围,并至少用于阻止所述拉环活动端沿盖体表面移动,所述拉环固定端为拉环与盖体连接的一端。

8.根据权利要求7所述的易拉罐盖结构,其特征在于:所述第二限位结构包括形成在盖体上的具有开口的环形凸起部,所述拉环固定端和活动端之间的任一指定区域设置在所述环形凸起部的开口部内,且所述拉环两侧均与所述环形凸起部相接触。

9.根据权利要求1所述的易拉罐盖结构,其特征在于:所述盖体表面还设置有二维码,至少是所述二维码的局部区域被所述拉环掩盖。

10.一种易拉罐,包括罐体和罐盖,其特征在于:所述罐盖具有权利要求1～9任一项所述的易拉罐盖结构。

一种易拉罐盖结构及易拉罐

技术领域

[0001] 本实用新型涉及包装提的改进，具体涉及一种易拉罐盖结构及易拉罐。

背景技术

[0002] 易拉罐通常是对罐盖本身的材料进行加工以形成一个铆钉，外套上一拉环后铆紧，配以相适应的刻痕即可成为一个完整的罐盖。为了限制拉环围绕铆钉在平行于罐盖上表面的平面上滑动，通常会在铆钉的附近设置两个圆锥凸起来限制拉环的移动；但当消费者在开启拉环的时候，抠起拉环可以是拉环活动端的任意一个方向，其中，当从拉环的活动端两侧抠起拉环时，容易造成罐盖还未打开而拉环脱落的情况。

发明内容

[0003] 本实用新型的主要目的在于提供一种易拉罐盖结构及易拉罐，以克服现有技术中的不足。

[0004] 为实现前述发明目的，本实用新型采用的技术方案包括：

[0005] 本实用新型实施例提供了一种易拉罐盖结构，包括盖体和连接在盖体上的拉环，所述盖体上凸设有第一限位结构，所述第一限位结构围绕所述拉环的活动端设置，并至少用于阻止所述拉环活动端沿盖体表面移动。

[0006] 优选的，所述易拉罐盖结构为一种全开式的易拉罐盖结构。

[0007] 进一步的，所述第一限位结构包括设置于盖体上的两组凸起部，所述两组凸起部对称分布于所述拉环活动端两侧，其中一组凸起部包括一个以上凸起部。

[0008] 优选的，所述凸起部与拉环活动端相对的侧面为与拉环活动端匹配的弧形面。

[0009] 优选的，所述凸起部与拉环活动端相互接触。

[0010] 优选的，所述凸起部的高度不低于所述拉环活动端边缘的区域。

[0011] 优选的，所述两组凸起部之间留有间隔，所述间隔可供手指通过而与拉环活动端的指环部接触，并且在所述盖体与所述间隔对应的区域还设有导向标记，所述导向标记至少用于指示正确的拉环开启位置。

[0012] 更为优选的，所述导向标记设置为箭头形状，且不限于此。更为优选的，所述导向标记为形成在所述盖体与所述间隔对应的区域的凹下部，并且所述凹下部的局部区域被所述指环部所遮盖。

[0013] 进一步的，所述盖体上还凸设有第二限位结构，所述第二限位结构设置在与所述拉环固定端或所述拉环固定端和活动端之间的一指定区域周围，并至少用于阻止所述拉环活动端沿盖体表面移动，所述拉环固定端为拉环与盖体连接的一端。

[0014] 优选的，所述第二限位结构包括形成在盖体上的具有开口的环形凸起部，所述拉环固定端和活动端之间的任一指定区域设置在所述环形凸起部的开口部内，且所述拉环两侧均与所述环形凸起部相接触。

[0015] 优选的，所述第一限位结构、第二限位结构、凹下部等可以是通过金属压印工艺一

体形成在盖体上。

[0016] 进一步的，所述盖体表面还设置有二维码，至少是所述二维码的局部区域被所述拉环掩盖。

[0017] 本实用新型实施例还提供了一种易拉罐，包括罐体和罐盖，所述罐盖具有前述的易拉罐盖结构。

[0018] 与现有技术相比，本实用新型提供的易拉罐盖结构中盖体上凸设的两个限位结构，其可以凸显拉环铆的正确位置以及避免侧面扳开拉环的错误打开方式，且在拉环活动端设置的导向标记可引导从正确方向开启拉环，避免从拉环活动端侧面开启拉环而造成的拉环脱落或断裂情况的发生；同时本实用新型通过凸设限位结构及导向标记的指示作用，避免了拉环在开启时脱落情况的发生以及售后的识别二维码提前暴露，可广泛应用罐体包装结构中。

附图说明

[0019] 为了更清楚地说明本申请实施例或现有技术中的技术方案，下面将对实施例或现有技术描述中所需要使用的附图作简单地介绍，显而易见地，下面描述中的附图仅仅是本申请中记载的一些实施例，对于本领域普通技术人员来讲，在不付出创造性劳动的前提下，还可以根据这些附图获得其他的附图。

[0020] 图1是为本实用新型一典型实施案例中易拉罐盖结构示意图；

[0021] 图2是本实用新型一典型实施案例中易拉罐盖结构的剖面示意图；

[0022] 图3是图1中的第一限位结构中凸起部的剖面示意图；

[0023] 图4是图2中近拉环固定端印痕处的放大图；

[0024] 图5是图2中近拉环活动端印痕处的放大图。

具体实施方式

[0025] 通过应连同所附图式一起阅读的以下具体实施方式将更完整地理解本发明。本文中揭示本发明的详细实施例；然而，应理解，所揭示的实施例仅具本发明的示范性，本发明可以各种形式来体现。因此，本文中所揭示的特定功能细节不应解释为具有限制性，而是仅解释为权利要求书的基础且解释为用于教示所属领域的技术人员在事实上任何适当详细实施例中以不同方式采用本发明的代表性基础。

[0026] 本实用新型为任意形状的易拉罐盖的改进结构，主要是指一种易拉罐盖结构的设计及其具体的应用。易拉罐本身与现有的设计相同，现在市面上常见的罐盖包括两种，一种是扳起并向外撕开的方式，而另一种是向里按压的方式。

[0027] 参阅图1、3所示，一种易拉罐盖结构，包括盖体1和连接在盖体上的拉环2，所述拉环2通过铆钉3固定于所述盖体1上，所述铆钉3的截面呈圆形，所述盖体1上凸设有第一限位结构11，所述第一限位结构11围绕所述拉环2的活动端设置，并至少用于阻止所述拉环活动端沿盖体表面移动。

[0028] 进一步的，所述第一限位结构11的两组凸起部对称分布于所述拉环活动端两侧，且所述凸起部述凸起部与拉环活动端相对的侧面为与拉环活动端匹配的弧形面。所述第一限位结构11呈弧形凸起结构。

[0029] 进一步的，所述第一限位结构11的两组凸起部之间留有间隔，所述间隔可供手指通过而与拉环活动端的指环部接触，为了方便用手指拉起拉环2，且在所述盖体1与所述间隔对应的区域还设有导向标记14，并且所述导向标记为形成在所述盖体与所述间隔对应的区域的凹下部。所述盖体1上还凸设有第二限位结构12。所述第二限位结构12包括形成在盖体上的具有开口的环形凸起部，所述拉环固定端和活动端之间的任一指定区域设置在所述环形凸起部的开口部内，且所述拉环两侧均与所述环形凸起部相接触。

[0030] 进一步的，所述第一限位结构11、第二限位结构12、凹下部等可以是通过金属压印工艺一体形成在盖体上。

[0031] 当开启拉环2时，一般手指会从第一限位结构11的两组凸起部之间留有的间隔伸入拉起拉环，进而盖体沿着印痕13脱落，避免了从拉环侧面拉起时断裂情况的发生。

[0032] 进一步的，所述盖体1表面还上设置有二维码15，至少是所述二维码15的局部区域被所述拉环2掩盖。

[0033] 参阅图2-5所示，图2为盖体沿拉环固定端和活动端连线方向的剖面示意图，一种易拉罐盖结构，包括盖体1和连接在盖体上的拉环2，所述拉环2通过铆钉3固定于所述盖体1上，拉环2的活动端21与第一限位结构13的一凸起部111互相接触，以此来限制拉环2的活动，所述拉环活动端21高于所述凸起部111。印痕13近拉环固定端印痕131处的盖体1下表面的凹入程度明显大于印痕132处盖体1下表面的凹入程度，此处设计是为了印痕131处容易被打开，且所述拉环2的固定端处与印痕131处和配合设计，所述印痕13的结构呈倒梯字型设计，有利于盖体1被轻松拉起。

[0034] 本实用新型提供的易拉罐盖结构中盖体上凸设的两个限位结构，其可以凸显拉环铆的正确位置以及避免侧面扳开拉环的错误打开方式，且在拉环活动端设置的导向标记可引导从正确方向开启拉环，避免从拉环活动端侧面开启拉环而造成的拉环脱落或断裂情况的发生；同时本实用新型通过凸设限位结构及导向标记的指示作用，避免了拉环在开启时脱落情况的发生以及售后的识别二维码提前暴露，可广泛应用罐体包装结构中。

[0035] 应当理解，上述实施例仅为说明本实用新型的技术构思及特点，其目的在于让熟悉此项技术的人士能够了解本实用新型的内容并据以实施，并不能以此限制本实用新型的保护范围。凡根据本实用新型精神实质所作的等效变化或修饰，都应涵盖在本实用新型的保护范围之内。

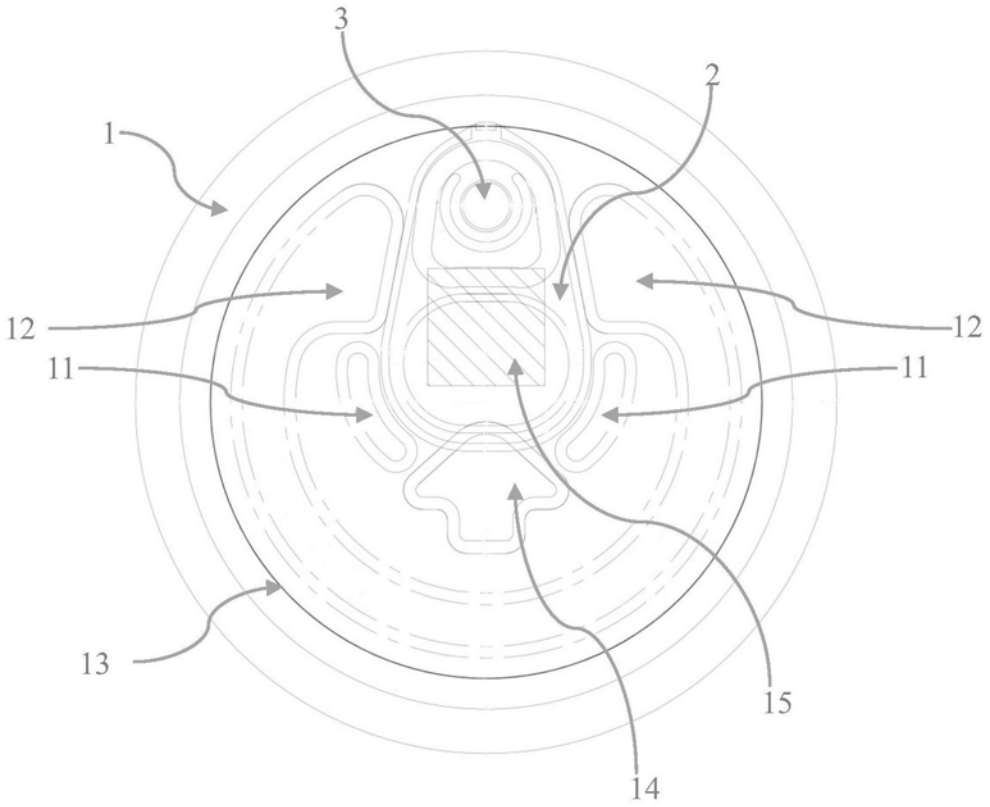

图1

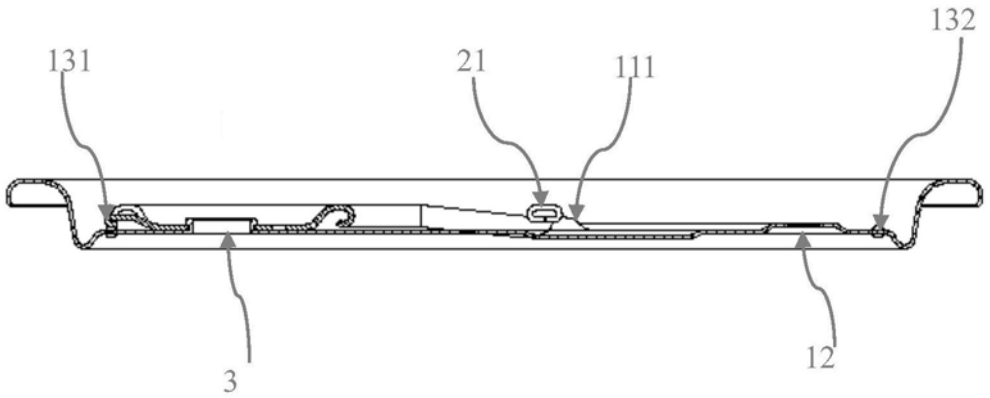

图2

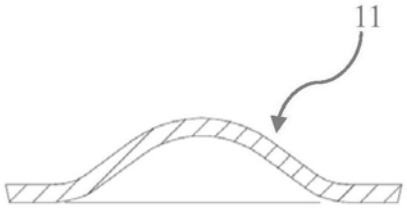

图3

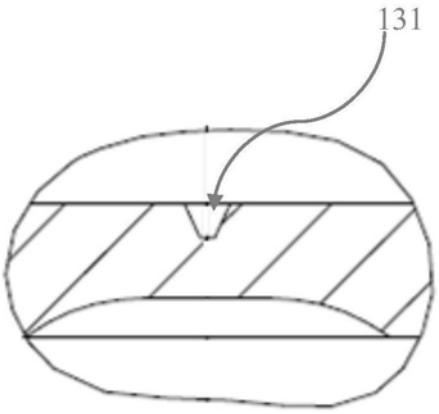

图4

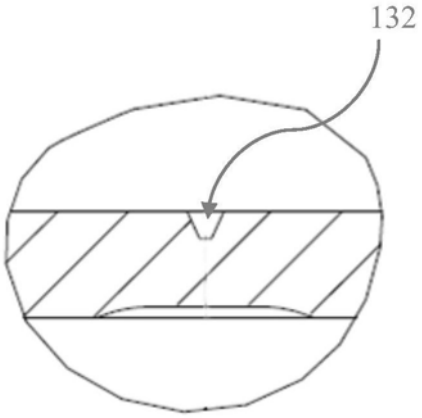

图5