(19)国家知识产权局

(12)实用新型专利

(10)授权公告号 CN 220213519 U
(45)授权公告日 2023.12.22

(21)申请号 202321307360.7

(22)申请日 2023.05.26

(73)专利权人 西安市胸科医院(西安市结核病胸部肿瘤医院)
地址 710000 陕西省西安市长安区航天大道东段

(72)发明人 许婷

(74)专利代理机构 西安尚睿致诚知识产权代理事务所(普通合伙) 61232
专利代理师 赵香宇

(51)Int.Cl.
*A61M 1/00*(2006.01)

权利要求书1页 说明书3页 附图3页

(54)实用新型名称

改良式胸腔引流管

(57)摘要

本实用新型公开了一种改良式胸腔引流管，其包括：引流管本体，其包括主管体和设于其侧壁处的冲洗侧接口和注射侧接口；所述主管体靠近头端处夹设一阻断夹；所述冲洗侧接口处可拆卸式外联一延长管且其内设置一冲刷组件；所述延长管靠近所述冲洗侧接口的一端设有一单向阀门，其尾端密封连接一密封帽体。本实用新型提供了一种改良式胸腔引流管，其通过设置冲洗侧接口和注射侧接口，可实现胸腔引流管具备冲洗和注射一体设计的目的，避免胸腔引流过程中的诸多问题。

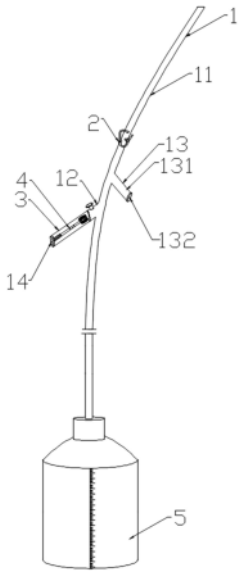


CN 220213519 U

1.一种改良式胸腔引流管,其特征在于,其包括:

引流管本体(1),其包括主管体(11)和设于其侧壁处的冲洗侧接口(12)和注射侧接口(13);

所述主管体(11)靠近头端处夹设一阻断夹(2);

所述冲洗侧接口(12)处可拆卸式外联一延长管(3)且其内设置一冲刷组件(4);

所述冲洗侧接口(12)处设有一单向阀门,所述延长管(3)的尾端密封连接一密封帽体(14)。

2.根据权利要求1所述的改良式胸腔引流管,其特征在于:

所述冲刷组件(4)包括刷头(41)、中空的刷杆(42)以及冲洗管(43);

所述刷杆(42)为多节杆体套接而成;所述冲洗管(43)的一端与所述延长管(3)的端口一体连接,另一端与所述刷杆(42)的尾端一体连接。

3.根据权利要求2所述的改良式胸腔引流管,其特征在于:

所述冲洗管(43)为可伸缩的波纹管;

所述刷杆(42)为具有可塑性的医用塑料制成。

4.根据权利要求3所述的改良式胸腔引流管,其特征在于:

所述刷头(41)包括刷柄(411)和设于所述刷柄(411)上的刷毛(412);

所述刷柄(411)与所述刷杆(42)连接且所述刷柄(411)处开设有多处开孔(413)。

5.根据权利要求1所述的改良式胸腔引流管,其特征在于:

所述延长管(3)与所述冲洗侧接口(12)通过螺纹旋接的方式密封连接。

6.根据权利要求1所述的改良式胸腔引流管,其特征在于:

所述注射侧接口(13)一体连接有一注射管(131)且其端部设有一端帽(132)。

# 改良式胸腔引流管

## 技术领域

[0001] 本实用新型涉及医疗辅助器械技术领域,特别是涉及一种改良式胸腔引流管。

## 背景技术

[0002] 胸腔闭式引流术一般用于治疗各种胸腔积水、积液和气胸等。过程是先进行局部麻醉后,在肋骨间放置一根导管作引流管,接入装有生理盐水的水封引流瓶以便排出气体或收集胸腔内的液体,使得肺组织重新张开而恢复功能。

[0003] 现在使用的胸腔闭式引流管均没有设置开关装置,在更换水封瓶或搬运病人的时候经常需要借助其他器械夹闭引流管。

[0004] 在脓胸、血胸及胸部手术后的引流过程中,经常出现脓块及血块堵塞引流口,使引流管失去引流作用;患者在胸腔引流过程中,如果需要进行注射治疗及清洗胸腔时,需要拔下引流管然后再重新扎针,给患者增加了许多痛苦。

[0005] 基于上述原因,迫切需要设计一种克服上述问题的改良式胸腔引流管。

## 实用新型内容

[0006] 本实用新型的目的在于克服现有技术中存在的缺点,提供了一种改良式胸腔引流管,其通过设置冲洗侧接口和注射侧接口,可实现胸腔引流管具备冲洗和注射一体设计的目的,避免胸腔引流过程中的诸多问题。

[0007] 为了实现上述目的,本实用新型主要提供如下技术方案:

[0008] 一种改良式胸腔引流管,其包括:

[0009] 引流管本体,其包括主管体和设于其侧壁处的冲洗侧接口和注射侧接口;

[0010] 所述主管体靠近头端处夹设一阻断夹;

[0011] 所述冲洗侧接口处可拆卸式外联一延长管且其内设置一冲刷组件;

[0012] 所述冲洗侧接口处设有一单向阀门,所述延长管的尾端密封连接一密封帽体。

[0013] 进一步的,所述冲刷组件包括刷头、中空的刷杆以及冲洗管;

[0014] 所述刷杆为多节杆体套接而成;所述冲洗管的一端与所述延长管的端口一体连接,另一端与所述刷杆的尾端一体连接。

[0015] 进一步的,所述冲洗管为可伸缩的波纹管;

[0016] 所述刷杆为具有可塑性的医用塑料制成。

[0017] 进一步的,所述刷头包括刷柄和设于所述刷柄上的刷毛;

[0018] 所述刷柄与所述刷杆连接且所述刷柄处开设有多处开孔。

[0019] 进一步的,所述延长管与所述冲洗侧接口通过螺纹旋接的方式密封连接。

[0020] 进一步的,所述注射侧接口一体连接有一注射管且其端部设有一端帽。

[0021] 与现有技术相比,本实用新型产生的有益效果主要体现在:

[0022] 本实用新型的改良式胸腔引流管,其通过于该引流管本体上设置冲洗侧接口和注射侧接口;可对胸腔引流管实现冲刷以及便于注射的目的;

[0023] 本实用新型的改良式胸腔引流管,通过设置该更更换的内置冲刷组件的延长管,从而实现了对堵塞的引流管清洗疏通,从而完成引流管的清洗工作;

[0024] 本实用新型的改良式胸腔引流管,通过设置注射侧接口,可便于注射药物等操作;

[0025] 上述说明仅是本实用新型技术方案的概述,为了能够清楚了解本实用新型的技术手段,并可依照说明书的内容予以实施,以下本实用新型的较佳实施例并配合附图详细说明如后。

## 附图说明

[0026] 为了更清楚地说明本实用新型实施例或现有技术中的技术方案,下面将对实施例或现有技术描述中所需要使用的附图作简单地介绍,显而易见地,下面描述中的附图仅仅是本实用新型的一些实施例,对于本领域普通技术人员来讲,在不付出创造性劳动的前提下,还可以根据这些附图获得其他的附图。

[0027] 图1是本实用新型的改良式胸腔引流管的使用状态示意图;

[0028] 图2是本实用新型的改良式胸腔引流管的结构示意图;

[0029] 图3是本实用新型的改良式胸腔引流管的冲刷组件的结构示意图;

[0030] 附图标记说明:

[0031] 1、引流管本体;11、主管体;12、冲洗侧接口;13、注射侧接口;14、密封帽体;131、注射管;132、端帽;

[0032] 2、阻断夹;

[0033] 3、延长管;

[0034] 4、冲刷组件;41、刷头;42、刷杆;43、冲洗管;411、刷柄;412、刷毛;413、开孔;

[0035] 5、引流瓶;

## 具体实施方式

[0036] 为更进一步阐述本实用新型为达成预定实用新型目的所采取的技术手段及功效,以下结合附图及较佳实施例,对依据本实用新型提出的改良式胸腔引流管的具体实施方式、结构、特征及其功效,详细说明如后。

[0037] 如图1-3所示,本实用新型的改良式胸腔引流管,其包括:

[0038] 引流管本体1,其包括主管体11和设于其侧壁处的冲洗侧接口12和注射侧接口13;

[0039] 为了便于进行夹闭操作;所述主管体11靠近头端处夹设一阻断夹2;

[0040] 所述冲洗侧接口12处可拆卸式外联一延长管3且其内设置一冲刷组件4;设置该冲刷组件4,可对堵塞的引流管清洗疏通,便于引流的正常进行;

[0041] 所述冲洗侧接口12处设有一单向阀门,所述延长管3的尾端密封连接一密封帽体14。

[0042] 本申请实施例的改良式胸腔引流管,其在使用的过程中:

[0043] 医护人员将该胸腔引流管为患者连接上且另一端连接引流瓶5,其引流时将靠近头端的阻断夹2打开,使得引流可正常进行;

[0044] 医护人员查看到该引流管内有堵塞的情况发生时,第一步将顶端的阻断夹2快速夹紧,断绝体外气体进入胸腔内;同时快速将尾端的密封帽体14取下,将外界的冲洗液的管

体与该冲洗管43连接,再打开单向阀门,将刷杆42缓缓拉开,将刷杆42置入引流管内且刷头41置于其前端;

[0045] 首先,该刷头41到达阻塞位置将堵塞部分快速通开此时可开启冲洗开关,使得冲洗液进入引流管内实现快速冲洗的目的;冲洗结束后即将该刷头41、刷杆42等快速取出,将密封帽体14盖设于该冲洗液接口处即可;下次需要冲洗时可再次连接该带有冲刷组件4的延长管3即可;

[0046] 需要说明的是,该内置冲刷组件4的延长管3可进行快速更换,一次使用完即可快速取出下次使用再次连接一套新的即可。

[0047] 当需要进行注射操作时,打开注射侧接口13处的端帽132即可进行注射药物的操作。

[0048] 具体而言,如图3所示,所述冲刷组件4包括刷头41、中空的刷杆42以及冲洗管43;

[0049] 在一些具体的实施例中,所述刷杆42为多节杆体套接而成;可根据需要调节其长度,从而便于对引流管进行刷洗;

[0050] 所述冲洗管43的一端与所述延长管3的端口一体连接,另一端与所述刷杆42的尾端一体连接。

[0051] 具体来讲,本实施中,该冲刷组件4由刷毛412、刷杆42和冲洗管43组成;不仅可快速疏通引流管同时可进行冲洗操作。

[0052] 作为优选的实施例,请参阅图3所示,所述冲洗管43为可伸缩的波纹管;其设计为可伸缩式,可拉长或缩短,便于将其收纳于该延长管3内;

[0053] 其中:所述刷杆42为具有可塑性的医用塑料制成。

[0054] 本实施例的改良式胸腔引流管,该刷杆42为伸缩式设置,其套接设于引流管内,将其缓缓伸开即可进入引流管内。

[0055] 如图3所示,本实用新型的改良式胸腔引流管,所述刷头41包括刷柄411和设于所述刷柄411上的刷毛412;所述刷柄411与所述刷杆42连接且所述刷柄411处开设有多处开孔413;冲洗的时候,冲洗液从开孔413处喷出。

[0056] 如图2-3所示,本实用新型的改良式胸腔引流管,所述延长管3与所述冲洗侧接口通过螺纹旋接的方式密封连接;其可进行更换,可实现多次疏通的目的。

[0057] 同时需要进一步说明的是,该密封帽体14可与所述冲洗侧接口12密封旋接,当该冲洗侧接口12处连接延长管3后,其密封旋接于该延长管3的尾端即可。

[0058] 如图2所示,本实用新型的改良式胸腔引流管,所述注射侧接口13一体连接有一注射管131且其端部设有一端帽132。

[0059] 作为优选的实施例,所述阻断夹2为一断流夹;该断流夹可选用市面上适用于该胸腔引流管的夹体即可,于冲洗时将该断流夹夹住,防止胸腔感染的问题发生。

[0060] 上面结合实施例对本实用新型做了进一步的叙述,但本实用新型并不限于上述实施方式,在本领域的普通技术人员所具备的知识范围内,还可以在不脱离本实用新型宗旨的前提下做出各种变化。

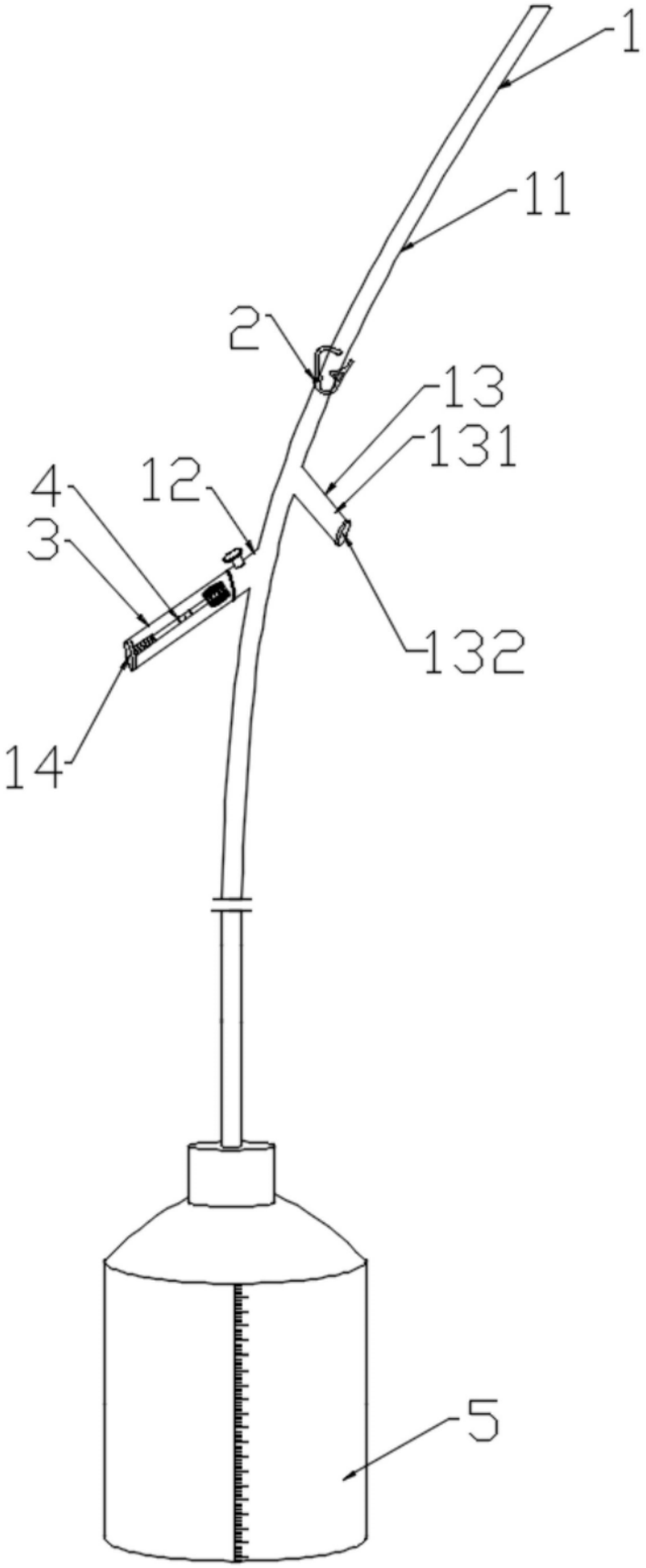


图1

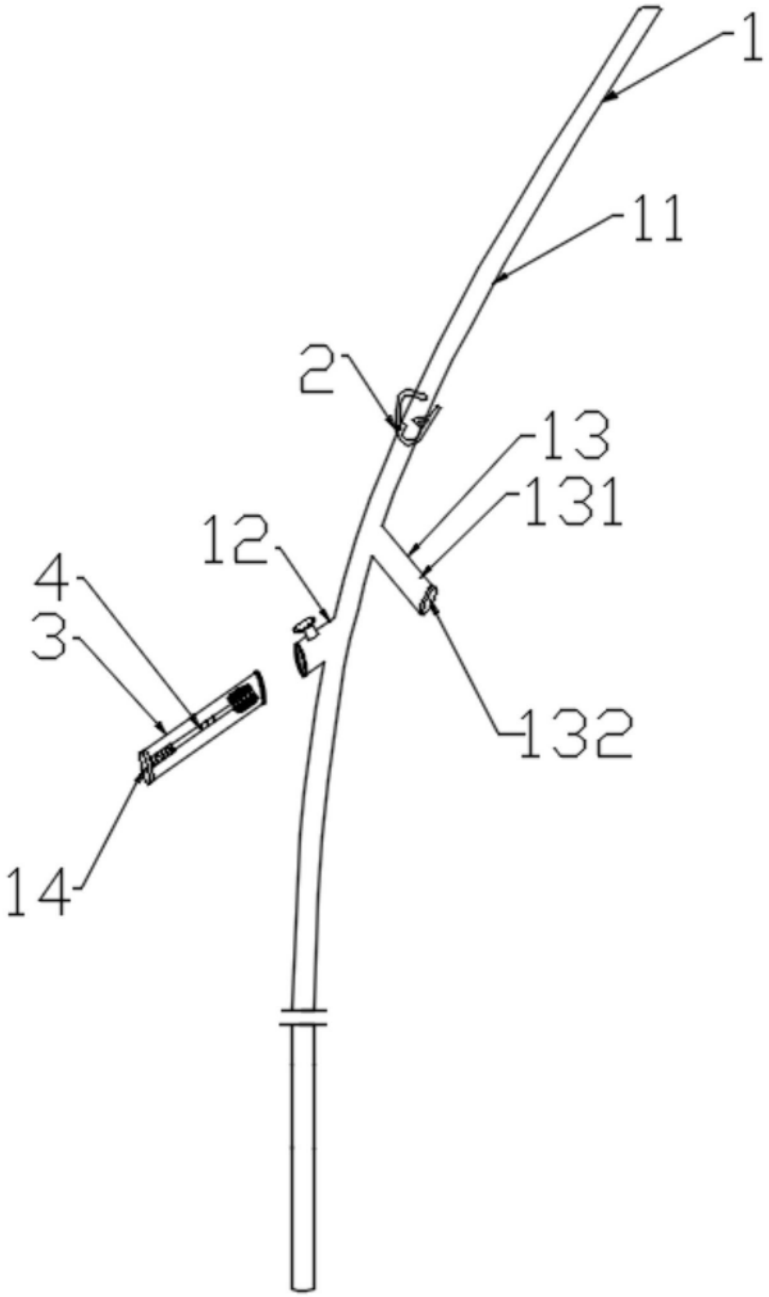


图2

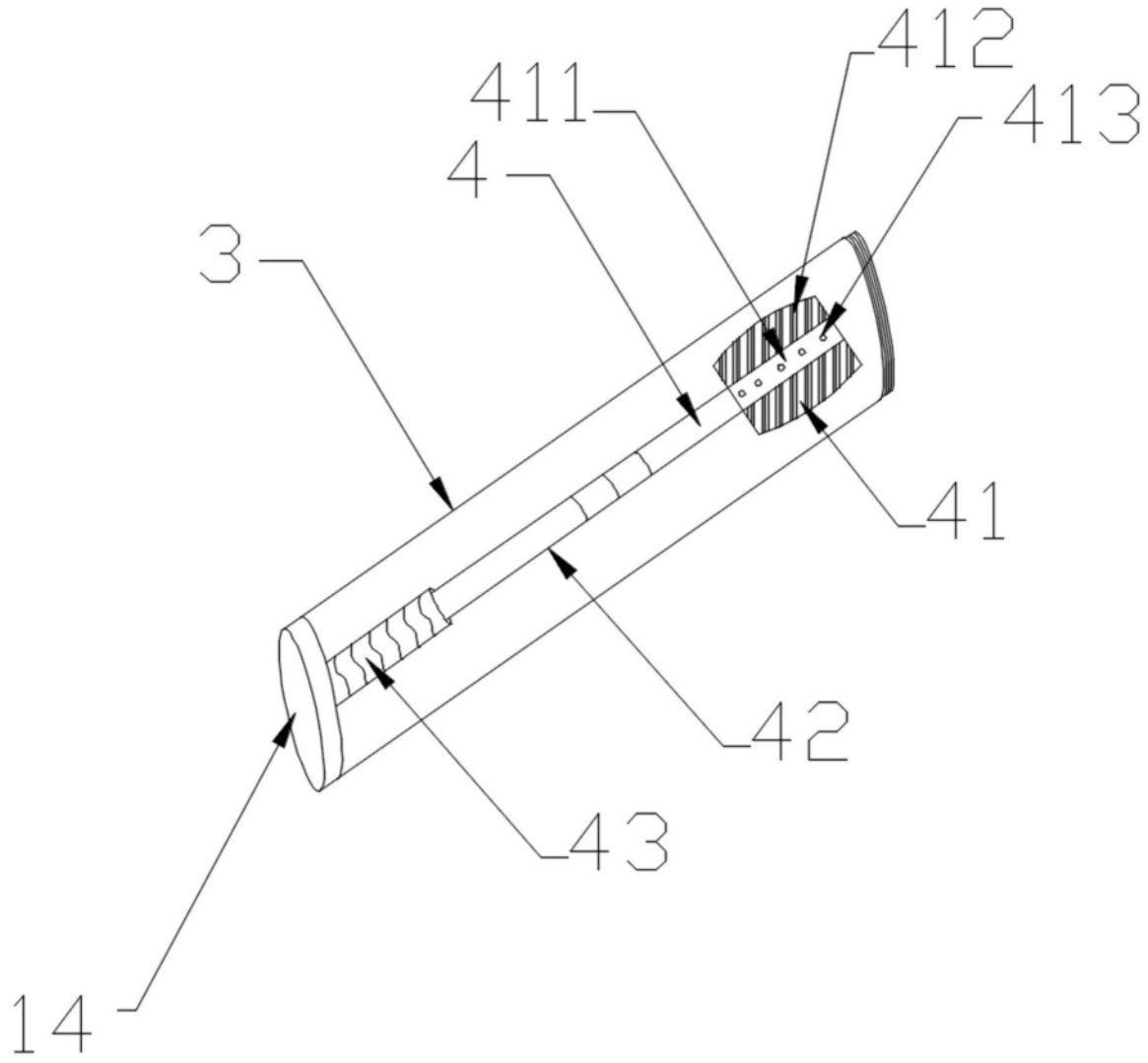


图3