(19)中华人民共和国国家知识产权局

(12)实用新型专利

(10)授权公告号 CN 206012360 U
(45)授权公告日 2017.03.15

(21)申请号 201620928639.0

(22)申请日 2016.08.24

(73)专利权人 天津泽旺能源科技有限公司
地址 300457 天津市塘沽区滨海新区塘沽河南路1821号

(72)发明人 邓猛猛

(51)Int.Cl.
B60L 11/18(2006.01)
G09F 9/33(2006.01)

权利要求书1页 说明书3页 附图3页

(54)实用新型名称

一种LED广告屏的电动汽车充电装置

(57)摘要

本实用新型公开了一种LED广告屏的电动汽车充电装置，包括充电桩主体，所述充电桩主体的顶端右侧设有播放装置，所述凹槽的内部设有人机互交装置，所述凹槽的右端设有透明护罩，所述透明护罩通过活动扣与充电桩主体相连。该LED广告屏的电动汽车充电装置，通过充电桩主体、播放装置和人机互交装置的配合，充电桩主体对电动汽车充电，使用者通过触屏显示器和读卡器进行充电付费，数据处理器将信息转变为电子信号通过显示器显示，充分立用充电桩基础和空间，实现实时动态广告播放功能，为客户带来更多商机和广告增值服务实时动态广告播放功能，更容易让有充电需求的客户找到充电桩，且更具实用和艺术性，不呆板。

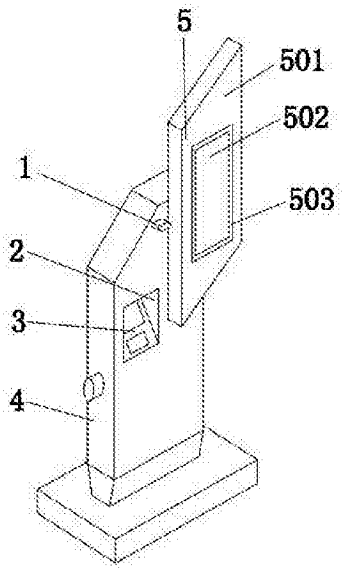

CN 206012360 U

1.一种LED广告屏的电动汽车充电装置，包括充电桩主体，其特征在于：所述充电桩主体的顶端右侧设有播放装置，所述播放装置包括外壳，所述外壳的内部左侧设有主板，所述主板的右侧底端设有控制器，所述外壳的正面设有显示器，所述显示器与控制器电性连接，所述主板的右侧从上到下依次设有数据接收器、数据处理器和存储器，所述数据接收器和数据处理器依次与控制器电性连接，所述存储器与控制器电性连接，所述充电桩主体的正面设有凹槽，所述凹槽的内部设有人机互交装置，所述人机互交装置包括触屏显示器，所述触屏显示器的底端设有读卡器，所述触屏显示器和读卡器分别与控制器电性连接，所述凹槽的右端设有透明护罩，所述透明护罩通过活动扣与充电桩主体相连。

2.根据权利要求1所述的一种LED广告屏的电动汽车充电装置，其特征在于：所述充电桩主体的顶端左侧设有感应装置，所述感应装置包括固定座，所述固定座的底端中心处设有放置腔，所述放置腔的内部设有人体传感器，所述人体传感器与控制器电性连接，所述固定座的底端设有护罩，所述护罩的底端设有防水罩。

3.根据权利要求1所述的一种LED广告屏的电动汽车充电装置，其特征在于：所述透明护罩的内壁设有第二永磁铁，所述凹槽的右侧外壁设有第一永磁铁，所述第一永磁铁与第二永磁铁磁性连接。

4.根据权利要求1所述的一种LED广告屏的电动汽车充电装置，其特征在于：所述透明护罩的正面设有防水透气孔。

5.根据权利要求1所述的一种LED广告屏的电动汽车充电装置，其特征在于：所述显示器与外壳的连接处设有密封圈。

一种LED广告屏的电动汽车充电装置

技术领域

[0001] 本实用新型涉及电动汽车充电装置技术领域，具体为一种LED广告屏的电动汽车充电装置。

背景技术

[0002] 电动汽车是指以车载电源为动力，用电机驱动车轮行驶，符合道路交通、安全法规各项要求的车辆，由于对环境影响相对传统汽车较小，其前景被广泛看好，但在现有的电动汽车充电装置中，例如申请号为201120096909.3的实用新型专利，包括括插把和插座，插座上增设有位置开关，在插把上增设有绝缘凸块，插座上还设有定位糟，插把上设有定位键，定位键与定位糟配合，该专利虽然对电动汽车提供了自动安全保护，但在实际使用过程中，对充电桩的使用效率较低，有充电需求的客户不容易找到充电桩，外观较为陈旧、呆板。

实用新型内容

[0003] 本实用新型的目的在于提供一种LED广告屏的电动汽车充电装置，以解决上述背景技术中提出的问题。

[0004] 为实现上述目的，本实用新型提供如下技术方案：一种LED广告屏的电动汽车充电装置，包括充电桩主体，所述充电桩主体的顶端右侧设有播放装置，所述播放装置包括外壳，所述外壳的内部左侧设有主板，所述主板的右侧底端设有控制器，所述外壳的正面设有显示器，所述显示器与控制器电性连接，所述主板的右侧从上到下依次设有数据接收器、数据处理器和存储器，所述数据接收器和数据处理器依次与控制器电性连接，所述存储器与控制器电性连接，所述充电桩主体的正面设有凹槽，所述凹槽的内部设有人机互交装置，所述人机互交装置包括触屏显示器，所述触屏显示器的底端设有读卡器，所述触屏显示器和读卡器分别与控制器电性连接，所述凹槽的右端设有透明护罩，所述透明护罩通过活动扣与充电桩主体相连。

[0005] 优选的，所述充电桩主体的顶端左侧设有感应装置，所述感应装置包括固定座，所述固定座的底端中心处设有放置腔，所述放置腔的内部设有人体传感器，所述人体传感器与控制器电性连接，所述固定座的底端设有护罩，所述护罩的底端设有防水罩。

[0006] 优选的，所述透明护罩的内壁设有第二永磁铁，所述凹槽的右侧外壁设有第一永磁铁，所述第一永磁铁与第二永磁铁磁性连接。

[0007] 优选的，所述透明护罩的正面设有防水透气孔。

[0008] 优选的，所述显示器与外壳的连接处设有密封圈。

[0009] 与现有技术相比，本实用新型的有益效果是：该LED广告屏的电动汽车充电装置，通过充电桩主体、播放装置和人机互交装置的配合，充电桩主体对电动汽车充电，使用者通过触屏显示器和读卡器进行充电付费，数据接收器接收新闻中心发出的电频信号，数据处理器将信息转变为电子信号通过显示器显示，充分立用充电桩基础和空间，实现实时动态广告播放功能，为客户带来更多商机和广告增值服务实时动态广告播放功能，更容易让有

充电需求的客户找到充电桩，且更具实用和艺术性，不呆板。

附图说明

[0010] 图1为本实用新型结构示意图；

[0011] 图2为本实用新型的人机互交装置结构示意图；

[0012] 图3为本实用新型的外壳结构示意图；

[0013] 图4为本实用新型的感应装置结构示意图；

[0014] 图5为本实用新型的原理框图。

[0015] 图中：1、感应装置，101、放置腔，102、人体传感器，103、固定座，104、护罩，105、防水罩，2、凹槽，3、人机互交装置，301、触屏显示器，302、读卡器，4、充电桩主体，5、播放装置，501、外壳，502、显示器，503、密封圈，504、主板，505、数据处理器，506、控制器，507、数据接收器，508、存储器，6、第一永磁铁，7、活动扣，8、透明护罩，9、防水透气孔，10、第二永磁铁。

具体实施方式

[0016] 下面将结合本实用新型实施例中的附图，对本实用新型实施例中的技术方案进行清楚、完整地描述，显然，所描述的实施例仅仅是本实用新型一部分实施例，而不是全部的实施例。基于本实用新型中的实施例，本领域普通技术人员在没有做出创造性劳动前提下所获得的所有其他实施例，都属于本实用新型保护的范围。

[0017] 请参阅图1-5，本实用新型提供一种技术方案：一种LED广告屏的电动汽车充电装置，包括充电桩主体4，所述充电桩主体4的顶端左侧设有感应装置1，所述感应装置1包括固定座103，所述固定座103的底端中心处设有放置腔101，所述放置腔101的内部设有人体传感器102，所述人体传感器102与控制器506电性连接，所述固定座103的底端设有护罩104，所述护罩104的底端设有防水罩105，通过设置感应装置1可感应人体接近后播放装置5工作，避免播放装置5在无人使用充电桩主体4时播放画面而浪费电能，所述充电桩主体4的顶端右侧设有播放装置5，通过设置播放装置5充分立用充电桩主体空间，实现播放功能，为客户带来更多商机和广告增值服务，所述播放装置5包括外壳501，所述外壳501的内部左侧设有主板504，所述主板504的右侧底端设有控制器506，所述外壳501的正面设有显示器502，所述显示器502与外壳501的连接处设有密封圈503，通过设置密封圈503提高显示器502的稳定性，所述显示器502与控制器506电性连接，所述主板504的右侧从上到下依次设有数据接收器507、数据处理器505和存储器508，所述数据接收器507和数据处理器505依次与控制器506电性连接，所述存储器508与控制器506电性连接，通过设置存储器508可将信息进行存储，实现静态广告展示功能，所述充电桩主体4的正面设有凹槽2，所述凹槽2的内部设有人机互交装置3，所述人机互交装置3包括触屏显示器301，所述触屏显示器301的底端设有读卡器302，所述触屏显示器301和读卡器302分别与控制器506电性连接，所述凹槽2的右端设有透明护罩8，所述透明护罩8的正面设有防水透气孔9，通过设置防水透气孔9对人机互交装置3工作时产生的热量进行散发，所述透明护罩8通过活动扣7与充电桩主体4相连，所述透明护罩8的内壁设有第二永磁铁10，所述凹槽2的右侧外壁设有第一永磁铁6，所述第一永磁铁6与第二永磁铁10磁性连接，通过设置第一永磁铁6和第二永磁铁10使透明护罩8紧密贴合在凹槽2上。

[0018] 充电桩主体4对电动汽车充电，使用者通过触屏显示器301和读卡器302进行充电付费，数据接收器507接收新闻中心发出的电频信号，数据处理器505将信息转变为电子信号通过显示器502显示，充分立用充电桩基础和空间，实现实时动态广告播放功能，为客户带来更多商机和广告增值服务实时动态广告播放功能。

[0019] 尽管已经示出和描述了本实用新型的实施例，对于本领域的普通技术人员而言，可以理解在不脱离本实用新型的原理和精神的情况下可以对这些实施例进行多种变化、修改、替换和变型，本实用新型的范围由所附权利要求及其等同物限定。

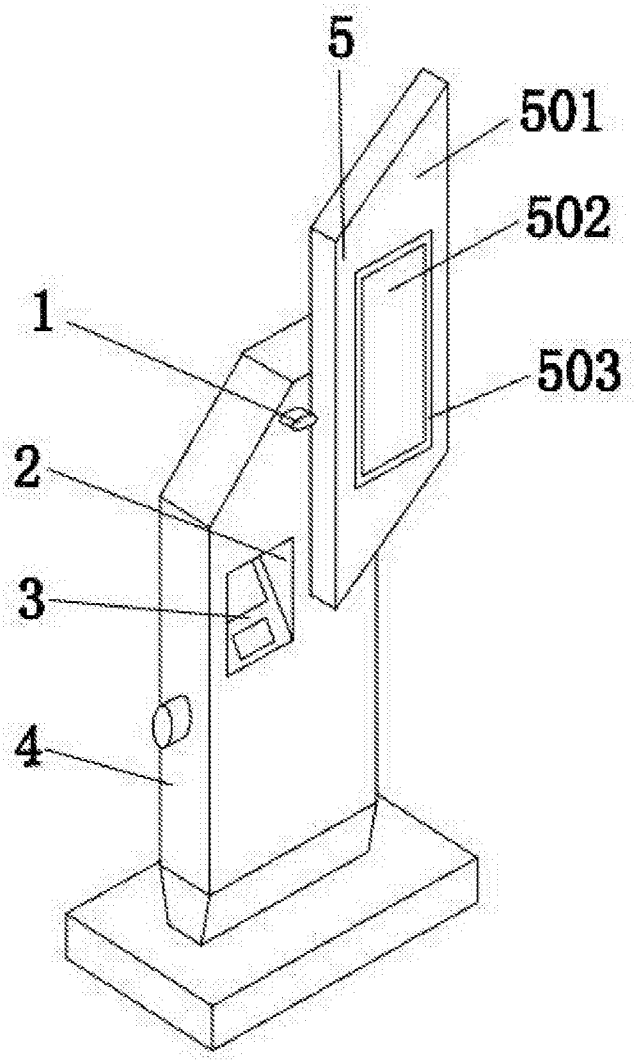

图1

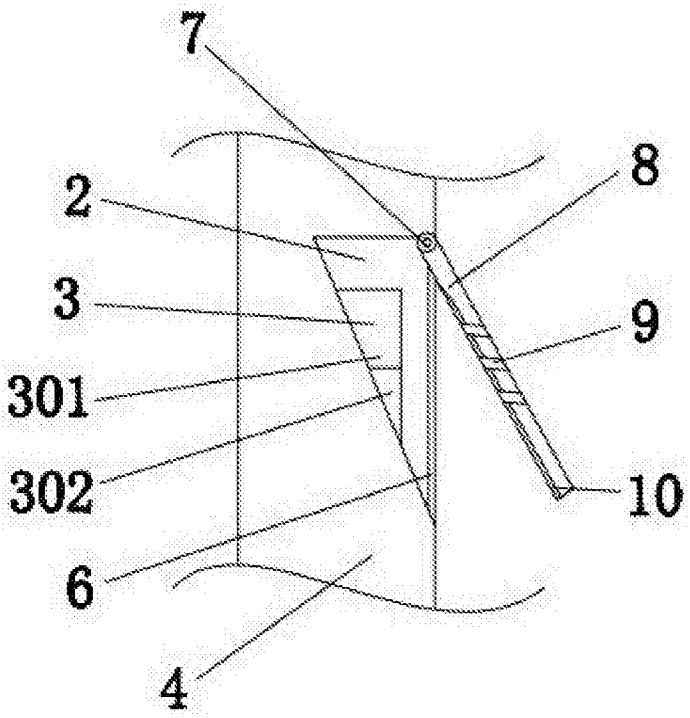
7
2
3
301
302
6
4
8
9
10

图2

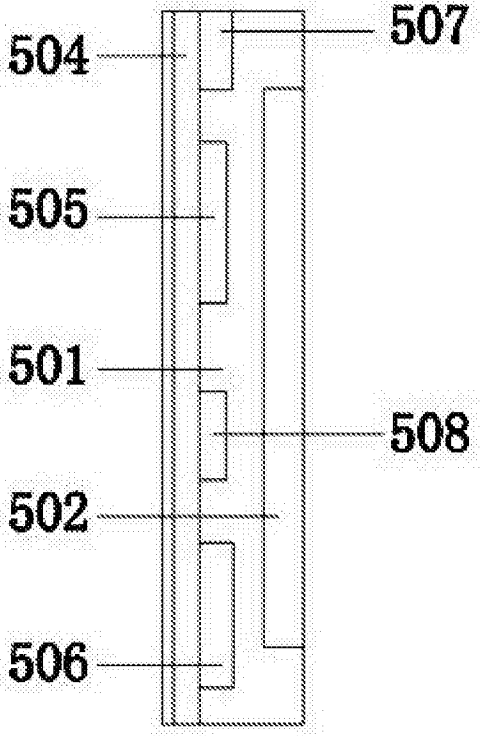
504
505
501
502
506
507
508

图3

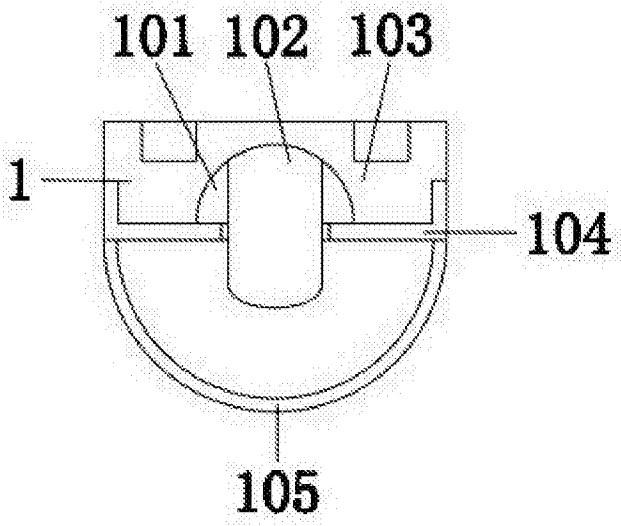
101
102
103
1
104
105

图4

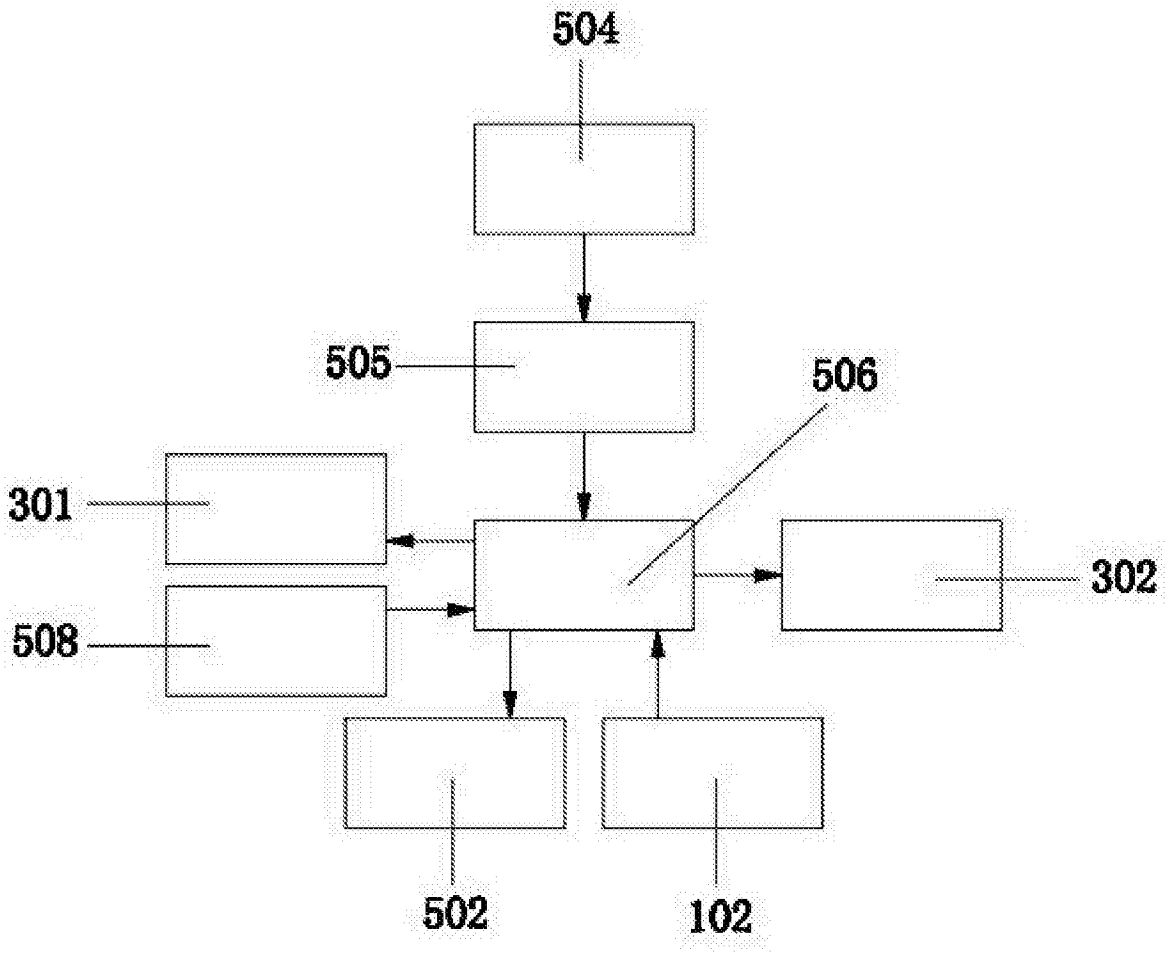

图5