(19)中华人民共和国国家知识产权局

(12)实用新型专利

(10)授权公告号 CN 210841664 U
(45)授权公告日 2020.06.26

(21)申请号 201920932304.X

(22)申请日 2019.06.20

(73)专利权人 深圳市第三人民医院
地址 518000 广东省深圳市龙岗区南湾街道布澜路29号

(72)发明人 彭艺芬 文静茹

(74)专利代理机构 深圳市易美诺知识产权代理事务所(普通合伙) 44520
代理人 沈荣彬

(51)Int.Cl.
A41D 13/12(2006.01)
A41D 27/00(2006.01)

权利要求书1页 说明书4页 附图2页

(54)实用新型名称

一种乳腺疾病患者专用病号服

(57)摘要

本实用新型提供一种乳腺疾病患者专用病号服,所述乳腺疾病患者专用病号服包括病号服本体,所述病号服本体包括对称分布的左右两只袖筒,位于所述病号服本体下部对称分布的左右两个口袋,所述左右两只袖筒上沿袖长方向各设置有一条拉链,所述拉链转折处位于所述病号服本体的肩部和身体转折处,所述拉链的拉链头分别位于所述左右两只袖筒的袖口中部,所述拉链的拉链尾位于所述左右两侧口袋外上方的侧腰处,所述拉链为双向拉链。这样,通过拉链开口设计,所述乳腺疾病患者专用病号服穿脱方便,解决了术后回室初期的穿衣困难问题,便于伤口敷料的观察,减少患者的暴露部位,保护患者的隐私,提高患者满意度。

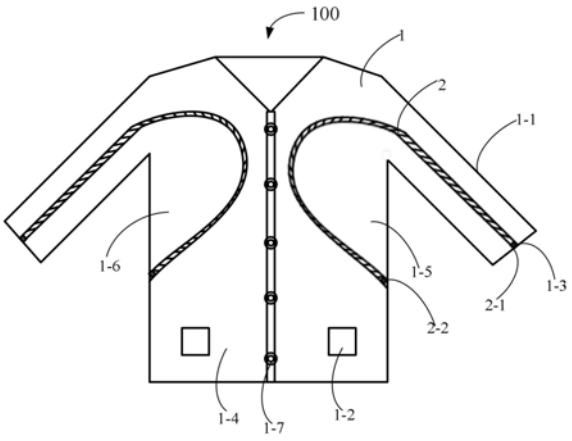

CN 210841664 U

1.一种乳腺疾病患者专用病号服,包括病号服本体(1),其特征在于,所述病号服本体(1)包括对称分布的左右两只袖筒(1-1),位于所述病号服本体(1)下部对称分布的左右两个口袋(1-2),所述病号服本体(1)的所述左右两只袖筒(1-1)上沿袖长方向各设置有一条拉链(2),所述拉链(2)转折处位于所述病号服本体(1)的肩部和身体转折处,所述拉链(2)的拉链头(2-1)分别位于所述左右两只袖筒(1-1)的袖口(1-3)中部,所述拉链(2)的拉链尾(2-2)位于所述左右两侧口袋(1-2)外上方的侧腰处,所述拉链(2)为双向拉链;

其中,所述拉链(2)将所述病号服本体(1)分为三个区域,包括一个含腹部的第一区域(1-4),两个含腋下的第二区域(1-5)和第三区域(1-6);所述患者的乳房位于所述第二区域(1-5)和所述第三区域(1-6)内。

2.根据权利要求1所述的乳腺疾病患者专用病号服,其特征在于,所述病号服本体(1)中间设置有一排普通四方扣(1-7)或拉链(1-8)。

3.根据权利要求2所述的乳腺疾病患者专用病号服,其特征在于,所述病号服本体(1)中间的拉链(1-8)为单向拉链。

4.根据权利要求1所述的乳腺疾病患者专用病号服,其特征在于,所述病号服本体(1)通过纵向中心线呈对称分布。

一种乳腺疾病患者专用病号服

技术领域

[0001] 本实用新型涉及病号服技术领域，具体的说是一种乳腺疾病患者专用病号服。

背景技术

[0002] 乳腺癌是威胁女性健康的首位恶性肿瘤，中国女性乳腺癌发病率约为21.6/10万。预计到2021年，中国乳腺癌患者数量将达到250万，发病率将超过100例/10万女性。自1884年霍尔斯特德(Halsted)报道了乳腺癌根治术以来，手术治疗一直是乳腺癌的最主要治疗方法之一。经过一个多世纪的发展，先后出现了乳腺癌根治术、扩大根治术、改良根治术、保乳手术和乳房重建手术等多种手术方式。目前保乳手术已成为早期乳腺癌患者的推荐手术方式之一。一般患者在术前术后穿着传统病号服，但是仍然存在以下不足：

[0003] 第一，乳腺患者进行乳腺体查时需脱掉上衣充分暴露体查部位，极其不方便且暴露不利于保护隐私；

[0004] 第二，乳腺癌术后需将双侧上肢及躯干完全暴露，因有腋下伤口及引流管的原因，患侧肢体无法配合穿脱上衣，针对上述情况，目前采用反穿病号服的方法，但反穿病号服既不美观，也不方便观察患者伤口敷料，绷带包扎的情况；

[0005] 第三，由于乳腺癌术后患者一周内患侧肢体不能外展，传统病号服穿脱困难，需陪人协助，且稍有不慎就会触痛腋下伤口，造成患者疼痛不适；

[0006] 第四，患者伤口进行更换敷料时，传统病号服需脱掉上衣，暴露面积大；

[0007] 第五，为患者进行临床操作(如皮下注射)时，需将一侧衣袖全部褪掉，费时费力，不便于操作；

[0008] 第六，传统的病号服相较于乳腺癌术后患者缺乏实用性，多数患者在术后会不使用，不利于科室规范化的管理。

[0009] 可见，现有技术中，如何为乳腺疾病患者提供专用病号服，方便患者穿脱，并保护患者隐私成为亟待解决的问题。

实用新型内容

[0010] 本实用新型实施例为乳腺癌患者提供一种专用病号服，根据乳腺术后患者的伤口周围进行设计，简洁、方便，更适合乳腺患者使用，以解决现有技术中患者穿脱困难，暴露部位多的问题。

[0011] 为实现上述目的，本实用新型提出一种乳腺疾病患者专用病号服。

[0012] 为了达到本实用新型的目的采用如下技术方案：

[0013] 一种乳腺疾病患者专用病号服，包括病号服本体，所述病号服本体包括对称分布的左右两只袖筒，位于所述病号服本体下部对称分布的左右两个口袋，所述病号服本体的所述左右两只袖筒上沿袖长方向各设置有一条拉链，所述拉链转折处位于所述病号服本体的肩部和身体转折处，所述拉链的拉链头分别位于所述左右两只袖筒的袖口中部，所述拉链的拉链尾位于所述左右两侧口袋外上方的侧腰处，所述拉链为双向拉链。

[0014] 可选地，所述拉链将所述病号服本体分为三个区域，包括一个含腹部的第一区域，两个含腋下的第二区域和第三区域。

[0015] 可选地，所述患者的乳房位于所述第二区域和所述第三区域内。

[0016] 可选地，所述病号服本体中间设置有一排普通四方扣或拉链。

[0017] 可选地，所述病号服本体中间的拉链为单向拉链。

[0018] 可选地，所述病号服本体通过纵向中心线呈对称分布。

[0019] 本实用新型，所述乳腺疾病患者专用病号服，包括病号服本体，所述病号服本体包括对称分布的左右两只袖筒，位于所述病号服本体下部对称分布的左右两个口袋，所述病号服本体的所述左右两只袖筒上沿袖长方向各设置有一条拉链，所述拉链转折处位于所述病号服本体的肩部和身体转折处，所述左右两只袖筒上的所述拉链的拉链头分别位于所述左右两只袖筒的袖口中部，所述拉链的拉链尾位于所述左右两侧口袋外上方的侧腰处，所述拉链为双向拉链。这样，所述乳腺疾病患者专用病号服穿脱方便，解决了术后回室初期的穿衣困难，便于伤口敷料的观察，改善患者的舒适度，便于医护人员在为患者进行体查，为乳腺患者提供人文关怀，提供便利，通过拉链开口设计，便于临床护理操作，减少患者的暴露部位，保护患者的隐私，提高住院患者满意度。

[0020] 本实用新型的改良式乳腺疾病病号服的关键在于病号服的袖子下方至衣服的一侧下，是使用拉链连接。拉链的起始在病号服的一侧下端，穿着时病号服的拉链打开，当患者披上后，拉上拉链。拉链可以使用双向拉链，当需要换药时，可以病号服的一侧下端打开，暴露视野，换药结束后再次拉上。脱去时，可先打开拉链，随后直接拿掉衣服，方便快捷。

附图说明

[0021] 为了更清楚地说明本实用新型实施例的技术方案，下面将对实施例或现有技术描述中所需要使用的附图作简单地介绍，显而易见地，下面描述中的附图仅仅是本实用新型的一些实施例，对于本领域普通技术人员来讲，在不付出创造性劳动性的前提下，还可以根据这些附图获得其他的附图。

[0022] 图1为本实用新型乳腺疾病患者专用病号服的结构示意图之一；

[0023] 图2为本实用新型乳腺疾病患者专用病号服的结构示意图之二。

[0024] 图中：乳腺疾病患者专用病号服100，病号服本体1，袖筒1-1，口袋1-2，袖口1-3，第一区域1-4，第二区域1-5，第三区域1-6，普通四方扣1-7，拉链1-8，拉链2，拉链头2-1，拉链尾2-2。

具体实施方式

[0025] 下面将结合本实用新型实施例中的附图，对本实用新型实施例中的技术方案进行清楚、完整地描述，显然，所描述的实施例是本实用新型一部分实施例，而不是全部的实施例。基于本实用新型中的实施例，本领域普通技术人员在没有作出创造性劳动前提下所获得的所有其他实施例，都属于本实用新型保护的范围。

[0026] 实施例一

[0027] 请参阅图1，图1为本实用新型乳腺疾病患者专用病号服的结构示意图之一(拉链合上状态)。如图1所示，乳腺疾病患者专用病号服100包括病号服本体1和拉链2，所述病号

服本体1包括袖筒1-1、口袋1-2和袖口1-3，所述拉链2包括拉链头2-1和拉链尾2-2。

[0028] 所述左右两只袖筒1-1，位于所述病号服本体1的左右两侧，通过所述病号服本体1的纵向中心线呈对称分布。具体的，所述左右两只袖筒1-1的长短本实施例在此并不做限制，可以是夏天的短款袖筒，也可以是其它季节的长款袖筒，袖长可以只到大胳膊处，也可以只到小胳膊处。

[0029] 具体的，所述病号服本体1的领口形状可以为圆领，也可以为方领，更可以为V领，可以有领子，也可以没有领子，本实施例在此不做限制。

[0030] 所述左右两个口袋1-2，位于所述病号服本体1的下部，通过所述病号服本体1的纵向中心线呈对称分布。在实际运用中，所述左右两个口袋1-2可用于装放患者的用品或者药品等。

[0031] 所述拉链2，位于所述病号服本体1的所述左右两只袖筒1-1沿袖长方向上，所述拉链2转折处位于所述病号服本体1的肩部和身体转折处。所述拉链2的拉链头2-1分别位于所述左右两只袖筒1-1的袖口1-3中部，所述拉链2的拉链尾2-2位于所述左右两侧口袋1-2外上方的侧腰处。具体的，所述拉链2的转折处为圆弧形转折，所述拉链2从所述左右两只袖筒1-1的袖口1-3中部开始，沿着所述左右两只袖筒1-1的袖长方向，在所述病号服本体1的肩部和身体圆弧形转折，至所述左右两侧口袋1-2外上方的侧腰处结尾。

[0032] 通过所述拉链2，将所述病号服本体1分为三个区域，包括一个含腹部的第一区域1-4，两个含腋下的第二区域1-5和第三区域1-6，所述患者的乳房位于所述第二区域1-5和所述第三区域1-6内。具体的，所述拉链2在所述左右两侧口袋1-2外上方的侧腰处结尾的具体位置，以所述患者的乳房位于所述第二区域1-5和所述第三区域1-6内为准，具体位置，本实施新型实施例在此不做限制。

[0033] 所述拉链2为双向拉链，通过所述双向拉链，结合了单向拉链的有点，在只需要部分暴露的情况下，可以选择性的打开所述病号服本体1的某一区域，具有针对性，也能够保护患者隐私。在需要完全暴露患者乳房的情况下，也能够整体打开患者的所述第二区域1-5和所述第三区域1-6。

[0034] 所述病号服本体1中间设置有一排普通四方扣1-7。具体的，扣子的数量本实施例在此不做限制。通过所述普通四方扣1-7，可帮助患者穿上所述乳腺疾病患者专用病号服100。

[0035] 本实用新型的乳腺疾病患者专用病号服的关键在于病号服的袖口中部沿着所述左右两只袖筒的袖长方向至所述左右两侧口袋外上方的侧腰处，是使用拉链连接。拉链的起始分别位于所述左右两只袖筒的袖口中部和所述左右两侧口袋外上方的侧腰处，当需要穿着时，病号服的拉链打开，当患者穿上后，拉上拉链。拉链可以使用双向拉链，当需要换药或者观察时，可打开所述病号服本体的某一区域，暴露视野，换药或者观察结束后再次拉上。具有针对性，也能够保护患者隐私。在需要完全暴露患者乳房的情况下，也能够整体打开患者的所述第二区域和所述第三区域。脱去时，可先打开拉链，随后直接拿掉衣服，方便快捷。并且，由于患者患侧肢体不能外展，本实施新型可以保护患者患侧肢体。

[0036] 实施例二

[0037] 请参阅图2，本实施例的区别仅在于所述病号服本体1中间设置有拉链1-8，所述拉链1-8为单向拉链。通过所述拉链1-8，可帮助患者穿脱所述乳腺疾病患者专用病号服100。

[0038] 本实用新型的乳腺疾病患者专用病号服穿脱方便，解决了术后回室初期的穿衣困难，便于伤口敷料的观察，改善患者的舒适度，便于医护人员在为患者进行体查，为乳腺患者提供人文关怀，提供便利，通过拉链开口设计，便于临床护理操作，减少患者的暴露部位，保护患者的隐私，提高住院患者满意度。

[0039] 可选的，所述乳腺疾病患者专用病号服100可以设计不同的型号，方便不同体型额患者穿着。

[0040] 本实用新型一些实施例中，所述病号服本体还可以包括病人信息栏，所述病人信息栏上写有患者姓名，床号等信息，病人信息栏能够反复擦写，可以提高利用率。

[0041] 本实用新型未涉及部分均与现有技术相同或可采用现有技术加以实现。

[0042] 以上所述，仅为本实用新型的具体实施方式，但本实用新型的保护范围并不局限于此，任何熟悉本技术领域的技术人员在本实用新型揭露的技术范围内，可轻易想到变化或替换，都应涵盖在本实用新型的保护范围之内。因此，本实用新型的保护范围应以权利要求的保护范围为准。

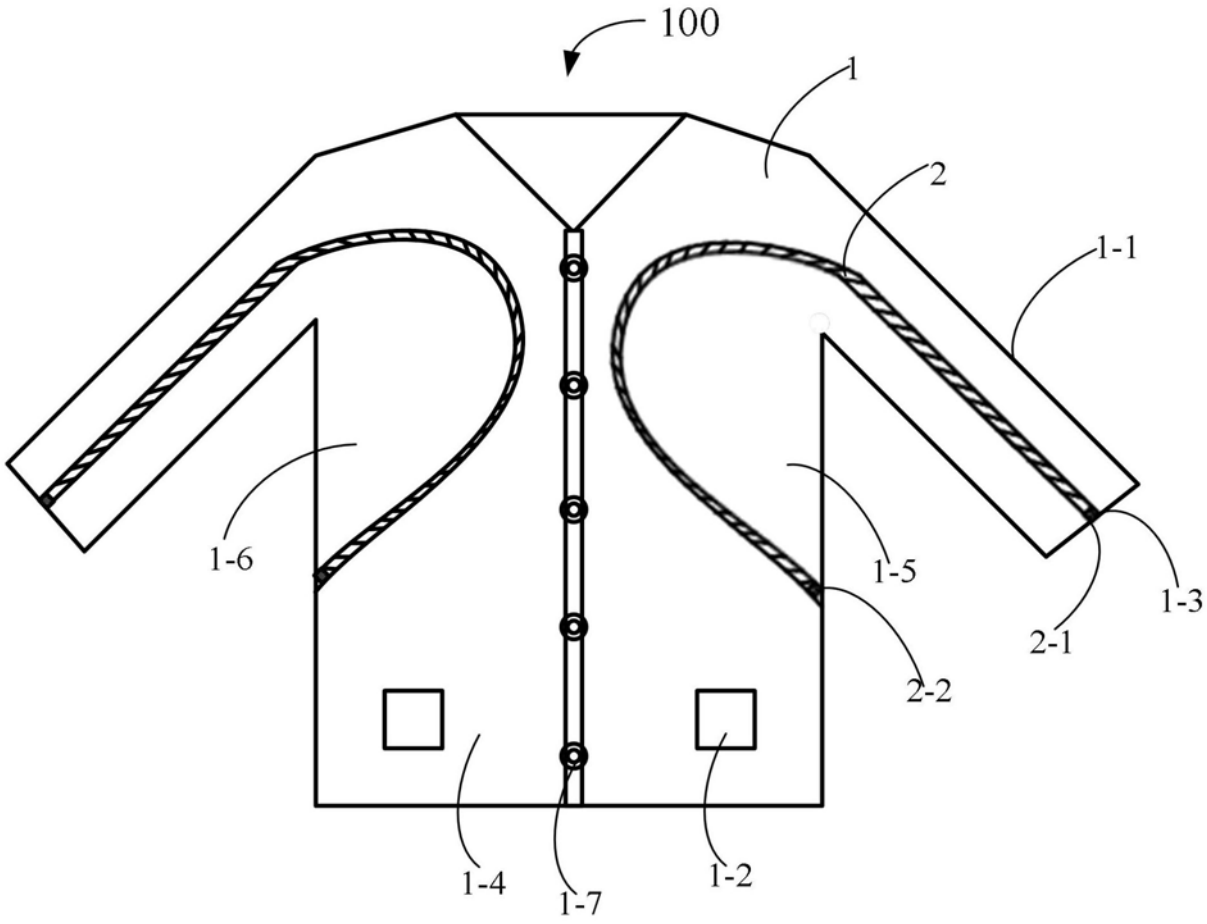

图1

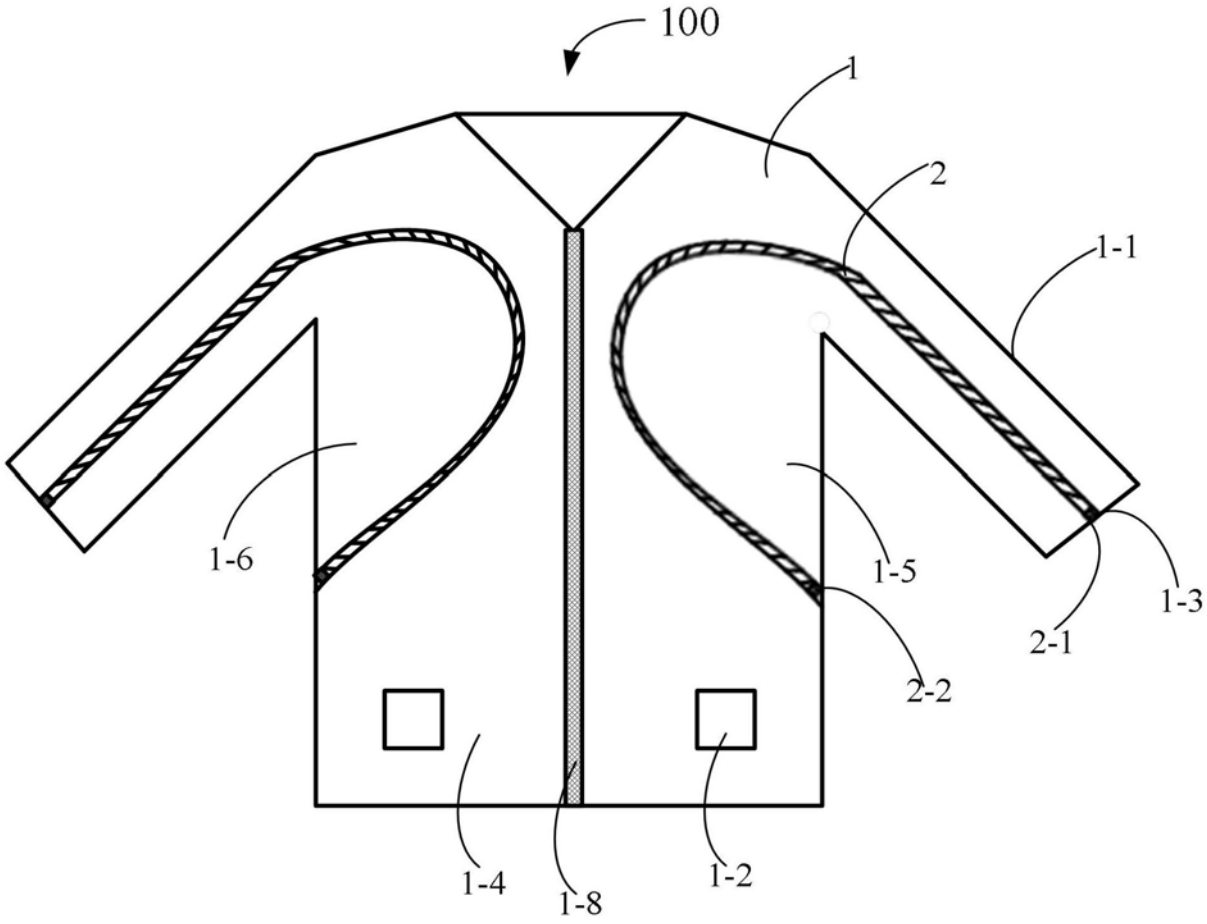

图2