(19)国家知识产权局

(12)实用新型专利

(10)授权公告号 CN 220688588 U
(45)授权公告日 2024.03.29

(21)申请号 202322478967.8

(22)申请日 2023.09.13

(73)专利权人 泰安市城市管理综合服务中心
地址 271000 山东省泰安市泰山区长城路16号

(72)发明人 李星会 张立军

(74)专利代理机构 济南龙瑞知识产权代理有限公司 37272
专利代理师 张俊涛

(51)Int.Cl.
F16M 11/04(2006.01)
F16M 11/24(2006.01)

权利要求书1页 说明书2页 附图1页

(54)实用新型名称

一种工程测量测绘设备放置底架

(57)摘要

本实用新型属于工程测量测绘设备技术领域,特别涉及一种工程测量测绘设备放置底架。该工程测量测绘设备放置底架,包括架板,其特征是:所述架板下方中心安装有支撑柱,架板下方铰接有三根支腿,三根支腿顶部均匀分布于以支撑柱为圆心的圆周上,支撑柱侧面铰接有调节管,调节管内插设有调节杆,调节杆与调节管通过安装于调节管圆周面的锁紧螺栓相固定,调节杆端部与支腿相铰接。本实用新型的有益效果是:分别调节下方三个支腿的角度,并将其与架板相对固定,可适用于多种不同地形条件下测量测绘仪器的水平放置,结构简单、调节操作方便,满足测量测绘人员的不同使用要求。

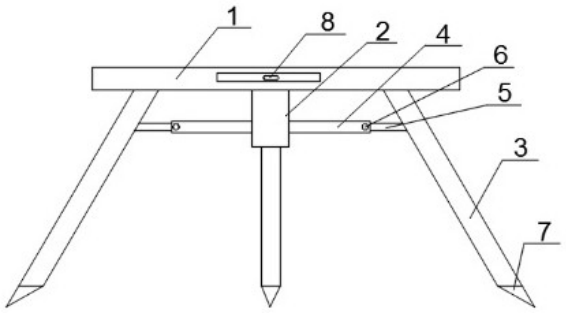

CN 220688588 U

1.一种工程测量测绘设备放置底架,包括架板(1),其特征是:所述架板(1)下方中心安装有支撑柱(2),架板(1)下方铰接有三根支腿(3),三根支腿(3)顶部均匀分布于以支撑柱(2)为圆心的圆周上,支撑柱(2)侧面铰接有调节管(4),调节管(4)内插设有调节杆(5),调节杆(5)与调节管(4)通过安装于调节管(4)圆周面的锁紧螺栓(6)相固定,调节杆(5)端部与支腿(3)相铰接。

2.根据权利要求1所述的工程测量测绘设备放置底架,其特征是:所述支撑柱(2)为圆柱形。

3.根据权利要求1所述的工程测量测绘设备放置底架,其特征是:所述支腿(3)底部一体连接有尖锥(7)。

4.根据权利要求1所述的工程测量测绘设备放置底架,其特征是:所述架板(1)相垂直的两侧面分别设有水平尺(8)。

一种工程测量测绘设备放置底架

[0001] (一)技术领域

[0002] 本实用新型属于工程测量测绘设备技术领域,特别涉及一种工程测量测绘设备放置底架。

[0003] (二)背景技术

[0004] 测量测绘工程主要研究测绘学、空间精密定位与导航、城市与工程建设及其测量工程等方面的基本知识和技能,从而进行空间、大地地貌、地质构造等各种信息的测量并绘制成地形图,以供实际建设或开发作为指导使用。其常用于野外作业,如煤、石油等矿产资源的勘查,交通地图的绘制,房屋厂房的建设,工程效果图的绘制等。如上所述,在进行测量测绘时,需要用到各种测绘仪器,这些仪器在测量测绘时均需放置在平整平面上,但在野外作业条件极其复杂,各种地形均不相同,急需一种可以适应各种地形条件的底架以用于测量测绘仪器平整放置。

[0005] (三)实用新型内容

[0006] 本实用新型为了弥补现有技术的不足,提供了一种结构简单、使用方便、适用地形范围广的工程测量测绘设备放置底架。

[0007] 本实用新型是通过如下技术方案实现的:

[0008] 一种工程测量测绘设备放置底架,包括架板,其特征是:所述架板下方中心安装有支撑柱,架板下方铰接有三根支腿,三根支腿顶部均匀分布于以支撑柱为圆心的圆周上,支撑柱侧面铰接有调节管,调节管内插设有调节杆,调节杆与调节管通过安装于调节管圆周面的锁紧螺栓相固定,调节杆端部与支腿相铰接。

[0009] 所述支撑柱为圆柱形。

[0010] 所述支腿底部一体连接有尖锥。

[0011] 所述架板相垂直的两侧面分别设有水平尺。

[0012] 本实用新型的有益效果是:分别调节下方三个支腿的角度,并将其与架板相对固定,可适用于多种不同地形条件下测量测绘仪器的水平放置,结构简单、调节操作方便,满足测量测绘人员的不同使用要求。

[0013] (四)附图说明

[0014] 下面结合附图对本实用新型作进一步的说明。

[0015] 附图1为本实用新型的结构示意图;

[0016] 图中,1架板,2支撑柱,3支腿,4调节管,5调节杆,6锁紧螺栓,7尖锥,8水平尺。

[0017] (五)具体实施方式

[0018] 附图为本实用新型的一种具体实施例。该实施例包括架板1,架板1下方中心安装有支撑柱2,架板1下方铰接有三根支腿3,三根支腿3顶部均匀分布于以支撑柱2为圆心的圆周上,支撑柱2侧面铰接有调节管4,调节管4内插设有调节杆5,调节杆5与调节管4通过安装于调节管4圆周面的锁紧螺栓6相固定,调节杆5端部与支腿3相铰接。支撑柱2为圆柱形。支腿3底部一体连接有尖锥7。架板1相垂直的两侧面分别设有水平尺8。

[0019] 采用本实用新型的工程测量测绘设备放置底架,首先向外拉动一条支腿3,拧紧锁

紧螺栓6,使这条支腿3与架板1相对固定,然后以这条支腿3为基准,依次调节另外两根支腿3的角度,分别拧紧所对应的各个锁紧螺栓6即可,在调节过程中,可分别通过水平尺8观察调节各个支腿3的角度,从而使架板1保持水平,最后将测量测绘仪器放置于架板1上进行不同的测量测绘即可。三条支腿3可分别调节其不同的角度,以便于适应复杂多变的多种地形,为野外测量测绘带来便利。

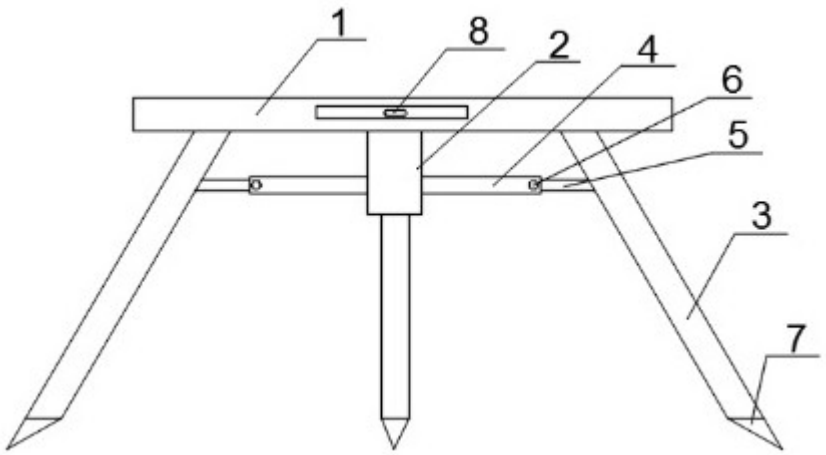

图1