(19)中华人民共和国国家知识产权局

(12)实用新型专利

(10)授权公告号 CN 215437395 U
(45)授权公告日 2022.01.07

(21)申请号 202121683666.3

(22)申请日 2021.07.22

(73)专利权人 东莞市丽扬纸品有限公司
地址 523770 广东省东莞市大朗镇新马莲村骏马路6号川泽智城A栋1-4楼

(72)发明人 李广伟 古国水

(51)Int.Cl.
B65D 13/00(2006.01)

权利要求书1页 说明书3页 附图5页

(54)实用新型名称

一种拼装式重型包装箱

(57)摘要

本实用新型涉及一种拼装式重型包装箱，包括框体，所述框体的一端设置有顶盖，所述顶盖的边沿设置有用于与所述框体的侧壁相抵接的盖沿，所述框体包括相对设置的两块第一侧板和相对设置的两块第二侧板，所述第一侧板与第二侧板之间设置有用于使两者连接固定的连接组件，本实用新型简单便捷地使纸箱成型，待包装的产品装箱过程简单，具有节约包装物体的人力物力的效果。

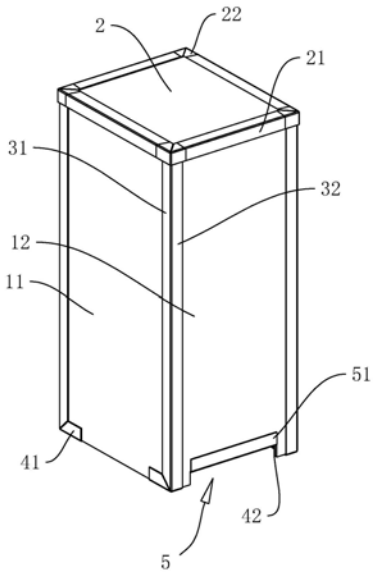

CN 215437395 U

1.一种拼装式重型包装箱,其特征在于:包括框体,所述框体的一端设置有顶盖,所述顶盖的边沿设置有用于与所述框体的侧壁相抵接的盖沿,所述框体包括相对设置的两块第一侧板和相对设置的两块第二侧板,所述第一侧板与第二侧板之间设置有用于使两者连接固定的连接组件。

2.根据权利要求1所述的一种拼装式重型包装箱,其特征在于:所述连接组件包括设置于所述第一侧板上的角条,所述角条的一侧粘接于所述第二侧板。

3.根据权利要求1所述的一种拼装式重型包装箱,其特征在于:所述顶盖的边角处设置有纸护角。

4.根据权利要求1所述的一种拼装式重型包装箱,其特征在于:两个所述第二侧板的均开设承托插口。

5.根据权利要求4所述的一种拼装式重型包装箱,其特征在于:所述承托插口的侧壁设置有围护板。

6.根据权利要求1所述的一种拼装式重型包装箱,其特征在于:所述框体及顶盖的内侧均设置有缓冲保护条。

7.根据权利要求6所述的一种拼装式重型包装箱,其特征在于:所述缓冲保护条为珍珠棉条。

8.根据权利要求1所述的一种拼装式重型包装箱,其特征在于:所述框体和顶盖均由多层瓦楞纸板制成。

一种拼装式重型包装箱

技术领域

[0001] 本实用新型涉及包装箱的领域，尤其是涉及一种拼装式重型包装箱。

背景技术

[0002] 包装箱是用于物品运输、装卸和仓储的保护性容器，根据其使用材质又可分为木质包装箱、金属包装箱和纸质包装箱，相对于木质包装箱和金属包装箱，纸质包装箱拥有自重轻、安装简单、拆卸方便、造价较低和绿色环保等优点，因此，广泛应用于各种等行业产品的运输和外包装。

[0003] 纸质包装箱通常是由一块纸板通过折边的方式一次拼接而成的，但使用纸质包装箱对一些尺寸较大的设备进行运输时，尺寸较大的纸板成型成包装箱比较困难，且包装箱成型后，尺寸较大的设备难以进行装箱处理。

实用新型内容

[0004] 为了改善现有的尺寸较大的纸板成型成包装箱比较困难且尺寸较大的设备难以进行装箱处理的现象，本实用新型提供一种拼装式重型包装箱。

[0005] 本实用新型提供的一种拼装式重型包装箱采用如下的技术方案：

[0006] 一种拼装式重型包装箱，包括框体，所述框体的一端设置有顶盖，所述顶盖的边沿设置有用于与所述框体的侧壁相抵接的盖沿，所述框体包括相对设置的两块第一侧板和相对设置的两块第二侧板，所述第一侧板与第二侧板之间设置有用于使两者连接固定的连接组件。

[0007] 通过采用上述技术方案，连接组件固定两块第一侧板和两块第二侧板的位置，形成框体，框体内形成有用于容置待包装的产品的容置腔，简单便捷地使纸箱成型，待包装的产品装箱过程简单，节约了包装物体的人力物力。

[0008] 优选的，所述连接组件包括设置于所述第一侧板上的角条，所述角条的一侧粘接于所述第二侧板。

[0009] 通过采用上述技术方案，角条贴合相邻的第一侧板和第二侧板，通过粘接的方式固定了第一侧板和第二侧板的相对位置，粘接操作简单，安装过程简单便捷。

[0010] 优选的，所述顶盖的边角处设置有纸护角。

[0011] 通过采用上述技术方案，纸护角对顶盖的四个角起到了保护作用，提升了纸质包装箱的结构稳定性，减少了运输过程中纸箱受到撞击散架的概率。

[0012] 优选的，两个所述第二侧板的均开设承托插口。

[0013] 通过采用上述技术方案，承托插口用于供叉车等运输工具伸入以移动重型包装箱。

[0014] 优选的，所述承托插口的侧壁设置有围护板。

[0015] 通过采用上述技术方案，围护板使承托插口不易被破坏，提升了纸质包装箱的结构稳定性。

[0016] 优选的，所述框体及顶盖的内侧均设置有缓冲保护条。

[0017] 通过采用上述技术方案，缓冲保护条对容置腔内的物品起到保护作用，减少运输过程中物品受到撞击而损坏的概率。

[0018] 优选的，所述缓冲保护条为珍珠棉条。

[0019] 通过采用上述技术方案，珍珠棉条具有防震、韧性强、循环再造、环保、抗撞力强等诸多优点，同时具有很好的抗化学性能，对纸质包装箱内的物品起到良好的保护效果。

[0020] 优选的，所述框体和顶盖均由多层瓦楞纸板制成。

[0021] 通过采用上述技术方案，多层瓦楞纸板使纸质包装箱结构更稳定，同时具有较好的抗撞击效果。

[0022] 综上所述，本实用新型包括以下至少一种有益技术效果：

[0023] 1．连接组件固定两块第一侧板和两块第二侧板的位置，形成框体，框体内形成有用于容置待包装的产品的容置腔，简单便捷地使纸箱成型，待包装的产品装箱过程简单，节约了包装物体的人力物力；

[0024] 2．角条贴合相邻的第一侧板和第二侧板，通过粘接的方式固定了第一侧板和第二侧板的相对位置，粘接操作简单，安装过程简单便捷。

附图说明

[0025] 图1是本实施例的整体结构示意图；

[0026] 图2是拼装式重型包装箱的爆炸图；

[0027] 图3是第一侧板的结构示意图；

[0028] 图4是第二侧板的结构示意图；

[0029] 图5是顶盖的机构示意图。

[0030] 附图标记说明：1、框体；11、第一侧板；12、第二侧板；2、顶盖；21、盖沿；22、纸护角；3、角条；31、侧边粘接部；32、侧边连接部；4、底侧连接条；41、底边粘接部；42、底边连接部；5、承托插口；51、围护栏；6、缓冲保护条。

具体实施方式

[0031] 以下结合附图1-5对本实用新型作进一步详细说明。

[0032] 一种拼装式重型包装箱，参照图1，包括两端具有开口的框体以及用于盖合框体的一端的顶盖。其中，框体和顶盖均呈方体状设置，且框体内形成有用于容置待包装的产品的容置腔，框体和顶盖均为三层瓦楞纸板，瓦楞纸板易于成型，保护效果良好。

[0033] 参照图2和图3，具体的，框体包括四块方形的侧板，其中两块相对的侧板为第一侧板，另外两块相对的侧板为第二侧板，第一侧板和第二侧板上均沿长度方向等间距粘接有四块缓冲保护条，缓冲保护条为珍珠棉条，缓冲保护条对容置腔内的物品起到保护作用，减少运输过程中物品受到撞击而损坏的概率。

[0034] 参照图2和图3，第一侧板和第二侧板两两之间均设有连接组件，连接组件用于使第一侧板和第二侧板连接固定。其中，连接组件包括设在第一侧板上的角条，本实施例中，角条位于第一侧板的长侧边处，角条沿第一侧板的长侧边的长度方向延伸，角条的另一侧边连接于第二侧板靠近第一侧板的侧边。

[0035] 参照图2和图3，具体的，角条包括侧边粘接部和侧边连接部，侧边连接部与侧边粘接部一体成型，并形成90°的折角。其中，侧边粘结部粘接于第一侧板，侧边连接部粘接于第二侧板。本实施例中，侧边连接部与第一侧板的长侧边沿之间形成有供第二侧板的边沿插入的间隙，第二侧板的边沿插入间隙后与侧边连接部通过胶水粘接，从而实现第一侧板与第二侧板的连接固定，加强了对框体的固定作用，提高了框体的结构稳定性。

[0036] 参照图2和图3，角条的底端还连接有用于使第一侧板和第二侧板的底侧连接的底侧连接条，底侧连接条与角条之间设有折痕，底侧连接条可沿折痕向角条的长度方向一侧翻折，从而令角条与底侧连接条之间形成90°折角。需要说明的是，本实施例中所指的第一侧板和第二侧板的底侧为第一侧板和第二侧板远离顶盖的一侧。

[0037] 参照图2和图3，具体的，底侧连接条包括底边连接部和底边粘结部，底边连接部与底边粘接部一体成型，并形成90°的折角。其中，底边粘结部粘接于第一侧板的底端，底边连接部粘接于第二侧板的底端。底端连接部进一步加强了对框体的固定作用，从而提高了框体的结构稳定性。

[0038] 参照图2和图4，两个第二侧板的底侧均开设有方形的承托插口，承托插口用于供叉车等运输工具伸入以移动重型包装箱。承托插口的侧壁粘接有围护板，使承托插口不易被破坏。

[0039] 参照图2和图5，具体的，顶盖的四个边沿均连接有用于与框体的侧壁相抵接配合的的盖沿，四块盖沿顶盖粘接相连，并向下延伸至分别与两块第一侧板和两块第二侧板的外侧紧密抵接，利用盖沿与第一侧板和第二侧板之间的相对摩擦，使顶盖对框体的一端进行限位，从而对第一侧板和第二侧板起到固定的作用。盖沿的四角安装有纸护角，纸护角用于保护顶盖的四角，加强顶盖的结构稳定性，从而对框体起到更好的固定效果。顶盖上粘接有两块缓冲保护条，缓冲保护条对容置腔内的物品起到保护作用，减少运输过程中物品受到撞击而损坏的概率。框体和顶盖拼合完成后，在外侧套设扎绳加固连接，提高重型包装箱的稳定性。

[0040] 本实用新型的实施原理为：安装重型包装箱时，首先将需运输的物品放置到预定位置，再将两块第一侧板和两块第二侧板移动到物品的四周并粘接相连，组成框体包裹物品，随后在框体的顶部安装顶盖，加固框体，并用扎绳进一步加固连接；安装完成后，将叉车等运输工具伸入承托插口，即可运输物品，重型包装箱对物品起到保护作用。

[0041] 以上均为本实用新型的较佳实施例，并非依此限制本实用新型的保护范围，故：凡依本实用新型的结构、形状、原理所做的等效变化，均应涵盖于本实用新型的保护范围之内。

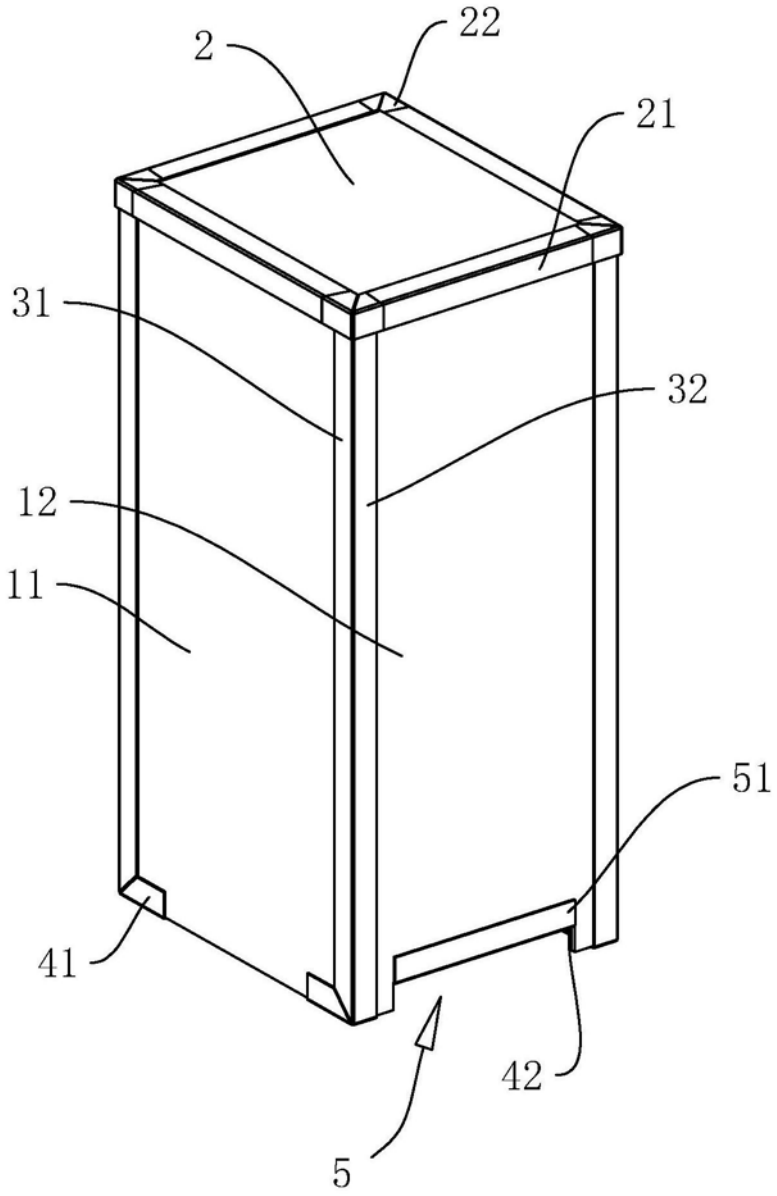

图1

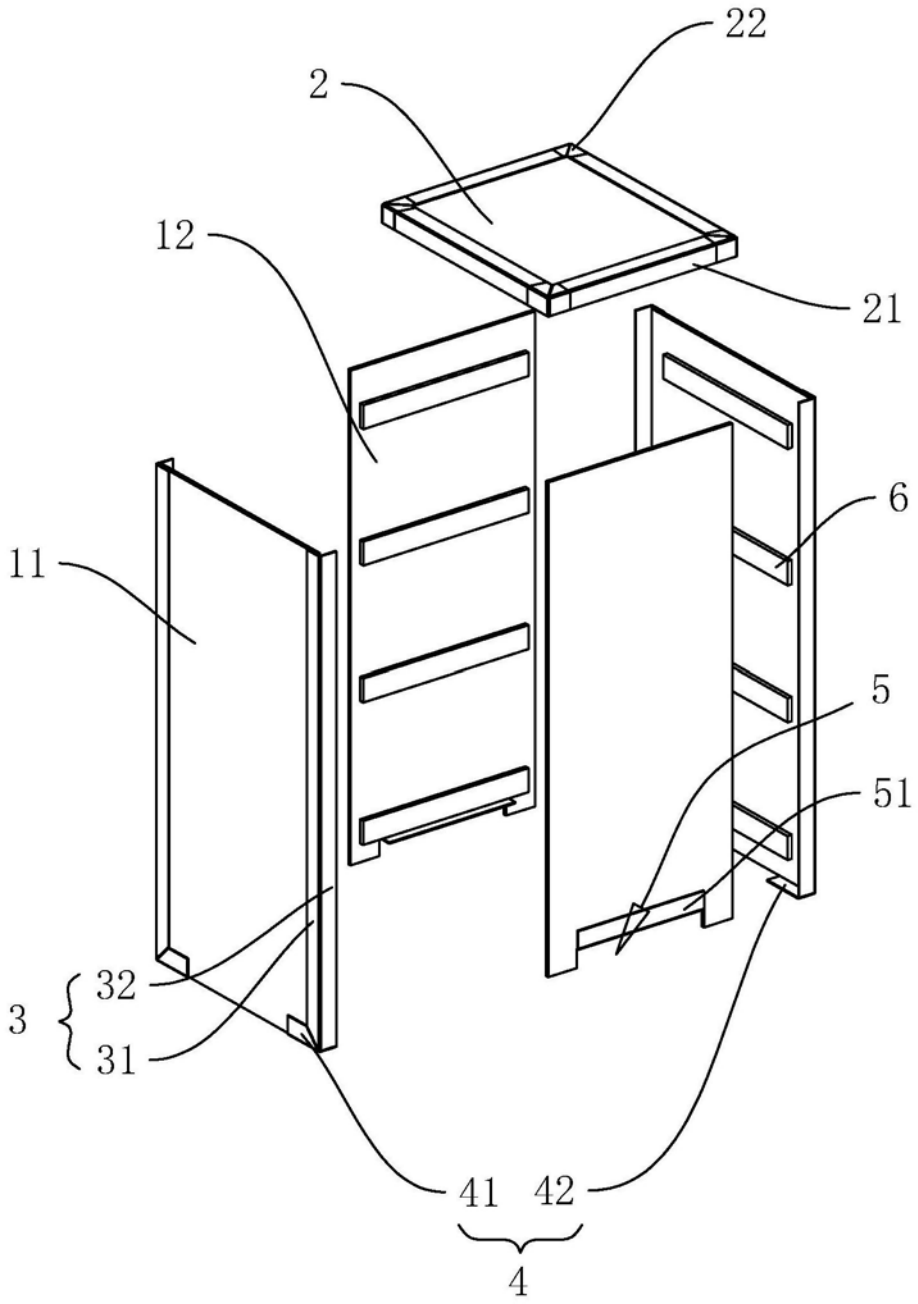

图2

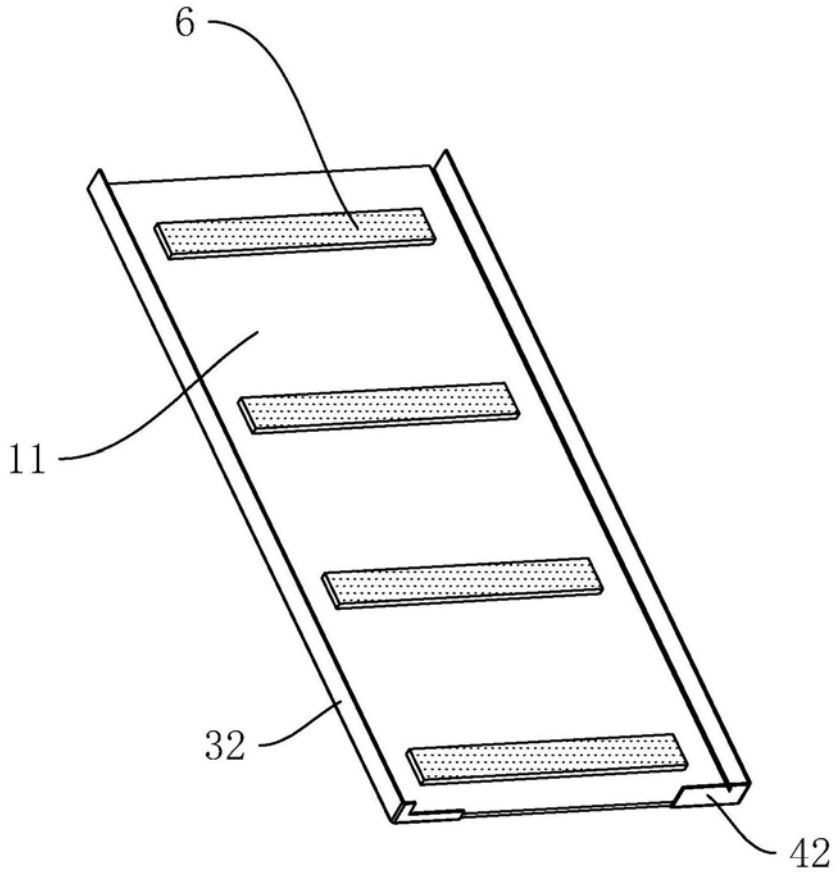

图3

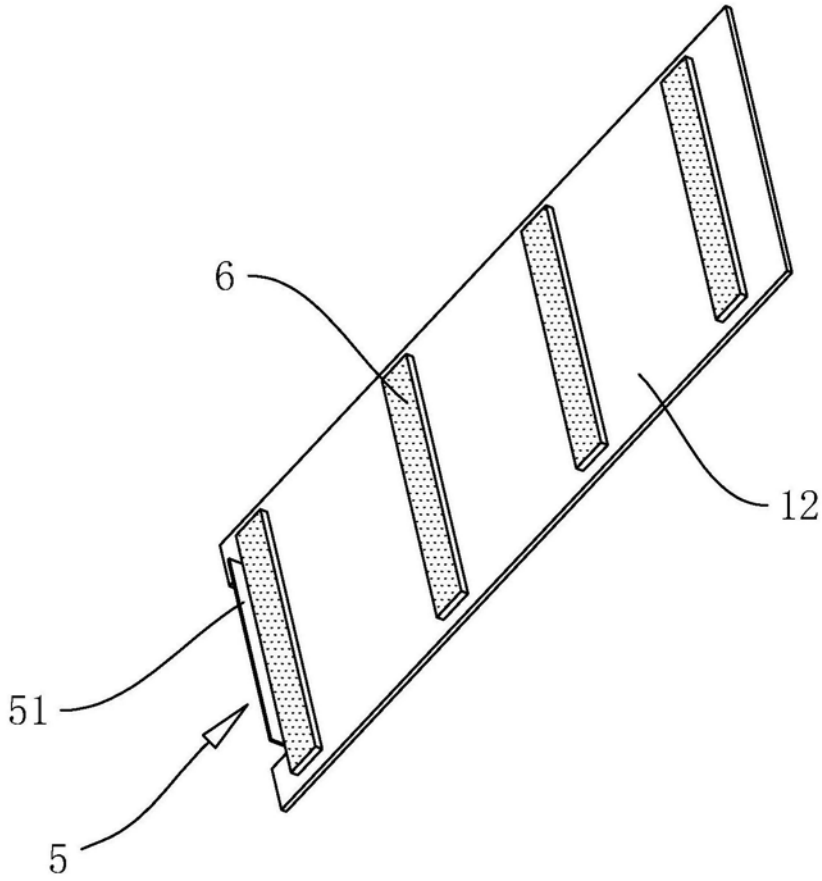

图4

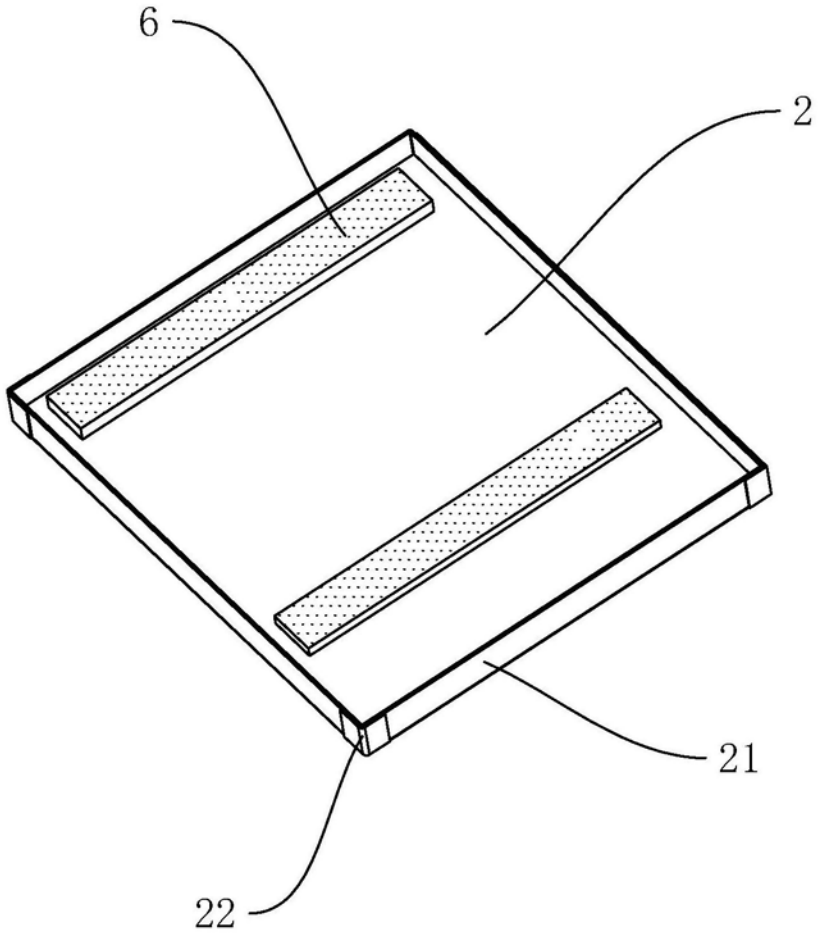

图5