(19)中华人民共和国国家知识产权局

(12)实用新型专利

(10)授权公告号 CN 202801846 U
(45)授权公告日 2013.03.20

(21)申请号 201220562630.4

(22)申请日 2012.10.30

(73)专利权人 白淑莲
地址 163000 黑龙江省大庆市第五医院

(72)发明人 白淑莲

(74)专利代理机构 大庆禹奥专利事务所 23208
代理人 朱士文 杨晓梅

(51)Int.Cl.
A61C 17/00(2006.01)

权利要求书 1 页 说明书 2 页 附图 1 页

(54)实用新型名称

一种口腔护理专用棉签

(57)摘要

本实用新型公开了一种口腔护理专用棉签，其技术要点在于：包括消毒棉球和带空腔的棉签杆，棉签杆靠近上端的外表面上均布有螺旋槽，螺旋槽上均布有出液孔，棉签杆的上端处于螺旋槽的外侧包裹有消毒棉球、下端连通有储液囊，储液囊的底端设有进液口，进液口上罩有封盖。棉签杆为空腔结构，其上端外侧包裹有消毒棉球，下端与储液囊相同，通过挤压储液囊即可用消毒液浸湿消毒棉球，从而为患者的口腔进行擦洗，其操作简便快捷、省时省力。且棉签杆上的螺旋槽可增大棉签杆和消毒棉球的接触面积，防止消毒棉球脱落。使用更安全卫生。本实用新型结构简单、使用方便，减轻了医护人员的工作负担，方便医生操作。

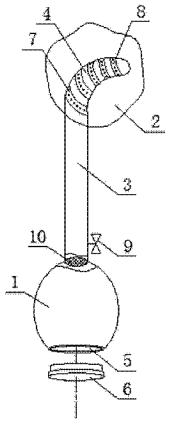

CN 202801846 U

1. 一种口腔护理专用棉签，其特征在于：包括消毒棉球（2）和带空腔的棉签杆（3），棉签杆（3）靠近上端的外表面上均布有螺旋槽（7），螺旋槽（7）上均布有出液孔（8），棉签杆（3）的上端处于螺旋槽（7）的外侧包裹有消毒棉球（2）、下端连通有储液囊（1），储液囊（1）的底端设有进液口（5），进液口（5）上罩有封盖（6）。

2. 如权利要求 1 所述的一种口腔护理专用棉签，其特征在于：棉签杆（3）的前端向外弯折呈钩状。

3. 如权利要求 1 所述的一种口腔护理专用棉签，其特征在于：棉签杆（3）与储液囊（1）采用螺纹连接。

4. 如权利要求 1 所述的一种口腔护理专用棉签，其特征在于：棉签杆（3）靠近下端处设有阀门（9）。

5. 如权利要求 1 所述的一种口腔护理专用棉签，其特征在于：储液囊（1）上靠近棉签杆（3）处设有滤网（10）。

一种口腔护理专用棉签

[0001] 技术领域：

[0002] 本实用新型属于口腔护理用具，具体涉及一种口腔护理专用棉签。

[0003] 背景技术：

[0004] 目前，医护人员在为患者口腔进行擦洗时，一般是用棉签反复蘸取消毒液来进行擦拭的，其操作较繁琐，增加了医生的工作负担，且棉签杆上的消毒棉球易脱落，卫生性差，不利于医生的操作。

[0005] 发明内容：

[0006] 本实用新型的目的在于提供一种口腔护理专用棉签，它结构简单、使用方便，减轻了医护人员的工作负担，方便医生操作。

[0007] 本实用新型的目的是通过以下方式实现的：该口腔护理专用棉签，采用的技术方案在于：包括消毒棉球和带空腔的棉签杆，棉签杆靠近上端的外表面上均布有螺旋槽，螺旋槽上均布有出液孔，棉签杆的上端处于螺旋槽的外侧包裹有消毒棉球、下端连通有储液囊，储液囊的底端设有进液口，进液口上罩有封盖。

[0008] 优选地，所述的棉签杆的前端向外弯折呈钩状。

[0009] 优选地，所述的棉签杆与储液囊采用螺纹连接。

[0010] 优选地，所述的棉签杆靠近下端处设有阀门。

[0011] 优选地，所述的储液囊上靠近棉签杆处设有滤网。

[0012] 本实用新型的有益效果是：该口腔护理专用棉签，棉签杆为空腔结构，其上端外侧包裹有消毒棉球，下端与储液囊相同，通过挤压储液囊即可用消毒液浸湿消毒棉球，从而为患者的口腔进行擦洗，其操作简便快捷、省时省力。且

[0013] 棉签杆上的螺旋槽可增大棉签杆和消毒棉球的接触面积，防止消毒棉球脱落。此外棉签杆的前端采用钩状的设计，可进一步防止消毒棉球脱落，使用更安全卫生。本实用新型结构简单、使用方便，减轻了医护人员的工作负担，方便医生操作。

[0014] 附图说明：

[0015] 图 1 是本实用新型的结构示意图。

[0016] 具体实施方式：

[0017] 参照图 1，该口腔护理专用棉签，包括消毒棉球 2 和带空腔的棉签杆 3，棉签杆 3 靠近上端的外表面上均布有螺旋槽 7，螺旋槽 7 上均布有出液孔 8，棉签杆 3 的上端处于螺旋槽 7 的外侧包裹有消毒棉球 2、下端连通有储液囊 1，储液囊 1 的底端设有进液口 5，进液口 5 上罩有封盖 6。棉签杆 3 的前端向外弯折呈钩状。棉签杆 3 与储液囊 1 采用螺纹连接。棉签杆 3 靠近下端处设有阀门 9。储液囊 1 上靠近棉签杆 3 处设有滤网 10。

[0018] 使用时，打开封盖 6，将消毒液通过进液口 5 灌入储液囊 1 内，然后盖上封盖 6，打开阀门 9，挤压储液囊 1 使消毒液流入棉签杆 3 的空腔内，再通过出液孔 8 渗出浸湿消毒棉球 2，从而为患者的口腔进行消毒。棉签杆 3 上的螺旋槽 7 可增大棉签杆 3 和消毒棉球 2 的接触面积，防止消毒棉球 2 脱落。储液囊 1 上的滤网 10 可对进入棉签杆 3 空腔内的消毒液进行过滤，防止消毒液中未完全溶化的药物颗粒堵塞出液孔 8。棉签杆 3 的前端采用钩状的

设计，可进一步防止消毒棉球 2 脱落，使用更安全卫生。

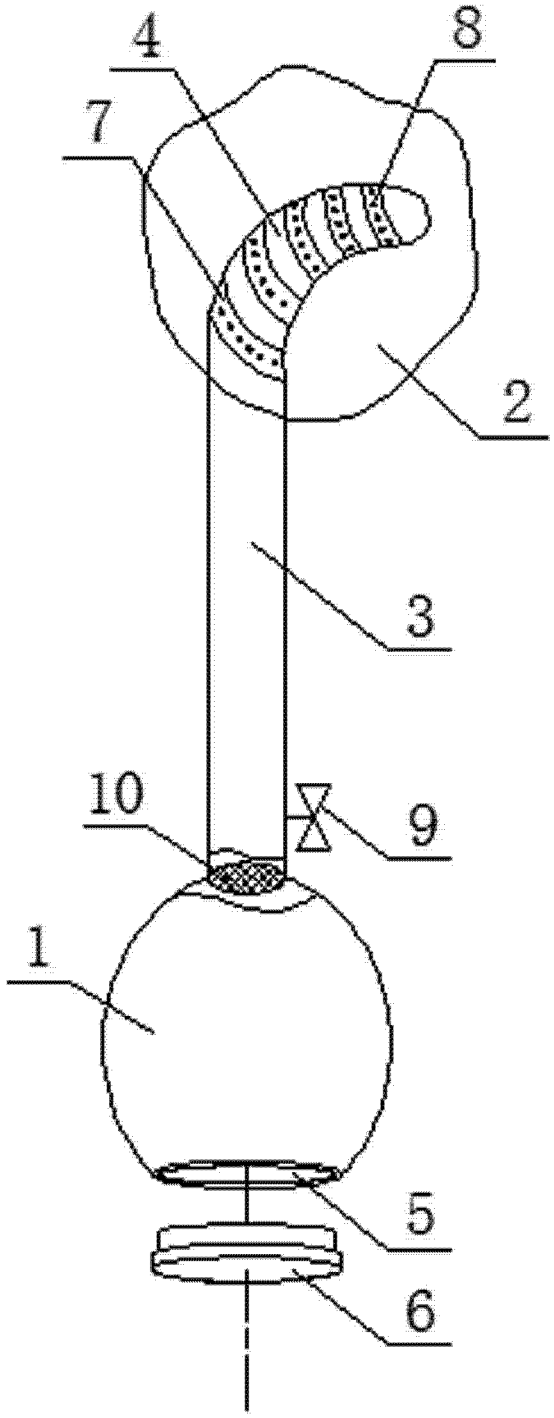

图 1