(19)国家知识产权局

(12)实用新型专利

(10)授权公告号 CN 216532067 U
(45)授权公告日 2022.05.13

(21)申请号 202122679647.X

(22)申请日 2021.11.04

(73)专利权人 北京淇朗科技有限公司
地址 100085 北京市海淀区清河西三旗东路1幢2层203室

(72)发明人 李建

(74)专利代理机构 北京同辉知识产权代理事务所(普通合伙) 11357
专利代理师 饶富春

(51)Int.Cl.
H05K 5/02(2006.01)
H05K 7/20(2006.01)
H05K 5/00(2006.01)
H05K 7/14(2006.01)

权利要求书1页 说明书3页 附图2页

(54)实用新型名称

一种基于智能终端灵敏度高的网络安全防护系统

(57)摘要

本实用新型公开了一种基于智能终端灵敏度高的网络安全防护系统，包括箱体、箱门、排气扇、防尘网罩、进气口、防尘网、计算机、定位槽、定位块、卡槽、卡接组件和控制器，所述箱体的前侧设置有箱门，所述箱体顶部的中心处固定安装有排气扇，所述箱体顶部对应排气扇的位置固定安装有防尘网罩，所述箱体左右两侧的底部均开设有进气口，所述进气口的内壁上固定连接有防尘网。本实用新型通过箱体、箱门、排气扇、防尘网罩、进气口、防尘网、计算机、定位槽、定位块、卡槽、卡接组件和控制器相互配合，实现了方便对计算机件拆卸维修的效果，当计算机出现问题后，使用者可以快捷的将其拆卸下来进行维修，给使用者造成很大的便捷。

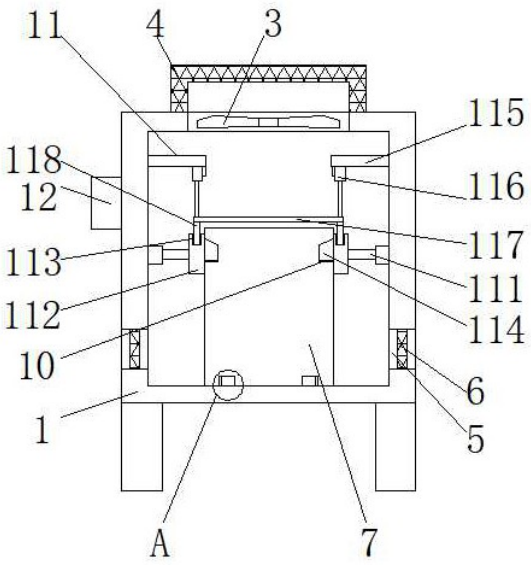

CN 216532067 U

1.一种基于智能终端灵敏度高的网络安全防护系统，包括箱体(1)、箱门(2)、排气扇(3)、防尘网罩(4)、进气口(5)、防尘网(6)、计算机(7)、定位槽(8)、定位块(9)、卡槽(10)、卡接组件(11)和控制器(12)，其特征在于：所述箱体(1)的前侧设置有箱门(2)，所述箱体(1)顶部的中心处固定安装有排气扇(3)，所述箱体(1)顶部对应排气扇(3)的位置固定安装有防尘网罩(4)，所述箱体(1)左右两侧的底部均开设有进气口(5)，所述进气口(5)的内壁上固定连接有防尘网(6)，所述箱体(1)内壁底部的中心处活动连接有计算机(7)，所述计算机(7)底部的左右两侧均开设有定位槽(8)，所述定位槽(8)的内部活动连接有定位块(9)，所述计算机(7)左右两侧的顶部均开设有卡槽(10)，所述箱体(1)的内部设置有卡接组件(11)，所述箱体(1)左侧的顶部固定连接有控制器(12)；

所述卡接组件(11)包括伸缩杆(111)、活动板(112)、限位槽(113)、卡块(114)、顶板(115)、电动推杆(116)、横板(117)和限位块(118)，所述箱体(1)内壁左右两侧的中心处均固定连接有伸缩杆(111)，所述伸缩杆(111)靠近计算机(7)的一端固定连接有活动板(112)，所述活动板(112)的顶部开设有限位槽(113)，所述卡槽(10)的内部活动连接有卡块(114)，所述箱体(1)内壁左右两侧的顶部均固定连接有顶板(115)，所述顶板(115)底部对应活动板(112)的位置固定连接有电动推杆(116)，两个电动推杆(116)的底部均与横板(117)固定连接，所述横板(117)底部的左右两侧均固定连接有限位块(118)，所述限位块(118)的底部贯穿限位槽(113)且延伸至限位槽(113)的内部。

2.根据权利要求1所述的一种基于智能终端灵敏度高的网络安全防护系统，其特征在于：所述定位块(9)的底部与箱体(1)内壁的底部固定连接。

3.根据权利要求2所述的一种基于智能终端灵敏度高的网络安全防护系统，其特征在于：所述排气扇(3)与控制器(12)之间电性连接。

4.根据权利要求3所述的一种基于智能终端灵敏度高的网络安全防护系统，其特征在于：所述活动板(112)与计算机(7)之间活动连接。

5.根据权利要求4所述的一种基于智能终端灵敏度高的网络安全防护系统，其特征在于：所述卡块(114)与活动板(112)之间固定连接。

6.根据权利要求5所述的一种基于智能终端灵敏度高的网络安全防护系统，其特征在于：所述电动推杆(116)与控制器(12)之间电性连接。

7.根据权利要求6所述的一种基于智能终端灵敏度高的网络安全防护系统，其特征在于：所述限位块(118)与限位槽(113)之间活动连接。

一种基于智能终端灵敏度高的网络安全防护系统

技术领域

[0001] 本实用新型涉及网络安全防护系统技术领域，具体为一种基于智能终端灵敏度高的网络安全防护系统。

背景技术

[0002] 网络安全防护是一种网络安全技术，指致力于解决诸如如何有效进行介入控制，以及如何保证数据传输的安全性的技术手段，主要包括物理安全分析技术，网络结构安全分析技术，系统安全分析技术，管理安全分析技术，及其它的安全服务和安全机制策略。

[0003] 经检索，申请号为CN202021724394.2的专利公开了一种网络安全防护系统，所述箱体顶部固定安装有气泵，所述气泵一侧固定连通有第一气管，所述第一气管贯穿于箱体内壁且固定连通有喷嘴，所述箱体顶部固定安装有抽风机，所述抽风机一侧固定连通有第二气管，所述箱体内壁固定安装有计算机，所述箱体一侧固定安装有箱门，所述箱体底部固定安装有支撑架，所述支撑架一端固定安装有支撑板，该装置安装有气泵和抽风机，不仅可以对计算机和箱体内壁进行除尘，而且还可以对计算机和箱体内的空气进行降温，这样可以在一定程度上延长计算机的使用寿命。

[0004] 但是在实际使用时，上述专利存在不方便对计算机件拆卸维修的问题，当计算机出现问题后，无法便捷的将其拆卸下来进行维修，给使用者造成很大的不便。

实用新型内容

[0005] 本实用新型的目的在于提供一种基于智能终端灵敏度高的网络安全防护系统，以解决上述背景技术中提出的问题。

[0006] 为实现上述目的，本实用新型提供如下技术方案：一种基于智能终端灵敏度高的网络安全防护系统，包括箱体、箱门、排气扇、防尘网罩、进气口、防尘网、计算机、定位槽、定位块、卡槽、卡接组件和控制器，所述箱体的前侧设置有箱门，所述箱体顶部的中心处固定安装有排气扇，所述箱体顶部对应排气扇的位置固定安装有防尘网罩，所述箱体左右两侧的底部均开设有进气口，所述进气口的内壁上固定连接有防尘网，所述箱体内壁底部的中心处活动连接有计算机，所述计算机底部的左右两侧均开设有定位槽，所述定位槽的内部活动连接有定位块，所述计算机左右两侧的顶部均开设有卡槽，所述箱体的内部设置有卡接组件，所述箱体左侧的顶部固定连接有控制器；

[0007] 所述卡接组件包括伸缩杆、活动板、限位槽、卡块、顶板、电动推杆、横板和限位块，所述箱体内壁左右两侧的中心处均固定连接有伸缩杆，所述伸缩杆靠近计算机的一端固定连接有活动板，所述活动板的顶部开设有限位槽，所述卡槽的内部活动连接有卡块，所述箱体内壁左右两侧的顶部均固定连接有顶板，所述顶板底部对应活动板的位置固定连接有电动推杆，两个电动推杆的底部均与横板固定连接，所述横板底部的左右两侧均固定连接有限位块，所述限位块的底部贯穿限位槽且延伸至限位槽的内部。

[0008] 优选的，所述定位块的底部与箱体内壁的底部固定连接。

[0009] 优选的，所述排气扇与控制器之间电性连接。

[0010] 优选的，所述活动板与计算机之间活动连接。

[0011] 优选的，所述卡块与活动板之间固定连接。

[0012] 优选的，所述电动推杆与控制器之间电性连接。

[0013] 优选的，所述限位块与限位槽之间活动连接。

[0014] 与现有技术相比，本实用新型的有益效果如下：

[0015] 本实用新型通过箱体、箱门、排气扇、防尘网罩、进气口、防尘网、计算机、定位槽、定位块、卡槽、卡接组件和控制器相互配合，实现了方便对计算机件拆卸维修的效果，当计算机出现问题后，使用者可以快捷的将其拆卸下来进行维修，给使用者造成很大的便捷。

附图说明

[0016] 图1为本实用新型正视图的结构剖面图；

[0017] 图2为本实用新型图1中A的放大示意图；

[0018] 图3为本实用新型正视图的结构示意图。

[0019] 图中：1箱体、2箱门、3排气扇、4防尘网罩、5进气口、6防尘网、7计算机、8定位槽、9定位块、10卡槽、11卡接组件、111伸缩杆、112活动板、113限位槽、114卡块、115顶板、116电动推杆、117横板、118限位块、12控制器。

具体实施方式

[0020] 下面将结合本实用新型实施例中的附图，对本实用新型实施例中的技术方案进行清楚、完整地描述，显然，所描述的实施例仅仅是本实用新型一部分实施例，而不是全部的实施例。基于本实用新型中的实施例，本领域普通技术人员在没有做出创造性劳动前提下所获得的所有其他实施例，都属于本实用新型保护的范围。

[0021] 请参阅图1-3，一种基于智能终端灵敏度高的网络安全防护系统，包括箱体1、箱门2、排气扇3、防尘网罩4、进气口5、防尘网6、计算机7、定位槽8、定位块9、卡槽10、卡接组件11和控制器12，箱体1的前侧设置有箱门2，箱体1顶部的中心处固定安装有排气扇3，箱体1顶部对应排气扇3的位置固定安装有防尘网罩4，箱体1左右两侧的底部均开设有进气口5，进气口5的内壁上固定连接有防尘网6，箱体1内壁底部的中心处活动连接有计算机7，计算机7底部的左右两侧均开设有定位槽8，定位槽8的内部活动连接有定位块9，定位块9的底部与箱体1内壁的底部固定连接，计算机7左右两侧的顶部均开设有卡槽10，箱体1的内部设置有卡接组件11，箱体1左侧的顶部固定连接有控制器12，排气扇3与控制器12之间电性连接。

[0022] 卡接组件11包括伸缩杆111、活动板112、限位槽113、卡块114、顶板115、电动推杆116、横板117和限位块118，箱体1内壁左右两侧的中心处均固定连接有伸缩杆111，伸缩杆111靠近计算机7的一端固定连接有活动板112，活动板112与计算机7之间活动连接，活动板112的顶部开设有限位槽113，卡槽10的内部活动连接有卡块114，卡块114与活动板112之间固定连接，箱体1内壁左右两侧的顶部均固定连接有顶板115，顶板115底部对应活动板112的位置固定连接有电动推杆116，电动推杆116与控制器12之间电性连接，两个电动推杆116的底部均与横板117固定连接，横板117底部的左右两侧均固定连接有限位块118，限位块118的底部贯穿限位槽113且延伸至限位槽113的内部，限位块118与限位槽113之间活动连

接。

[0023] 使用时，当需要拆卸计算机7时，只需打开箱门2，然后通过控制器12控制电动推杆116带动横板117和限位块118向上运动至合适的高度，进而使得限位块118脱离限位槽113，然后远离计算机7的一侧拉动活动板112，进而带动卡块114向靠近伸缩杆111的一侧运动，同时压缩伸缩杆111，进而使得卡块114脱离卡槽10，然后向上拉动计算机7，进而使得定位槽8脱离定位块9，从而即可取下计算机7。

[0024] 本实用新型未涉及部分均与现有技术相同或可采用现有技术加以实现，在此不进行过多赘述。

[0025] 尽管已经示出和描述了本实用新型的实施例，对于本领域的普通技术人员而言，可以理解在不脱离本实用新型的原理和精神的情况下可以对这些实施例进行多种变化、修改、替换和变型，本实用新型的范围由所附权利要求及其等同物限定。

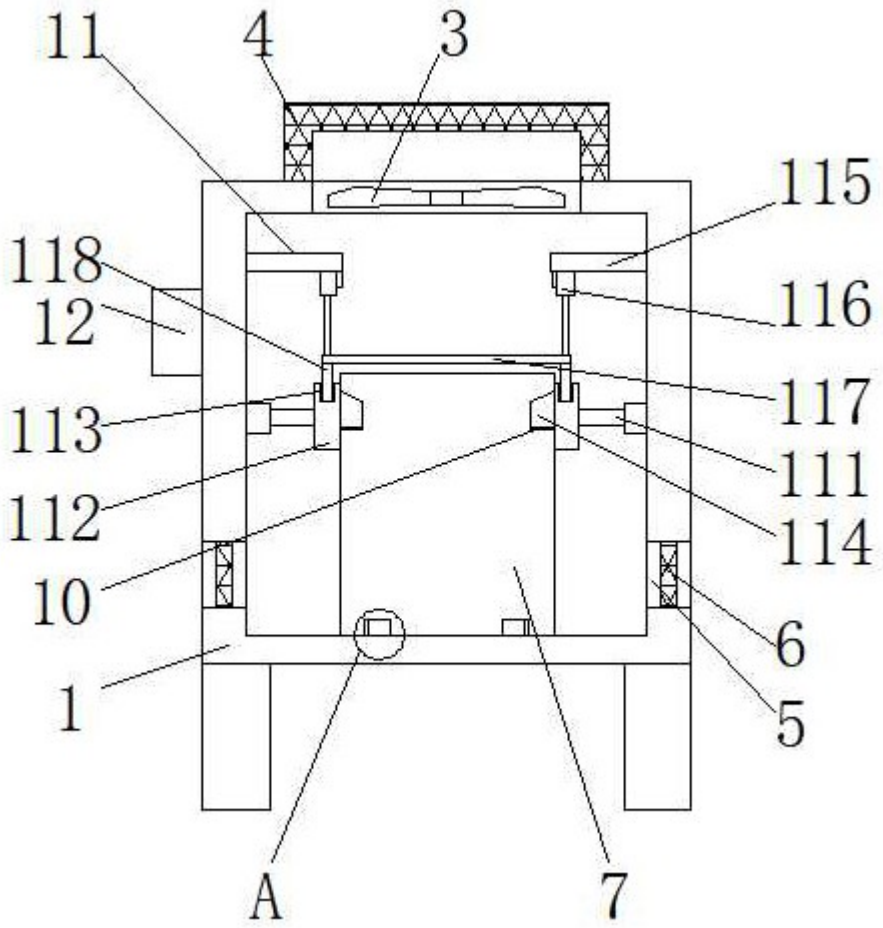

图1

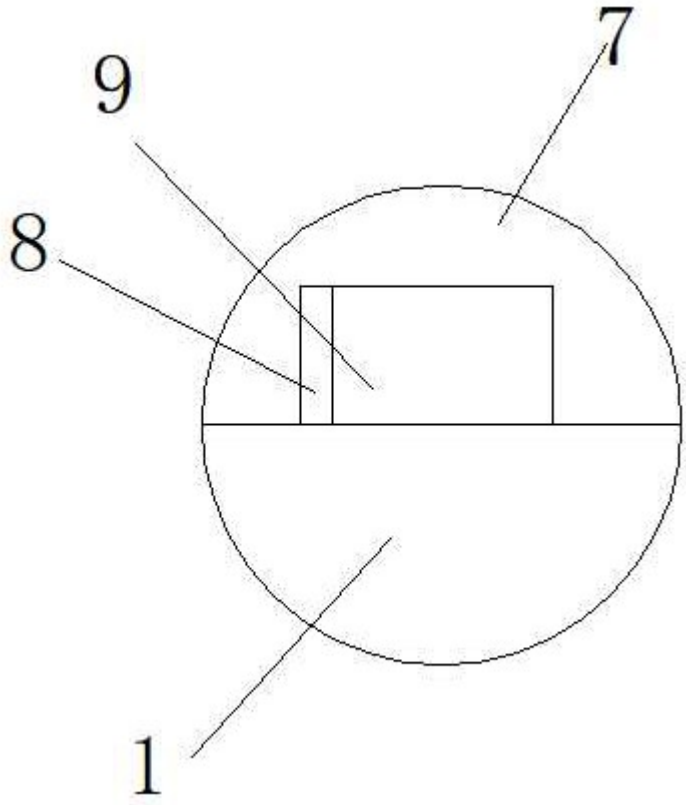

图2

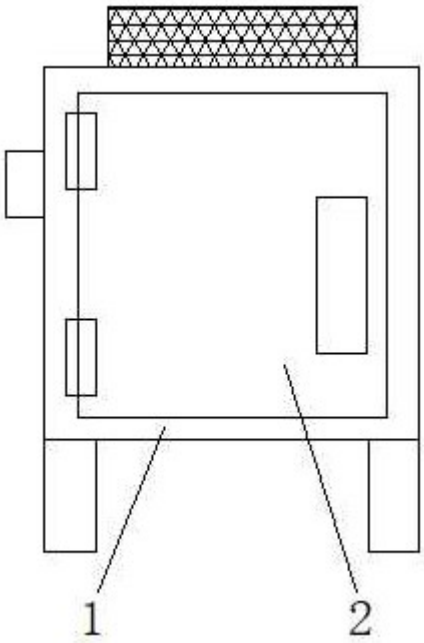

图3