[19]中华人民共和国国家知识产权局

[51]Int. Cl[7]
A47B 63/00

[12]实用新型专利说明书

[21] ZL 专利号 99200530.2

[45]授权公告日 2000 年 1 月 12 日

[11]授权公告号 CN 2357597Y

[22]申请日 1999.1.20 [24]颁证日 1999.12.24

[73]专利权人 崔焕同
地址 301500 天津市宁河县教育局
[72]设计人 崔焕同

[21]申请号 99200530.2
[74]专利代理机构 天津师范大学专利事务所
代理人 李 明 丛莉珍

权利要求书 1 页 说明书 2 页 附图页数 4 页

[54]实用新型名称 折叠式多用书架夹

[57]摘要

折叠式多用书架夹属于文具书夹装置，本实用新型是为了我们看书、刊、资料 提供方便而设计的，它是由架板 1、支撑架 2、夹子 3 及带齿的可以折套的托 卡 4 组成的。使用该书架夹能按照需要调整架板的倾斜角度，并将书、刊或资 料平稳地架夹在架板上，避免了翻开书、刊后书页不易固定、常常合上，需要 用人手或其它物品压在书面上，给学生、工作带来的不便。本书架夹还可以折叠，携带方便，并且结构简单、成本低、易于制作、方便实用。

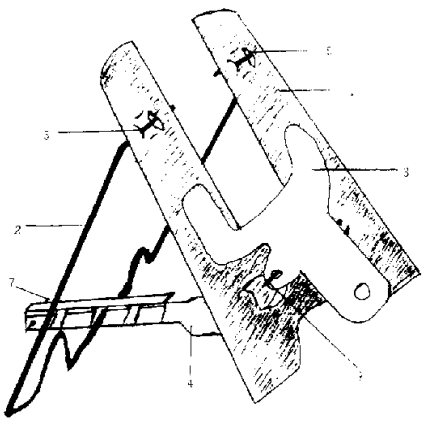

ISSN1008-4274

权　利　要　求　书

1. 折叠式多用书架夹，其特征是由凹形架板 1、支撑架 2、夹子 3、托卡 4 组成的，其连接方式是将夹子 3 固定在架板 1 正面中下部双耳孔 11 处，支撑架 2 两端活动连接在架板 1 背面上方开口 5 处，托卡 4 用铰链 7 与架板 1 背面下方双耳孔 10 处连接。

2. 按照权利要求 1 所述的折叠式多用书架夹，其特征是托卡 4 是由呈齿状的 A、B 两组卡条组成的，铰链 7 将 A、B 两组卡条活动连接，A 组卡条上端部分有两个带孔的对称耳 6，B 组卡条可以折叠套放在 A 组卡条中。

3. 按照权利要求 1 所述的折叠式多用书架夹，其特征是夹子 3 是由单片凹形夹体 12 和套有弹簧 8 的中心轴 9 组成。

折叠式多用书架夹

本实用新型涉及文具书夹装置。

通常人们看书、期刊、资料时，常常将书平放于桌面上，这样往往导致人体姿式不正确，并且当书、期刊、资料比较厚时，为了防止其合上，当翻页后，经常是用手或其它物品压在上面，防止其合上。这样工作学习起来很不方便，长此下去也会影响人的身体健康。

本实用新型的目的是为了解决上述问题而提供一种可使书稳架在架板上，不合页的并且可以折叠、携带方便、结构简单，易于制作的能按照需要调整架板倾斜度的多用书、刊、资料夹。

下面结合附图说明本实用新型的技术内容：

图 1 是本实用新型书架夹的立体示意图，

图 2 是本实用新型托卡 4 的侧示图，

图 3 是本实用新型托卡 4 的俯示图，

图 4 是本实用新型架板 1 的形状示意图，

图 5 是本实用新型夹子 3 形状结构示意图。

从图 1、图 4 可以清楚的看出，折叠式多用书架夹是由凹形架板 1、支撑架 2、夹子 3、托卡 4 组成，其连接方式是将夹子 3 固定在架板 1 正面的中下部双耳孔 11 处，支撑架 2 两端活动连接在架板 1 背面上方开口 5 处，托卡 4 用铰链 7 与架板 1 背面下方双耳孔 10 连接。从图 2、图 3 中可见折叠式多用书架夹上的托卡 4 是由呈齿状的 A、B 两组卡条组成，铰链 7 将 A、B 两组卡条活动连接齿卡可多可少。A 组卡条上端部有两个带孔的对称耳 6，B 组卡条可以折叠套放在 A 组卡条中。从图 5 中可以清楚地看出折叠式多用书架夹上的夹子 3 是由单片凹形夹体 12 和套有弹簧 8 的中心轴 9 组成。需要说明的是本实用新型材料可用金属材料，也可以用硬质塑料等合成材料制成。

折叠式多用书架夹能按照需要调整架板 1 的倾斜度，使放置于架板 1 上的书、期刊、资料等调整到人们所需要的角度 30°～60°之间。当用夹子 3 将书、期刊、资料等固定夹在架板 1 上，这样使人们在读书、写字、打字等工

作时保持正确姿式，不易疲劳，有利人体健康，并且工作起来也很方便，另外折叠式多用书架夹可以折叠，携带轻便，特别是对于厚本的书、刊，由于架板 1 呈凹形，夹子 3 的夹体 12 也是凹形的，当书、刊打开后，可稳夹在架板 1 上，即不会合页，又不需要用手或其它物品压放书面，使学习或工作非常方便。

下面结合实施例对本实用新型的内容做进一步说明：

实施例 1：

用薄铁板和铁丝按图 2、图 3、图 4 形状分别制成凹形架板 1、支撑架 2、夹子 3、托卡 4。在架板 1 的上部开有对称的竖条开口 5(见图 4)，将铁丝制的支撑架 2 的上部两端分别插入竖条开口中，使支撑架 2 与架板 1 两者活动连接。架板 1 的中部开有两个对称耳 6(见图 4)，耳上各打一孔 11，将夹子 3 上带有弹簧 8 的中心轴 9 两端穿在孔 11 上，以使夹子 3 固定在架板 1 正面的中下部，夹体 12 前端呈凹形。架板 1 的下部对裁成两个对称小耳 6(见图 4)，耳上有小孔 10，用铰链 7 将托卡 4 固定。从图 2、图 3 中可看出，托卡 4 由 A 组和 B 组呈齿状卡条组成。A 组卡条的上端有带孔的对称耳 6，与架板 1 上的对称耳 6 靠铰链 7 活动连接。B 组卡条比 A 组卡条宽度略小，以使卡条 B 可以折叠套放在 A 组卡条中，A、B 两组卡条也用铰链 7 活动连接。如果调整支撑架 2 与托卡 4 齿的相对位置，即可以改变架板 1 的倾斜角度，凹形架板 1 即可按照需要角度在 30°～60°之间倾斜。

说 明 书 附 图

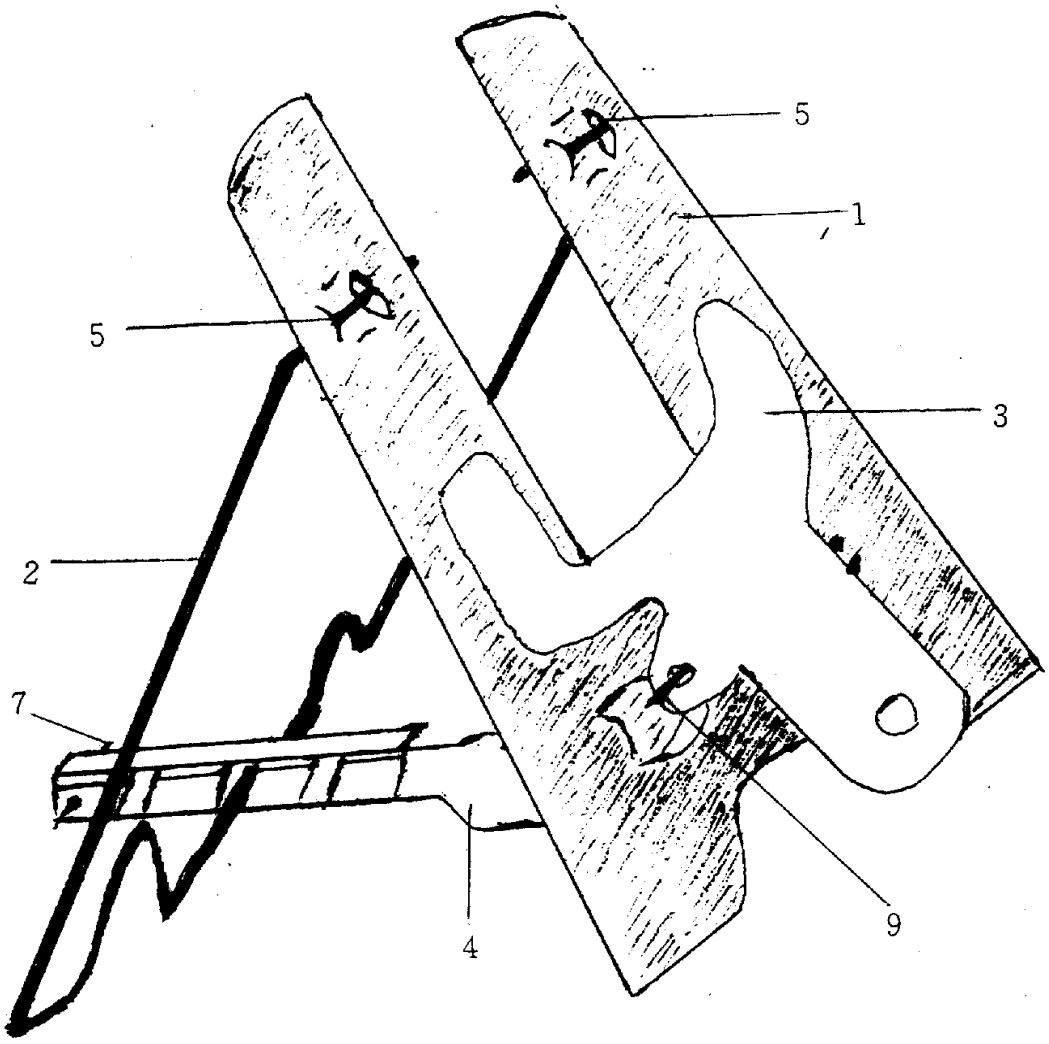

图 1

说 明 书 附 图

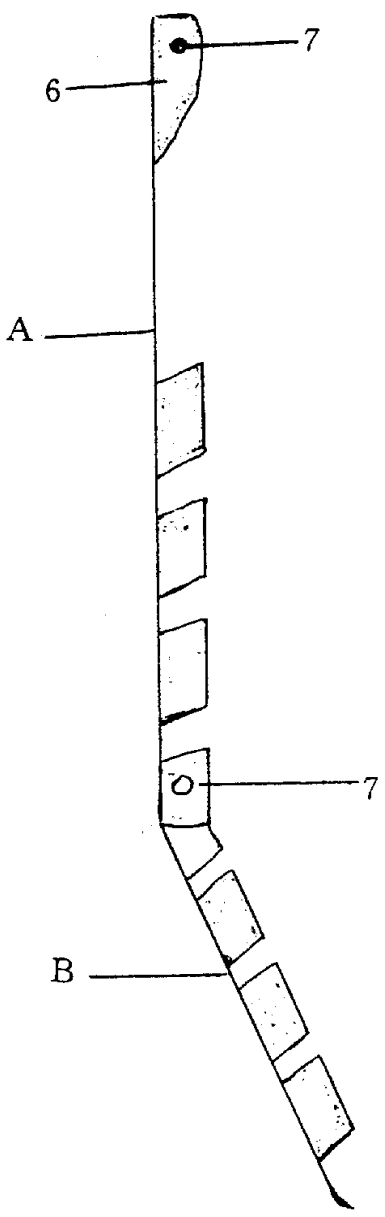

图 2

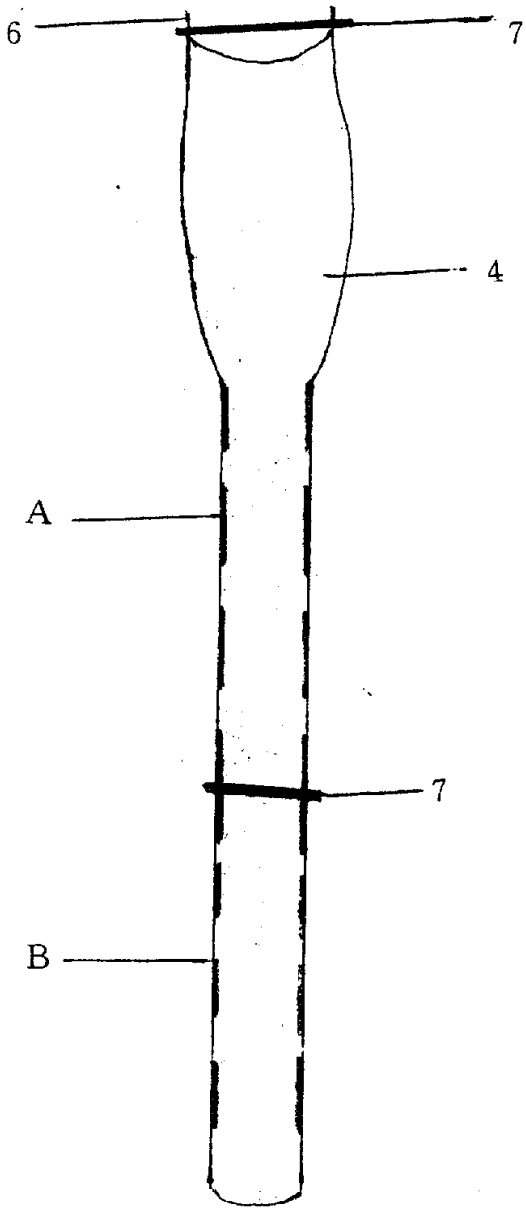

图 3

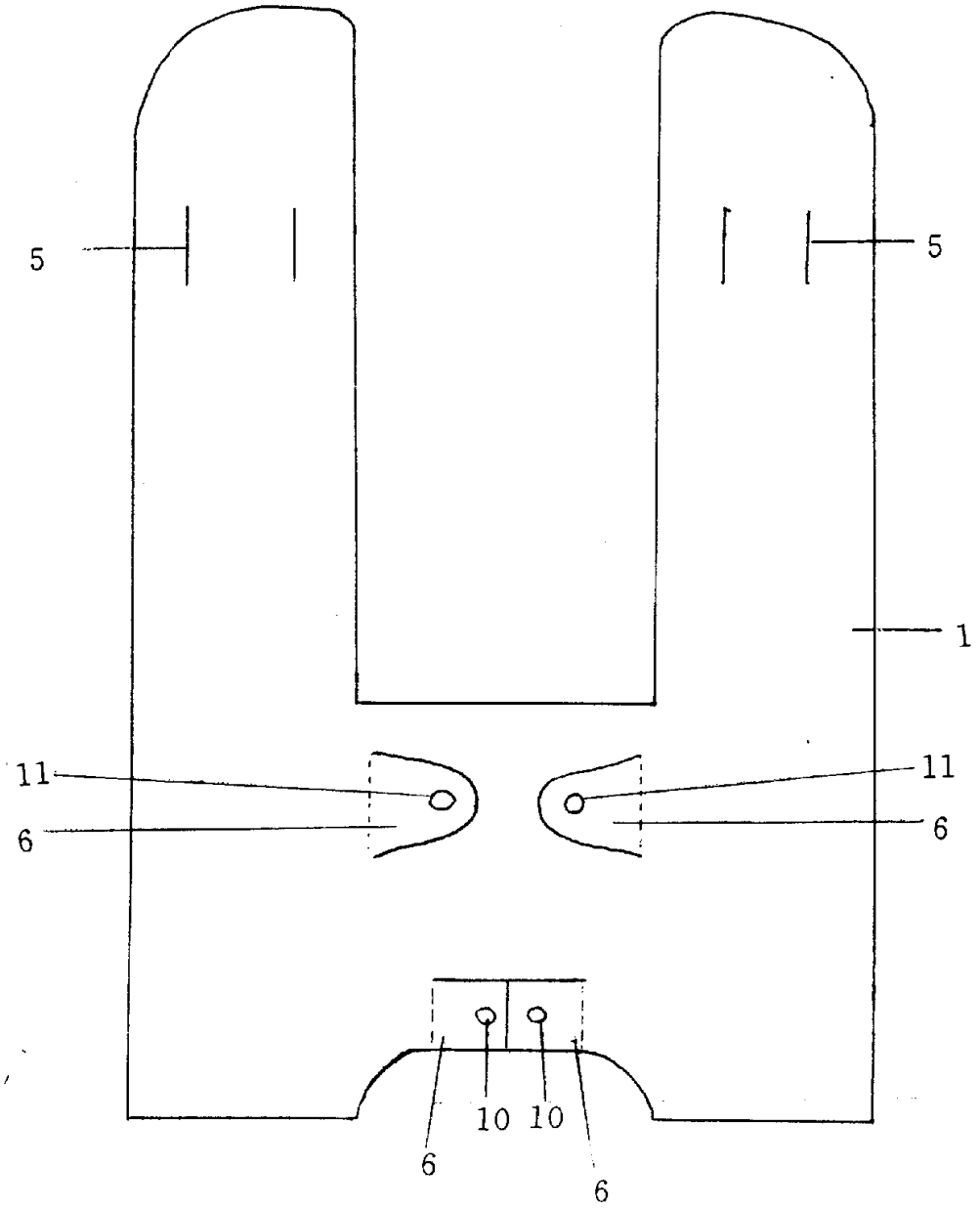

图 4

说 明 书 附 图

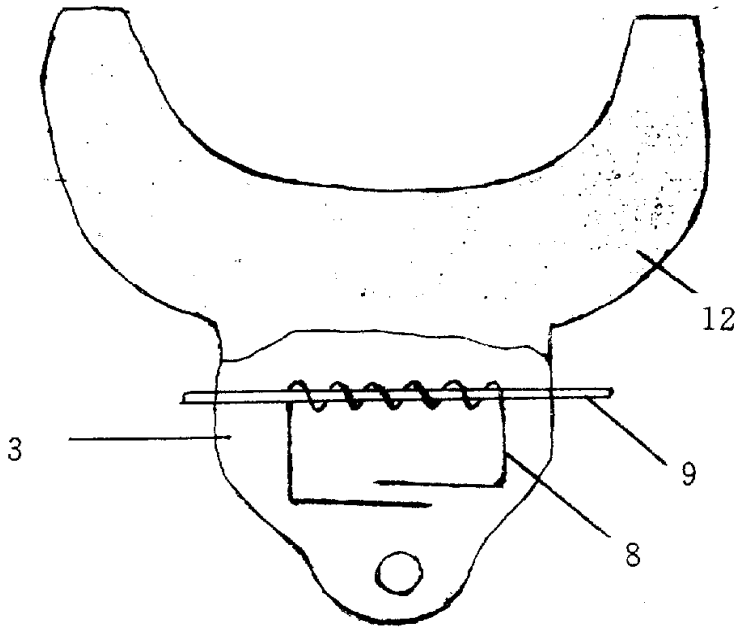

图 5