(19)中华人民共和国国家知识产权局

(12)实用新型专利

(10)授权公告号 CN 204825448 U
(45)授权公告日 2015.12.02

(21)申请号 201520467686.5

(22)申请日 2015.06.30

(73)专利权人 常州市禾香塑业有限公司
地址 213000 江苏省常州市武进经济开发区禾香路17号

(72)发明人 盛成雨

(74)专利代理机构 苏州广正知识产权代理有限公司 32234
代理人 刘述生

(51)Int.Cl.
D06F 73/00(2006.01)

(ESM)同样的发明创造已同日申请发明专利

权利要求书1页 说明书2页 附图1页

(54)实用新型名称

一种迷你便携式家用手持熨烫机

(57)摘要

本实用新型公开了一种迷你便携式家用手持熨烫机，包括：熨烫机本体、带防护罩的手柄、第一蒸汽喷板、第二蒸汽喷板、第一喷气开关和第二喷气开关，所述的熨烫机本体的后端连接着带防护罩的手柄，所述的熨烫机本体的前端设置有所述的第一蒸汽喷板，所述的熨烫机本体的底部设置有所述的第二蒸汽喷板，所述的熨烫机本体的上部分别设置有所述的第一喷气开关和所述的第二喷气开关。通过上述方式，本实用新型设置有两个喷板，而且手柄也设置有防护罩，杜绝了会烫伤手的可能，给人们的使用带来了方便。

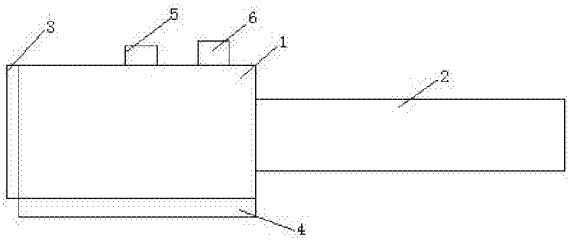

CN 204825448 U

1. 一种迷你便携式家用手持熨烫机，其特征在于，包括：熨烫机本体、带防护罩的手柄、第一蒸汽喷板、第二蒸汽喷板、第一喷气开关和第二喷气开关，所述的熨烫机本体的后端连接着带防护罩的手柄，所述的熨烫机本体的前端设置有所述的第一蒸汽喷板，所述的熨烫机本体的底部设置有所述的第二蒸汽喷板，所述的熨烫机本体的上部分别设置有所述的第一喷气开关和所述的第二喷气开关。

2. 根据权利要求 1 所述的迷你便携式家用手持熨烫机，其特征在于，所述的带防护罩的手柄上设置有防滑把手。

3. 根据权利要求 1 所述的迷你便携式家用手持熨烫机，其特征在于，所述的熨烫机本体上还设置有缺水报警器。

4. 根据权利要求 1 所述的迷你便携式家用手持熨烫机，其特征在于，所述的第一蒸汽喷板的长度小于所述的第二蒸汽喷板的长度。

一种迷你便携式家用手持熨烫机

技术领域

[0001] 本实用新型涉及熨烫机领域，特别是涉及一种迷你便携式家用手持熨烫机。

背景技术

[0002] 挂烫机也叫挂式熨斗、立式烫斗，就是能挂着烫衣服和布料的机器。挂烫机通过内部产生的灼热水蒸汽不断接触衣服和布料，达到软化衣服和布料纤维组织的目的，并通过“拉”、“压”“喷”的动作平整衣服和布料，使衣服和布料完好如新。

[0003] 适用于任何质地的衣服、窗帘、毯子及毛绒玩具的熨烫和消毒除尘，由于挂烫机安装方便、使用简单、操作轻松，省略了我们平时熨衣的繁琐步骤。

[0004] 然而，目前使用熨烫机只设置有一个喷板，而且手柄也没设置防护罩，有时不小心可能会烫伤手，给人们的使用带来了不便。

实用新型内容

[0005] 本实用新型主要解决的技术问题是提供一种迷你便携式家用手持熨烫机， 设置有两个喷板，而且手柄也设置有防护罩，杜绝了会烫伤手的可能，给人们的使用带来了方便。

[0006] 为解决上述技术问题，本实用新型采用的一个技术方案是：提供一种迷你便携式家用手持熨烫机，包括：熨烫机本体、带防护罩的手柄、第一蒸汽喷板、第二蒸汽喷板、第一喷气开关和第二喷气开关，所述的熨烫机本体的后端连接着带防护罩的手柄，所述的熨烫机本体的前端设置有所述的第一蒸汽喷板，所述的熨烫机本体的底部设置有所述的第二蒸汽喷板，所述的熨烫机本体的上部分别设置有所述的第一喷气开关和所述的第二喷气开关。

[0007] 在本实用新型一个较佳实施例中，所述的带防护罩的手柄上设置有防滑把手。

[0008] 在本实用新型一个较佳实施例中，所述的熨烫机本体上还设置有缺水报警器。

[0009] 在本实用新型一个较佳实施例中，所述的第一蒸汽喷板的长度小于所述的第二蒸汽喷板的长度。

[0010] 本实用新型的有益效果是：本实用新型设置有两个喷板，而且手柄也设置有防护罩，杜绝了会烫伤手的可能，给人们的使用带来了方便。

附图说明

[0011] 为了更清楚地说明本实用新型实施例中的技术方案，下面将对实施例描述中所需要使用的附图作简单地介绍，显而易见地，下面描述中的附图仅仅是本实用新型的一些实施例，对于本领域普通技术人员来讲，在不付出创造性劳动的前提下，还可以根据这些附图获得其它的附图，其中：

[0012] 图 1 是本实用新型迷你便携式家用手持熨烫机一较佳实施例的结构示意图；

[0013] 附图中各部件的标记如下：1、熨烫机本体，2、带防护罩的手柄，3、第一蒸汽喷板，

4、第二蒸汽喷板，5、第一喷气开关，6、第二喷气开关。

具体实施方式

[0014] 下面将对本实用新型实施例中的技术方案进行清楚、完整地描述，显然，所描述的实施例仅是本实用新型的一部分实施例，而不是全部的实施例。基于本实用新型中的实施例，本领域普通技术人员在没有做出创造性劳动前提下所获得的所有其它实施例，都属于本实用新型保护的范围。

[0015] 请参阅图 1，本实用新型实施例包括：

[0016] 一种迷你便携式家用手持熨烫机，包括：熨烫机本体 1、带防护罩的手柄 2、第一蒸汽喷板 3、第二蒸汽喷板 4、第一喷气开关 5 和第二喷气开关 6，所述的熨烫机本体 1 的后端连接着带防护罩的手柄 2，所述的熨烫机本体 1 的前端设置有所述的第一蒸汽喷板 3，所述的熨烫机本体 1 的底部设置有所述的第二蒸汽喷板 4，所述的熨烫机本体 1 的上部分别设置有所述的第一喷气开关 5 和所述的第二喷气开关 6。

[0017] 本实用新型中，所述的带防护罩的手柄 2 上设置有防滑把手。

[0018] 本实用新型中，所述的熨烫机本体 1 上还设置有缺水报警器。

[0019] 本实用新型中，所述的第一蒸汽喷板 3 的长度小于所述的第二蒸汽喷板 4 的长度。

[0020] 本实用新型迷你便携式家用手持熨烫机的有益效果是：本实用新型设置有两个喷板，而且手柄也设置有防护罩，杜绝了会烫伤手的可能，给人们的使用带来了方便。

[0021] 以上所述仅为本实用新型的实施例，并非因此限制本实用新型的专利范围，凡是利用本实用新型说明书内容所作的等效结构或等效流程变换，或直接或间接运用在其它相关的技术领域，均同理包括在本实用新型的专利保护范围内。

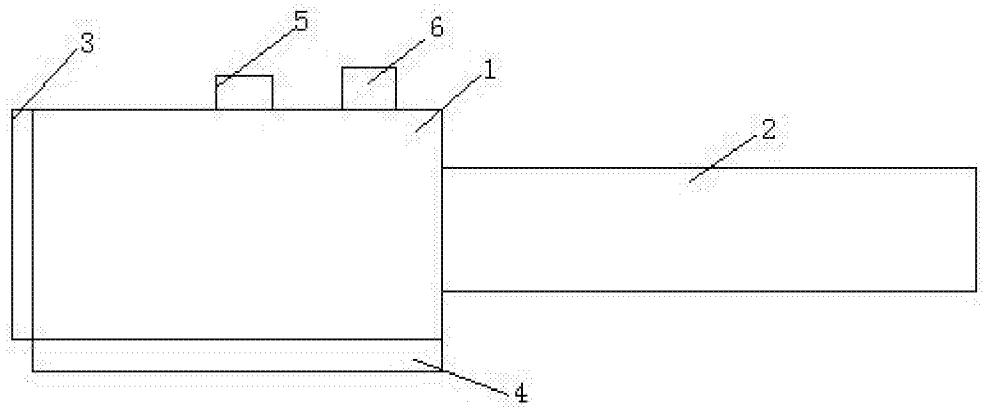

图 1