(19)国家知识产权局

(12)实用新型专利

(10)授权公告号 CN 221357430 U
(45)授权公告日 2024.07.19

(21)申请号 202322331433.2

(22)申请日 2023.08.29

(73)专利权人 欧比护理用品(佛山)有限公司
地址 528000 广东省佛山市南海区九江镇临港国际产业社区南鲲大道南侧A1地块厂房1号(住所申报)

(72)发明人 徐水坤 徐志明 黎振勇

(74)专利代理机构 佛山高业知识产权代理事务所(普通合伙) 44562
专利代理师 高志红

(51)Int.Cl.
A61F 13/496(2006.01)
A61F 13/494(2006.01)
A61F 13/534(2006.01)

权利要求书1页 说明书4页 附图4页

(54)实用新型名称

一种快速吸收液体的干爽透气纸尿裤

(57)摘要

本实用新型一种快速吸收液体的干爽透气纸尿裤,包括吸收层、防漏包裹层与底层,吸收层设于纸尿裤接触人体的一面,吸收层包括第一芯体、第二芯体与第三芯体,所述第二芯体设于第一芯体外侧,所述第一芯体与第二芯体之间设有一圈凹槽,所述第二芯体沿自身长度方向的一端往外延伸,并形成第三芯体,本实用新型的第二芯体设有两层吸收芯层,其吸收性能比第一芯体较好,能使得积聚在第一芯体的液体随着导流管道进入第二芯体,有效缓解液体积聚在裆部,导致裆部重量较大,婴儿活动不便等的问题。

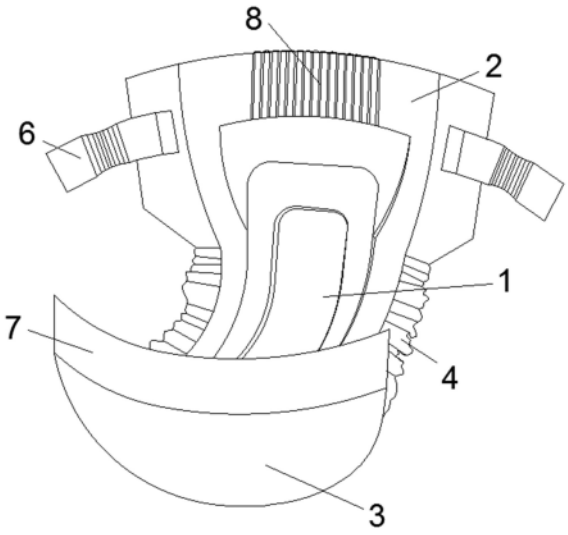

CN 221357430 U

1.一种快速吸收液体的干爽透气纸尿裤,其特征在于,包括吸收层(1)、防漏包裹层(2)与底层(3),所述吸收层(1)设于纸尿裤接触人体的一面,所述防漏包裹层(2)与设于吸收层(1)与底层(3)之间,所述吸收层(1)包括第一芯体(11)、第二芯体(12)与第三芯体(13),所述第二芯体(12)设于第一芯体(11)外侧,所述第一芯体(11)与第二芯体(12)之间设有一圈凹槽(14),所述第二芯体(12)沿自身长度方向的一端往外延伸,并形成第三芯体(13);

所述第一芯体(11)设有第一面层(111)、导流层(112)与第一吸收芯层(113),所述第一面层(111)设于第一芯体(11)顶端,所述导流层(112)设于第一面层(111)与第一吸收芯层(113)之间,所述第一吸收芯层(113)设于防漏包裹层(2)上方,所述第二芯体(12)设有第二面层(121)、第二吸收芯层(122)与第三吸收芯层(123),所述第二面层(121)设于第二芯体(12)靠近人体的一面,所述第二吸收芯层(122)设于第二面层(121)下方,所述第三吸收芯层(123)设于第二吸收芯层(122)下方,所述第一吸收芯层(113)与第三吸收芯层(123)之间设有导流通道(15),所述导流通道(15)设于凹槽(14)内;

所述第三芯体(13)沿靠近第二芯体(12)的一端往远离第二芯体(12)的一端往下倾斜,所述第三芯体(13)远离第二芯体(12)的一端压合在防漏包裹层(2)上。

2.根据权利要求1所述的快速吸收液体的干爽透气纸尿裤,其特征在于,所述第二芯体(12)厚度大于第一芯体(11)厚度,所述导流通道(15)的长度方向沿第一吸收芯层(113)往第三吸收芯层(123)的方向设置,第二吸收芯层(122)靠近凹槽(14)的一端的端部设有导流结构(16),所述导流结构(16)设于导流通道(15)上方。

3.根据权利要求1所述的快速吸收液体的干爽透气纸尿裤,其特征在于,所述导流层(112)内设有孔道(114),所述孔道(114)设有若干个,若干个所述孔道(114)垂直分布于导流层(112)内,并连接第一面层(111)与第一吸收芯层(113)。

4.根据权利要求1所述的快速吸收液体的干爽透气纸尿裤,其特征在于,所述防漏包裹层(2)沿纸尿裤宽度方向中段位置的两侧分别设有立体护栏(4),所述立体护栏(4)设于底层(3)上方。

5.根据权利要求1所述的快速吸收液体的干爽透气纸尿裤,其特征在于,所述防漏包裹层(2)设于底层(3)上方,所述防漏包裹层(2)上表面设有隔离条(5),所述隔离条(5)设于第二芯体(12)远离第三芯体(13)的一侧,并沿纸尿裤的宽度方向横向延伸。

6.根据权利要求1所述的快速吸收液体的干爽透气纸尿裤,其特征在于,所述底层(3)设有成对的粘贴扣(6),成对所述粘贴扣(6)分别设于防漏包裹层(2)沿纸尿裤宽度方向的两侧,所述底层(3)远离人体的一面设有粘贴区(7),所述粘贴区(7)设于底层(3)沿长度方向远离第三芯体(13)的一端边缘处。

7.根据权利要求1所述的快速吸收液体的干爽透气纸尿裤,其特征在于,所述防漏包裹层(2)靠近第三芯体(13)的一端设于弹性结构(8),所述弹性结构(8)沿第三芯体(13)远离第二芯体(12)的一端往防漏包裹层(2)的边缘处纵向延伸。

一种快速吸收液体的干爽透气纸尿裤

技术领域

[0001] 本实用新型涉及纸尿裤技术领域,特别是涉及一种快速吸收液体的干爽透气纸尿裤。

背景技术

[0002] 如一种快速吸收液体的纸尿裤(公开号:CN211797268U,公开日:2020-10-30),包括底层;吸收层,所述吸收层固定设置在底层上,用于吸收渗漏的液体;其中:所述吸收层包括外芯和内芯,所述内芯与外芯可分离连接,所述内芯包括表层、吸水层和粘贴层,所述内芯的吸水层和外芯中均填充有吸水材料,所述吸水层中填充的吸水材料数大于外芯内填充的吸水材料数。

[0003] 该纸尿裤内芯中填充的吸水材料数多于外芯,能够有效的提升吸水材料的利用率,并且设置导槽,使液体快速向四周扩散吸收,外芯的吸水材料可以较少填充,能够节省纸尿裤的生产制造成本,但该纸尿裤缺乏靠近后腰处的吸收芯体,当婴儿在平躺姿势时,液体容易从后腰处流出,同时内芯与人体接触长时间接触,容易出现闷热、红肿等现象。

实用新型内容

[0004] 针对背景技术中存在的技术缺陷,本实用新型提出一种快速吸收液体的干爽透气纸尿裤,解决了上述技术问题以及满足了实际需求,具体的技术方案如下所示:

[0005] 本实用新型涉及一种快速吸收液体的干爽透气纸尿裤,包括吸收层、防漏包裹层与底层,所述吸收层设于纸尿裤接触人体的一面,所述防漏包裹层与设于吸收层与底层之间,所述吸收层包括第一芯体、第二芯体与第三芯体,所述第二芯体设于第一芯体外侧,所述第一芯体与第二芯体之间设有一圈凹槽,所述第二芯体沿自身长度方向的一端往外延伸,并形成第三芯体;

[0006] 所述第一芯体设有第一面层、导流层与第一吸收芯层,所述第一面层设于第一芯体顶端,所述导流层设于第一面层与第一吸收芯层之间,所述第一吸收芯层设于防漏包裹层上方,所述第二芯体设有第二面层、第二吸收芯层与第三吸收芯层,所述第二面层设于第二芯体靠近人体的一面,所述第二吸收芯层设于第二面层下方,所述第三吸收芯层设于第二吸收芯层下方,所述第一吸收芯层与第三吸收芯层之间设有导流通道,所述导流通道设于凹槽内;

[0007] 所述第三芯体沿靠近第二芯体的一端往远离第二芯体的一端往下倾斜,所述第三芯体远离第二芯体的一端压合在防漏包裹层上。

[0008] 作为本实用新型的进一步技术方案,所述第二芯体厚度大于第一芯体厚度,所述导流通道的长度方向沿第一吸收芯层往第三吸收芯层的方向设置,第二吸收芯层靠近凹槽的一端的端部设有导流结构,所述导流结构设于导流通道上方。

[0009] 作为本实用新型的进一步技术方案,所述导流层内设有孔道,所述孔道设有若干个,若干个所述孔道垂直分布于导流层内,并连接第一面层与第一吸收芯层。

[0010] 作为本实用新型的进一步技术方案,所述防漏包裹层沿纸尿裤宽度方向中段位置的两侧分别设有立体护栏,所述立体护栏设于底层上方。

[0011] 作为本实用新型的进一步技术方案,所述防漏包裹层设于底层上方,所述防漏包裹层上表面设有隔离条,所述隔离条设于第二芯体远离第三芯体的一侧,并沿纸尿裤的宽度方向横向延伸。

[0012] 作为本实用新型的进一步技术方案,所述底层设有成对的粘贴扣,成对所述粘贴扣分别设于防漏包裹层沿纸尿裤宽度方向的两侧,所述底层远离人体的一面设有粘贴区,所述粘贴区设于底层沿长度方向远离第三芯体的一端边缘处。

[0013] 作为本实用新型的进一步技术方案,所述防漏包裹层靠近第三芯体的一端设于弹性结构,所述弹性结构沿第三芯体远离第二芯体的一端往防漏包裹层的边缘处纵向延伸。

[0014] 本实用新型具有的有益效果在于:

[0015] 本实用新型设有第一芯体与第二芯体,第一芯体设于第二芯体外侧,其中第二芯体设有两层吸收芯层,其吸收性能强于第一芯体,能使得积聚在第一芯体的液体随着导流通道进入第二芯体,有效缓解液体积聚在裆部,导致裆部重量较大,婴儿活动不便等的问题,同时第一芯体的厚度小于第二的厚度,能减少第一芯体与人体的接触,防止闷热、红肿等现象的出现,同时增加裆部的透气性。

[0016] 本实用新型的第二芯体沿自身长度方向的一端往外延伸,并形成第三芯体,第三芯体设于靠近婴儿后腰处,能有效防止液体从后腰处漏出,且第三芯体远离第二芯体的一端压合在防漏包裹层上,这种倾斜的设计能减少防漏包裹层与第三芯体之间起伏,防止婴儿在平躺时感到不适。

附图说明

[0017] 图1为一种快速吸收液体的干爽透气纸尿裤的结构图。

[0018] 图2为一种快速吸收液体的干爽透气纸尿裤的俯视图。

[0019] 图3为一种快速吸收液体的干爽透气纸尿裤长度方向的半剖图。

[0020] 图4为图3的A-A局部放大图。

[0021] 其中:吸收层1、第一芯体11、第一面层111、导流层112、第一吸收芯层113、孔道114、第二芯体12、第二面层121、第二吸收芯层122、第三吸收芯层123、第三芯体13、凹槽14、导流通道15、导流结构16、防漏包裹层2、底层3、立体护栏4、隔离条5、粘贴扣6、粘贴区7、弹性结构8。

具体实施方式

[0022] 下面结合附图1~4与相关实施例对本实用新型的实施方式进行说明,本实用新型的实施方式不局限于如下的实施例中,并且本实用新型涉及本技术领域的相关必要部件,应当视为本技术领域内的公知技术,是本技术领域所属的技术人员所能知道并掌握的。

[0023] 纸尿裤是针对婴幼儿、中老年尿失禁及瘫痪病人设置的卫生护理产品,此产品更换方便,减轻了护理人员的负担。目前市场的纸尿裤种类繁多,各式各样,有超薄干爽纸尿裤、加厚吸收层1的、有两侧粘拉的,有些还设置了橡胶筋腰带的等等。

[0024] 本实用新型针对纸尿裤的扩散性、干爽性与透气性,提供一种快速吸收液体的干

爽透气纸尿裤,如图1所示,包括吸收层1、防漏包裹层2与底层3,吸收层1设于纸尿裤接触人体的一面,防漏包裹层2与设于吸收层1与底层3之间,如图2所示,吸收层1包括第一芯体11、第二芯体12与第三芯体13,第二芯体12设于第一芯体11外侧,第一芯体11与第二芯体12之间设有一圈凹槽14,第二芯体12沿自身长度方向的一端往外延伸,并形成第三芯体13。

[0025] 本实用新型的第二芯体12沿自身长度方向的一端往外延伸,并形成第三芯体13,第三芯体13设于靠近婴儿后腰处,第三芯体13能有效防止液体从后腰处漏出,达到一个防后漏的效果。

[0026] 如图3所示,第一芯体11设有第一面层111、导流层112与第一吸收芯层113,第一面层111设于第一芯体11顶端,导流层112设于第一面层111与第一吸收芯层113之间,第一吸收芯层113设于防漏包裹层2上方,第二芯体12设有第二面层121、第二吸收芯层122与第三吸收芯层123,第二面层121设于第二芯体12靠近人体的一面,第二吸收芯层122设于第二面层121下方,第三吸收芯层123设于第二吸收芯层122下方,第一吸收芯层113与第三吸收芯层123之间设有导流通道15,导流通道15设于凹槽14内。

[0027] 本实用新型设有第一芯体11与第二芯体12,第一芯体11设于第二芯体12外侧,其中第二芯体12设有两层吸收芯层,其吸收性能比第一芯体11较好,能使得积聚在第一芯体11的液体随着导流通道15进入第二芯体12,有效缓解液体积聚在裆部,导致裆部重量较大,婴儿活动不便等的问题。

[0028] 第三芯体13沿靠近第二芯体12的一端往远离第二芯体12的一端往下倾斜,第三芯体13远离第二芯体12的一端压合在防漏包裹层2上,这种倾斜的设计能减少防漏包裹层2与第三芯体13之间起伏,防止婴儿在平躺时后腰部与纸尿裤接触而感到不适。

[0029] 如图1所示,第二芯体12厚度大于第一芯体11厚度,第二芯体12厚度大于第一芯体11厚度,能减少第一芯体11与人体的接触,防止闷热、红肿等现象的出现,同时增加裆部的透气性。

[0030] 如图3和图4所示,导流通道15的长度方向沿第一吸收芯层113往第三吸收芯层123的方向设置,第二吸收芯层122靠近凹槽14的一端的端部设有导流结构16,导流结构16设于导流通道15上方,当液体进入第一芯体11与第二芯体12之间的凹槽14,导流结构16起到一个快速导流的作用,能让凹槽14内的液体快速进入第二吸收芯层122内。

[0031] 本实用新型的导流结构16与导流通道15都优选毛细管,毛细管的直径较小,且具有较好的导流效果,能促进液体的快速流动。

[0032] 如图3和图4所示,导流层112内设有孔道114,孔道114设有若干个,若干个孔道114垂直分布于导流层112内,并连接第一面层111与第一吸收芯层113,当液体从第一面层111进入第一芯体11时,液体会随着导流层112内的孔道114快速进入第一芯体11,使得第一芯体11能快速吸收第一面层111的液体。

[0033] 具体而言,在本实用新型的一个实用实施例中,当液体从裆部中间进入纸尿裤,液体从第一面层111经由导流层112的孔道114进入第一吸收芯层113,而后导流通道15将液体导流入第三吸收芯层123;侧躺时,液体从第二面层121进入第二吸收芯层122,再进入第三吸收芯层123。一旦液体进入凹槽14,会由导流结构16将液体导流进第二吸收芯层122,再进入第三吸收芯层123。

[0034] 防漏包裹层2沿纸尿裤宽度方向中段位置的两侧分别设有立体护栏4,立体护栏4

设于底层3上方,立体护栏4设于纸尿裤宽度方向的两端,能防止第二芯体12内的液体从宽度方向的两端漏出,起到一个防侧漏的效果。

[0035] 防漏包裹层2设于底层3上方,防漏包裹层2上表面设有隔离条5,隔离条5设于第二芯体12远离第三芯体13的一侧,并沿纸尿裤的宽度方向横向延伸,隔离条5能阻止液体从第二芯体12往前腰处漏出,起到一个防前漏的效果。

[0036] 如图1所示,底层3设有成对的粘贴扣6,成对粘贴扣6分别设于防漏包裹层2沿纸尿裤宽度方向的两侧,底层3远离人体的一面设有粘贴区7,粘贴区7设于底层3沿长度方向远离第三芯体13的一端边缘处,当使用时,将成对粘贴扣6分别粘贴在粘贴区7的两端就可以固定住纸尿裤。

[0037] 防漏包裹层2靠近第三芯体13的一端设于弹性结构8,弹性结构8沿第三芯体13远离第二芯体12的一端往防漏包裹层2的边缘处纵向延伸,弹性结构8优选细旦氨纶丝,细旦氨纶丝具有伸阔性大、保型性好、手感柔软平滑、弹性较好、穿着舒适、体贴合身等优点,应用于本实用新型的弹性结构8,能提高婴儿穿着的舒适度。

[0038] 作为本实用新型的一个实施例,本实用新型的防漏包裹层2优选防水无纺布,防水无纺布能起到很好的防水效果,而底层3优选柔性无纺布,底层3容易与婴儿皮肤接触,柔性无纺布材质柔软不容易损伤婴儿的皮肤。

[0039] 以上所述仅是本实用新型的优选实施方式,应当指出,对于本技术领域的普通技术人员,在不脱离本实用新型原理的前提下,还可以做出若干改进和润饰,这些改进和润饰也应视为本实用新型的保护范围。

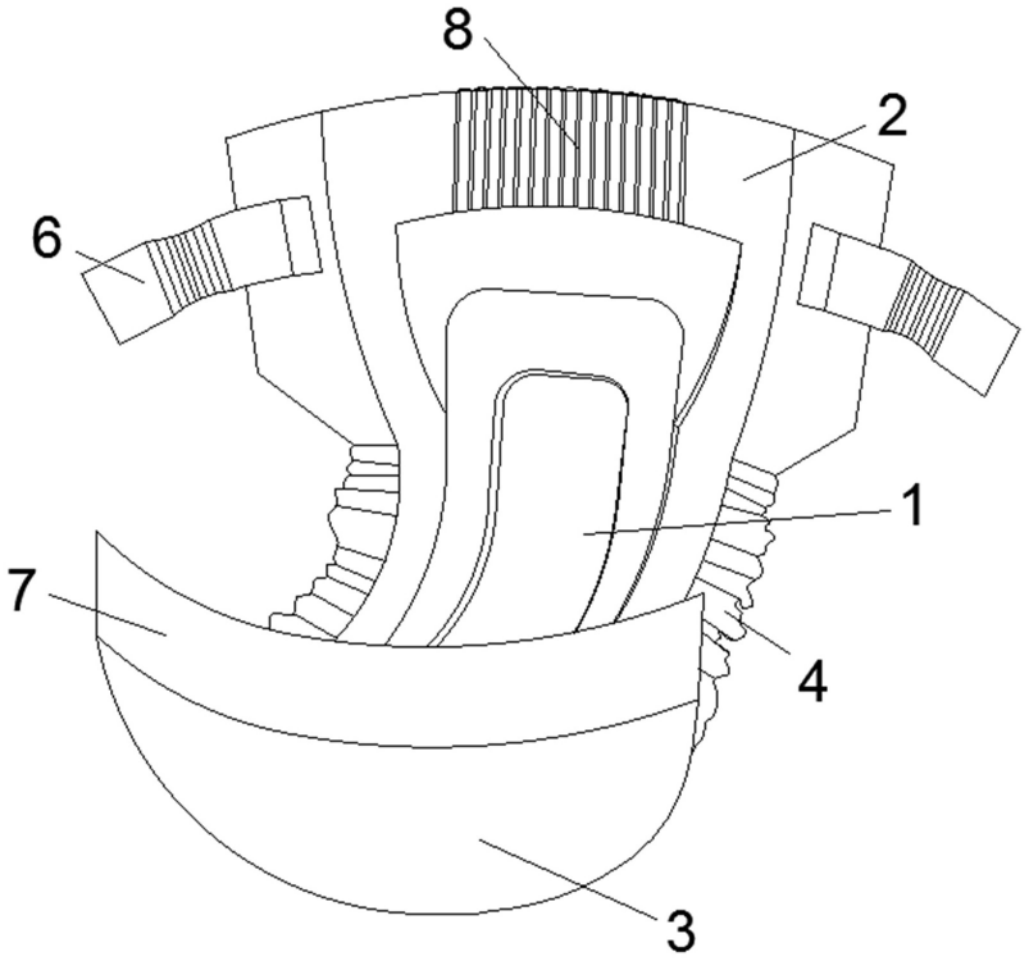

图1

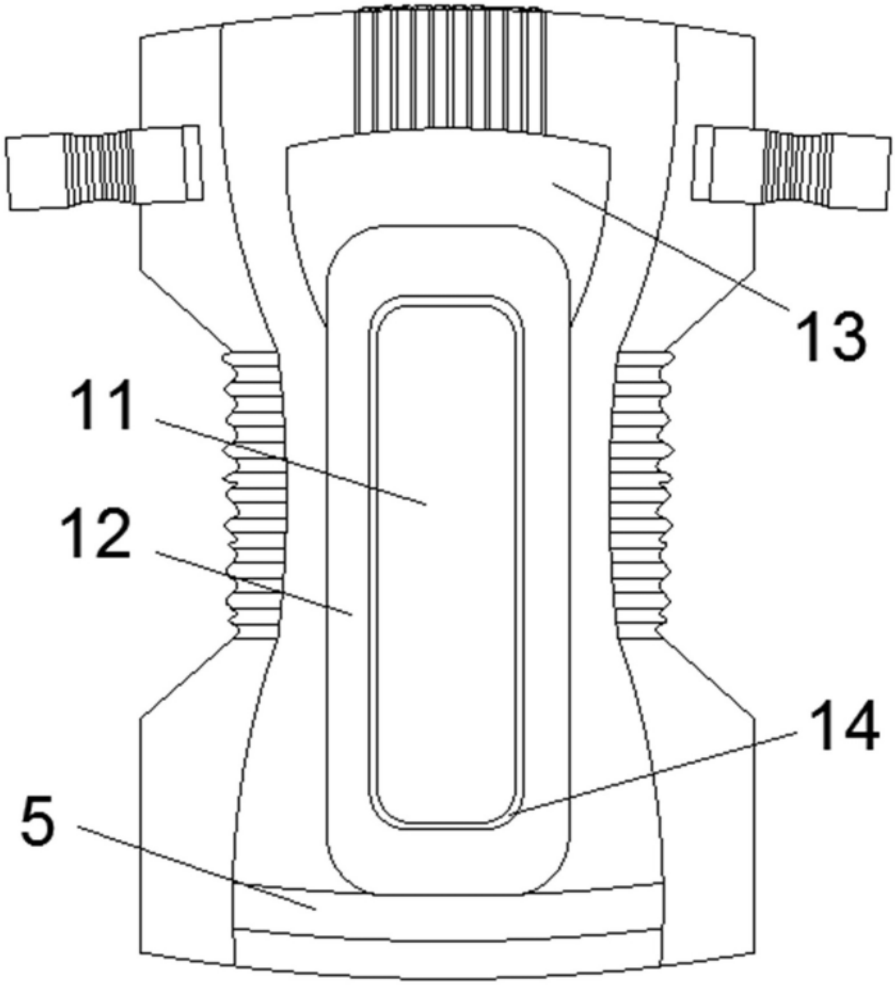

图2

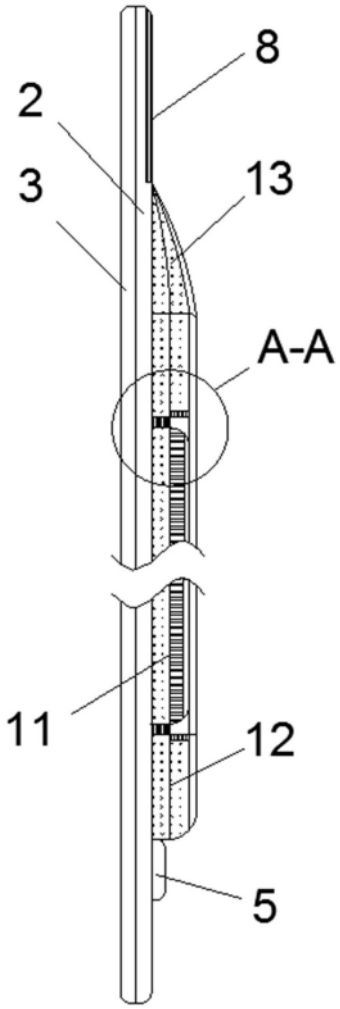

图3

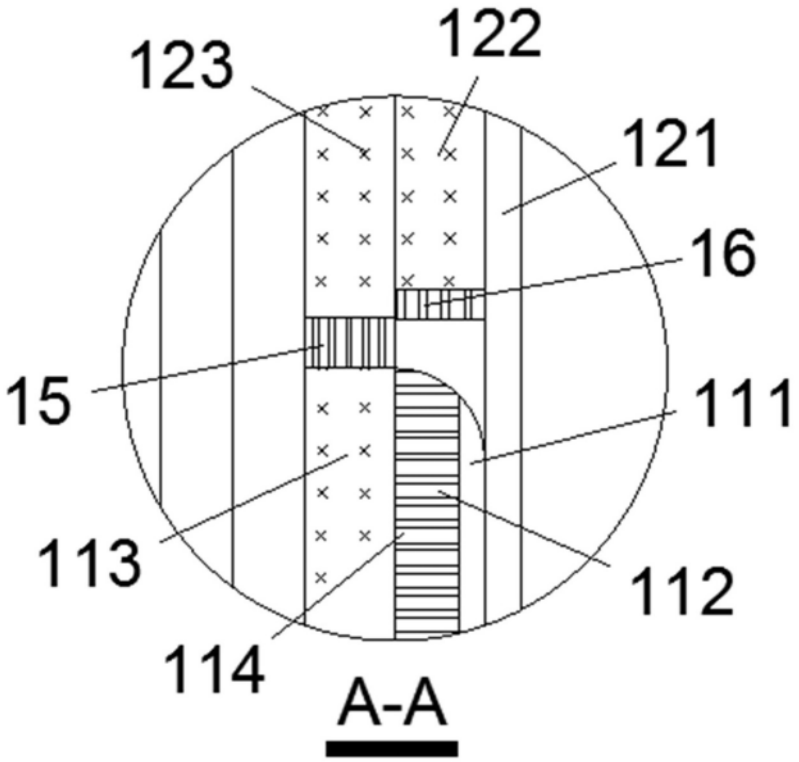

图4