(19)中华人民共和国国家知识产权局

(12)实用新型专利

(10)授权公告号 CN 202808087 U
(45)授权公告日 2013.03.20

(21)申请号 201220454037.8

(22)申请日 2012.09.07

(73)专利权人 嘉兴电力局
地址 314000 浙江省嘉兴市城北路 99 号
专利权人 国家电网公司

(72)发明人 张唯真 杜俊杰 潘晓纯 肖民
龚学敏 杨忠雄 徐强 朱战先
陆竞 张跃进 杨福新 张亚龙
龚志华 孔令全

(74)专利代理机构 杭州九洲专利事务所有限公司 33101
代理人 翁霁明

(51)Int.Cl.
B65H 75/34(2006.01)

(ESM)同样的发明创造已同日申请发明专利

权利要求书 1 页 说明书 2 页 附图 1 页

(54)实用新型名称

送电线路接地电阻测量摇表的引线盘

(57)摘要

一种送电线路接地电阻测量摇表的引线盘，它主要由两外侧的椭圆形挡板和中间相连的缠线柱组成，所述的缠线柱包括中间连接圆管和圆管边侧上设置的以圆管中心为对称布置的外接柱，并形成一个椭圆形的缠线柱；所述的椭圆形挡板，其中一外侧上垂直于椭圆形挡板面安装有一可转动的小手柄；所述的椭圆形挡板的中心固定有所述的圆管，圆管的管孔内配置有一可方便插入的十字型支架，在该十字型支架的插入杆中套入有一可相对转动的垫片；它具有结构简单，使用方便，能有效提高放、收线工作效率等特点。

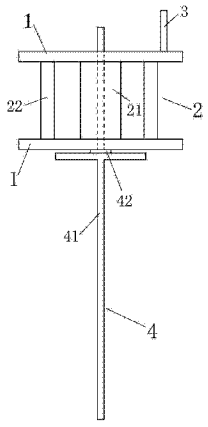

CN 202808087 U

1. 一种送电线路接地电阻测量摇表的引线盘，它主要由两外侧的椭圆形挡板和中间相连的缠线柱组成，其特征在于所述的缠线柱包括中间连接圆管和圆管边侧上设置的以圆管中心为对称布置的外接柱，并形成一个椭圆形的缠线柱。

2. 根据权利要求 1 所述的送电线路接地电阻测量摇表的引线盘，其特征在于所述的椭圆形挡板，其中一外侧上垂直于椭圆形挡板面安装有一可转动的小手柄。

3. 根据权利要求 1 或 2 所述的送电线路接地电阻测量摇表的引线盘，其特征在于所述的椭圆形挡板的中心固定有所述的圆管，圆管的管孔内配置有一可方便插入的十字型支架，在该十字型支架的插入杆中套入有一可相对转动的垫片。

送电线路接地电阻测量摇表的引线盘

技术领域

[0001] 本实用新型涉及的是一种送电线路接地电阻测量摇表的引线盘，属于一种电力线路检修用的收线设备。

背景技术

[0002] 现有技术中，送电线路的接地电阻测量摇表的引线，通常是采用直接手盘方式，因此容易产生以下问题：一是每次测量接地电阻时，放线时间约为 3 分钟，但收线时间却要约 4 分钟；在实际测量接地电阻的 2600 次的放、收线过程中，共出现 130 次的接地摇表引线打乱情况，每次以平均化 15 分钟时间来理线，用时为 1950 分钟，效率很低。

[0003] 由于没有专用的收放线工具，在接地电阻测量使用后，引线往往圈起来背放入包内，下次使用再拿出来却会发现是乱打得，还要在现场进行清理后方可使用，另外在具体测量使用时，常会感到引线的收放线麻烦，浪费了人力和时间，

发明内容

[0004] 本实用新型的目的在于克服现有技术存在的不足，而提供一种结构简单，使用方便，能有效提高放、收线工作效率的送电线路接地电阻测量摇表的引线盘。

[0005] 本实用新型的目的是通过如下技术方案来完成的，它主要由两外侧的椭圆形挡板和中间相连的缠线柱组成，所述的缠线柱包括中间连接圆管和圆管边侧上设置的以圆管中心为对称布置的外接柱，并形成一个椭圆形的缠线柱。

[0006] 所述的椭圆形挡板，其中一外侧上垂直于椭圆形挡板面安装有一可转动的小手柄。

[0007] 所述的椭圆形挡板的中心固定有所述的圆管，圆管的管孔内配置有一可方便插入的十字型支架，在该十字型支架的插入杆中套入有一可相对转动的垫片。

[0008] 本实用新型可以将两个放线盘作为一组，通过实际操作使用，效果良好，具有结构简单，操作使用方便，能有效提高放、收线工作效率等特点。

附图说明

[0009] 图 1 是本实用新型的结构示意图。

具体实施方式

[0010] 下面将结合附图对本实用新型作详细的介绍：图 1 所示，本实用新型主要由两外侧的椭圆形挡板 1 和中间相连的缠线柱 2 组成，所述的缠线柱 2 包括中间连接圆管 21 和圆管 21 边侧上设置的以圆管中心为对称布置的外接柱 22，并形成一个椭圆形的缠线柱。

[0011] 图中所示的椭圆形挡板 1，其中一外侧上垂直于椭圆形挡板面安装有一可转动的小手柄 3。

[0012] 所述的椭圆形挡板 1 的中心固定有所述的圆管 21，圆管 21 的管孔内配置有一可方

便插入的十字型支架 4，在该十字型支架 4 的插入杆 41 中套入有一可相对转动的垫片 42。

[0013] 实施例：

[0014] 本实用新型可以将两个放线盘作为一组，每个放线盘的内直径为 1，5cm，宽度在 6cm，在放线盘的一侧边上装有 1.5cm 的、可转动的小手柄；把摇表的两根长度分别为 40m 和 20m 的引线在留出 10cm 固定后再把余线缠绕在所述线盘上，采用上述结构的放线盘，能够使放收线操作方便，引线不会打乱，提高工作效率。

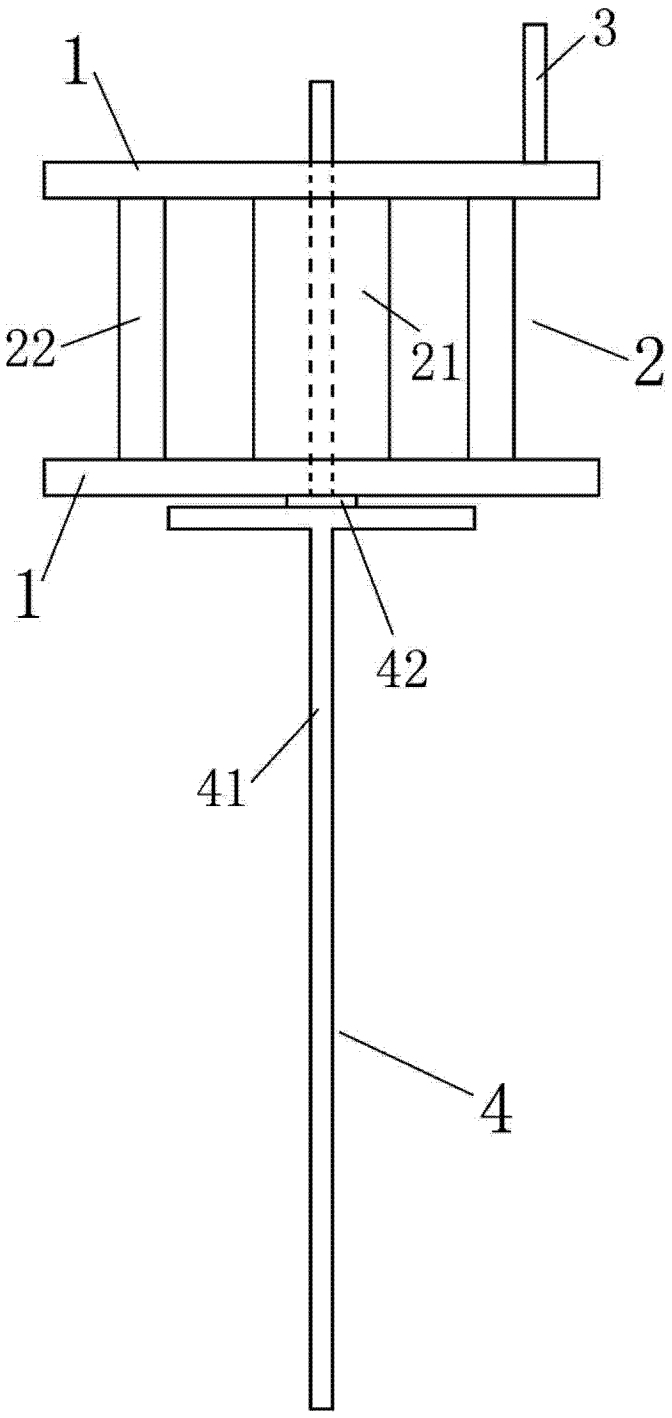

图 1