(19)中华人民共和国国家知识产权局

(12)实用新型专利

(10)授权公告号 CN 207645626 U
(45)授权公告日 2018.07.24

(21)申请号 201721880737.2

(22)申请日 2017.12.28

(73)专利权人 黑旋风锯业股份有限公司
地址 443000 湖北省宜昌市开发区大连路8号

(72)发明人 李仁德 邹长俊 毛小兔 潘帅

(74)专利代理机构 宜昌市三峡专利事务所 42103
代理人 李登桥

(51)Int.Cl.
B66C 1/30(2006.01)

权利要求书1页 说明书2页 附图1页

(54)实用新型名称

一种吊钩

(57)摘要

本实用新型公开了一种吊钩，包括第一吊臂，所述第一吊臂上通过销轴铰接有第二吊臂；所述第一吊臂和第二吊臂的结构和尺寸相同，并采用对称铰接布置。所述第一吊臂的一端为起吊端，所述起吊端上设置有耳板，所述耳板上加工有吊孔，与起吊端相对的一端向下弯曲延伸设置有钩头，所述钩头的内侧壁上固定有吊爪。该吊钩可以直接将需起吊物品直接抓持起吊，不需要在物品底部设置承重装置，使得许多起吊非常便捷。

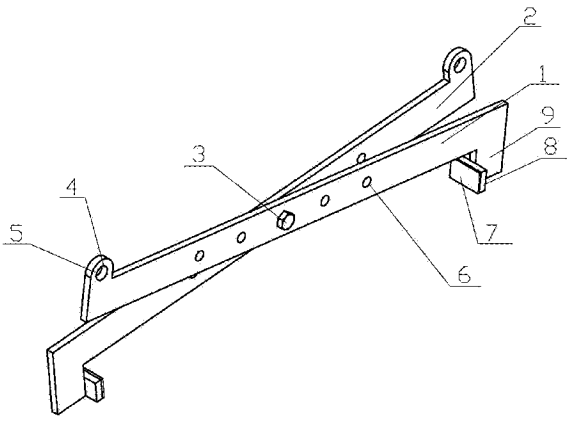

CN 207645626 U

1.一种吊钩，其特征在于：包括第一吊臂(1)，所述第一吊臂(1)上通过销轴(3)铰接有第二吊臂(2)；所述第一吊臂(1)和第二吊臂(2)的结构和尺寸相同，并采用对称铰接布置；

所述第一吊臂(1)的一端为起吊端，所述起吊端上设置有耳板(5)，所述耳板(5)上加工有吊孔(4)，与起吊端相对的一端向下弯曲延伸设置有钩头(9)，所述钩头(9)的内侧壁上固定有吊爪(8)。

2.根据权利要求1所述的一种吊钩，其特征在于：所述第一吊臂(1)的中部等间距加工有多个销轴孔(6)，所述销轴(3)与销轴孔(6)铰接配合。

3.根据权利要求1所述的一种吊钩，其特征在于：所述吊爪(8)的端面上设置有橡胶垫片(7)。

4.根据权利要求1所述的一种吊钩，其特征在于：所述钩头(9)的内端面与第一吊臂(1)的下端面之间的夹角为70°~90°。

5.根据权利要求1所述的一种吊钩，其特征在于：所述吊爪(8)焊接固定在钩头(9)的内端面。

一种吊钩

技术领域

[0001] 本实用新型涉及吊装工具领域，特别涉及一种吊钩。

背景技术

[0002] 目前吊钩大部分在吊装物品时，都需要在物品底部设置承重装置，再挂上吊钩进行起吊，这样导致在吊装时必须将物品先安装承重装置，不能直接起吊，但是在许多时候在物品底部安装承重装置非常麻烦，在许多时候不方便。

实用新型内容

[0003] 本实用新型的目的在于提供一种吊钩，该吊钩可以直接将需起吊物品直接抓持起吊，不需要在物品底部设置承重装置，使得许多起吊非常便捷。

[0004] 为了解决上述技术问题，本实用新型提出以下技术方案：一种吊钩，包括第一吊臂，所述第一吊臂上通过销轴铰接有第二吊臂；所述第一吊臂和第二吊臂的结构和尺寸相同，并采用对称铰接布置。

[0005] 所述第一吊臂的一端为起吊端，所述起吊端上设置有耳板，所述耳板上加工有吊孔，与起吊端相对的一端向下弯曲延伸设置有钩头，所述钩头的内侧壁上固定有吊爪。

[0006] 所述第一吊臂的中部等间距加工有多个销轴孔，所述销轴与销轴孔铰接配合。

[0007] 所述吊爪的端面上设置有橡胶垫片。

[0008] 所述钩头的内端面与第一吊臂的下端面之间的夹角为70°~90°。

[0009] 所述吊爪焊接固定在钩头的内端面。

[0010] 本实用新型有如下有益效果：

[0011] 通过采用上述的吊钩，在起吊过程中，只需要将吊绳固定连接在第一吊臂和第二吊臂的吊孔上；起吊时通过吊绳上拉后第一吊臂和第二吊臂就会绕着销轴转动，进而使得第一吊臂和第二吊臂另一端的吊爪与需要起吊的物品相接触，并通过向上的提升力，转化为夹紧力，将物品进行夹紧，进而对其进行起吊，在整个起吊过程不需要将物品先安装承重装置，吊装简易方便。

附图说明

[0012] 下面结合附图和实施例对本实用新型作进一步说明。

[0013] 图1为本实用新型的整体结构示意图。

[0014] 图中：第一吊臂1、第二吊臂2、销轴3、吊孔4、耳板5、销轴孔6、橡胶垫片7、吊爪8、钩头9。

具体实施方式

[0015] 下面结合附图对本实用新型的实施方式做进一步的说明。

[0016] 如图1所示，一种吊钩，包括第一吊臂1，所述第一吊臂1上通过销轴3铰接有第二吊

臂2;所述第一吊臂1和第二吊臂2的结构和尺寸相同,并采用对称铰接布置。所述第一吊臂1的一端为起吊端,所述起吊端上设置有耳板5,所述耳板5上加工有吊孔4,与起吊端相对的一端向下弯曲延伸设置有钩头9,所述钩头9的内侧壁上固定有吊爪8。通过采用上述的吊钩,在吊装过程中,将需起吊物品直接抓持起吊,不需要在物品底部设置承重装置,使得许多起吊非常便捷。

[0017] 进一步的,所述第一吊臂1的中部等间距加工有多个销轴孔6,所述销轴3与销轴孔6铰接配合。通过所述的多个销轴孔6保证了在吊爪8之间形成的吊腔可以通过销轴3安装不同销轴孔6来控制其大小。

[0018] 进一步的,所述吊爪8的端面上设置有橡胶垫片7。通过采用所述的橡胶垫片7增大了与物品接触的摩擦力,有效的防止了物品脱落的危险。

[0019] 进一步的,所述钩头9的内端面与第一吊臂1的下端面之间的夹角为70°~90°。通过采用一定的夹角,保证了在起吊过程中,能够进一步的夹紧所需要起吊的物品,保证了夹紧力。

[0020] 进一步的,所述吊爪8焊接固定在钩头9的内端面。通过采用焊接固定保证了连接强度。

[0021] 本实用新型的工作过程工作原理:

[0022] 首先,根据所需要起吊物品的大小,选择合适的销轴孔6,通过销轴3将第一吊臂1和第二吊臂2铰接在一起;

[0023] 然后,将吊绳连接在第一吊臂1和第二吊臂2的吊孔4上,再缓慢的起吊吊绳;通过吊绳上拉后第一吊臂1和第二吊臂2就会绕着销轴3转动,进而使得第一吊臂1和第二吊臂2另一端的吊爪8与需要起吊的物品相接触,并通过向上的提升力,转化为夹紧力,将物品进行夹紧;

[0024] 最终,待物品被夹紧之后,再对其进行起吊,在整个起吊过程不需要将物品先安装承重装置,吊装过程简单方便。

[0025] 通过上述的说明内容,本领域技术人员完全可以在不偏离本项实用新型技术思想的范围内,进行多样的变更以及修改都在本实用新型的保护范围之内。本实用新型的未尽事宜,属于本领域技术人员的公知常识。

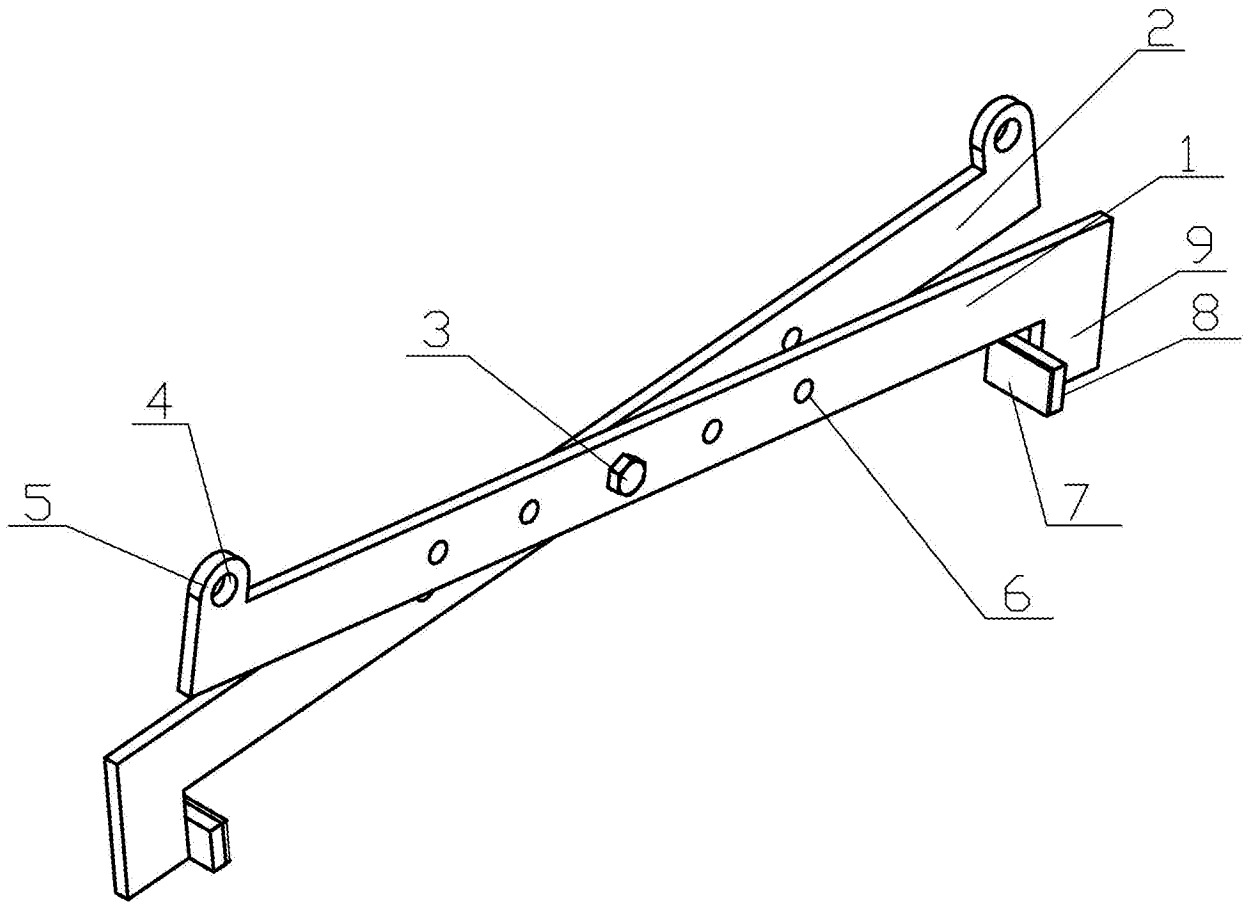

图 1