(19)中华人民共和国国家知识产权局

(12)实用新型专利

(10)授权公告号 CN 201913961 U
(45)授权公告日 2011.08.03

(21)申请号 201020607438.3

(22)申请日 2010.11.15

(73)专利权人 黄龑
地址 230000 安徽省合肥市包河区园林小区4号楼403室

(72)发明人 黄龑

(51)Int.Cl.
B43L 7/12(2006.01)
G01B 3/56(2006.01)

权利要求书 1 页 说明书 2 页 附图 1 页

(54)实用新型名称

一种新型文具尺

(57)摘要

本实用新型公开了一种新型文具尺，其特征在于：包括两块尺板和一个圆盘，所述的两块尺板均与所述的圆盘轴连接，且两块尺板与圆盘均处于同一平面内，所述的圆盘上标有角度值。本实用新型结构简单、可以折叠，不仅便于携带，还可以作为量角器使用。

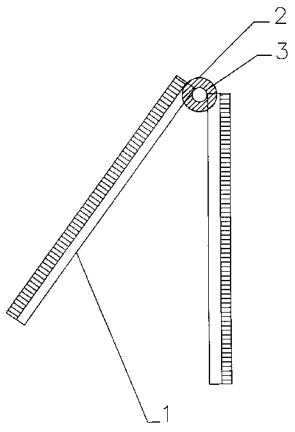

CN 201913961 U

1. 一种新型文具尺，其特征在于：包括两块尺板和一个圆盘，所述的两块尺板均与所述的圆盘轴连接，且两块尺板与圆盘均处于同一平面内，所述的圆盘上标有角度值。

一种新型文具尺

技术领域

[0001] 本实用新型适用于学习用品领域，具体说是一种新型文具尺。

背景技术

[0002] 文具尺是学生们学习的常用文具，但是现有的文具尺往往比较长，不便于放在文具盒中，如果放在书包内又很容易折断；此外，在学习的过程中，学生们还常常会用到量角器，而现有的量角器往往都是单独的半圆形状，占用空间大，也不便于放在文具盒内。

[0003] 所以急需一种结构简单、可以折叠，不仅便于携带，还可以作为量角器使用的新型文具尺。

发明内容

[0004] 本实用新型的目的是提供一种结构简单、可以折叠，不仅便于携带，还可以作为量角器使用的新型文具尺。

[0005] 为实现上述的目的，本实用新型所采用的技术方案是：一种新型文具尺，其特征在于：包括两块尺板和一个圆盘，所述的两块尺板均与所述的圆盘轴连接，且两块尺板与圆盘均处于同一平面内，所述的圆盘上标有角度值。

[0006] 本实用新型的有益效果是：

[0007] 由于本实用新型所述的两块尺板均与所述的圆盘轴连接，两块尺板与圆盘均处于同一平面内；这样在使用时人们就可以根据所需测量的长度大小来使用一块尺板或者两块尺板，当使用完毕后，就可以通过圆盘将两块尺板折叠以减小长度，便于携带；此外，由于所述的圆盘上标有角度值，所以人们还可以将两块尺板作为两条边，通过圆盘上的角度值来测量角度，起到量角器的作用，十分的方便实用。

附图说明

[0008] 附图 1 为本实用新型的结构示意图。

[0009] 图中符号说明：

[0010] 尺板 -1，圆盘 -2，角度值 -3

具体实施方式

[0011] 下面结合附图 1 对本实用新型作进一步说明。

[0012] 本实用新型所述的一种新型文具尺，其特征在于：包括两块尺板 1 和一个圆盘 2，两块尺板 1 均与圆盘 2 轴连接，且两块尺板 1 与圆盘 2 均处于同一平面内，圆盘 2 上标有角度值 3。

[0013] 这样在使用时人们就可以根据所需测量的长度大小来使用一块尺板 1 或者两块尺板 1，当使用完毕后，就可以通过圆盘 2 将两块尺板 1 折叠以减小长度，便于携带；此外，由于圆盘 2 上标有角度值 3，所以人们还可以将两块尺板 1 作为两条边，通过圆盘 2 上的角

度值 3 来测量角度，起到量角器的作用，十分的方便实用。

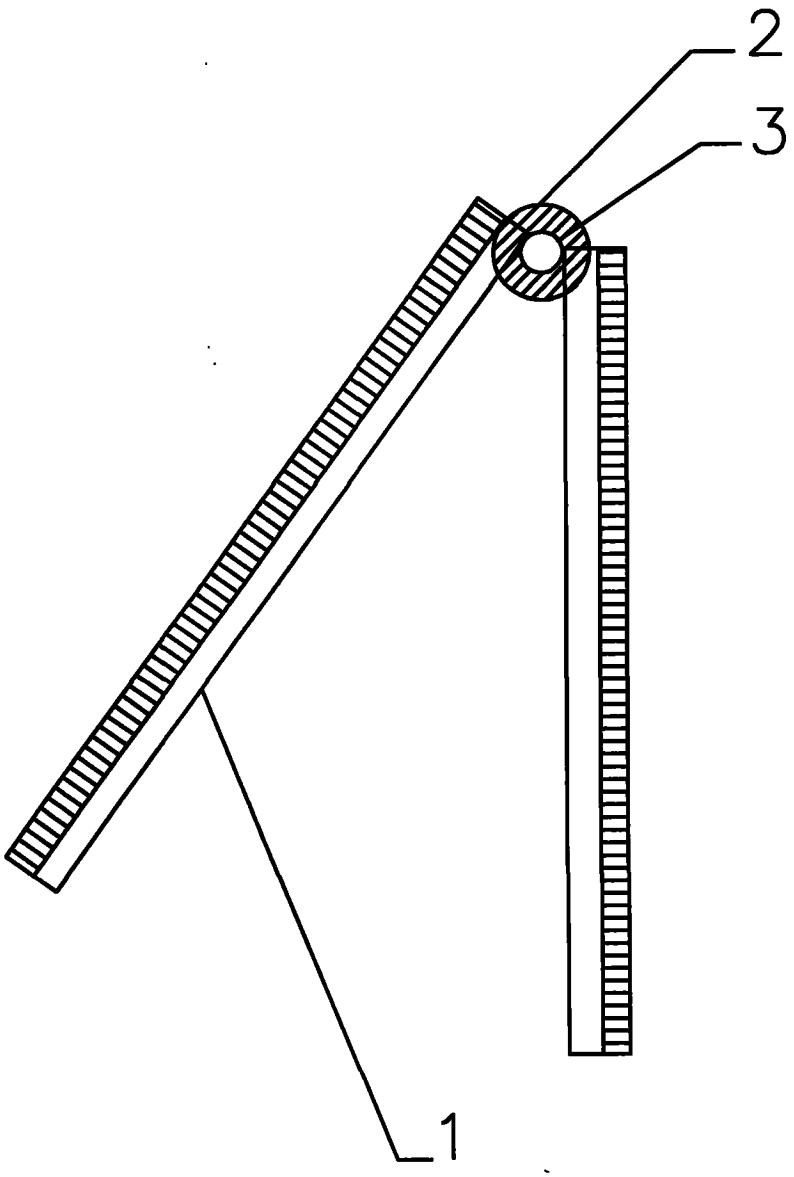

图 1