(19)中华人民共和国国家知识产权局

(12)实用新型专利

(10)授权公告号 CN 203004589 U
(45)授权公告日 2013.06.19

(21)申请号 201220695356.8

(22)申请日 2012.12.17

(73)专利权人 任慧钦
地址 400020 重庆市江北区万兴1路8号

(72)发明人 任慧钦

(74)专利代理机构 重庆市前沿专利事务所（普通合伙）50211
代理人 郭云

(51)Int.Cl.
B42D 9/00(2006.01)

权利要求书1页 说明书2页 附图1页

(54)实用新型名称

可显示日期的伸缩书签

(57)摘要

本实用新型公开了一种可显示日期的伸缩书签，包括书签本体和书签本体的上部弯折形成夹板，所述书签本体的右侧按长度方向开有第一凹槽，所述第一凹槽内卡接有指示条，所述书签本体的下部活套有伸缩件，所述伸缩件右侧设有与第一凹槽相适应的第二凹槽，在所述书签本体的左侧按长度方向开有第三凹槽，在所述第三凹槽内卡接有上滑块和下滑块，在所述书签本体的前表面设有刻度线。本实用新型构思巧妙、结构简单、成本低，通过滑动指示条，将指示条滑动到未读的那一行，还可以通过调节下面的伸缩件来适应书籍的不同大小，方便人们使用，并且能够准确知道是什么时候读到这个位置的。

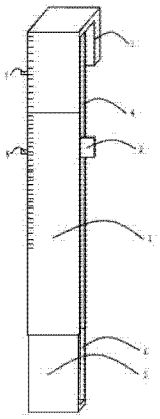

CN 203004589 U

1. 一种可显示日期的伸缩书签，包括书签本体（1）和书签本体（1）的上部弯折形成夹板（3），其特征在于：所述书签本体（1）的右侧按长度方向开有第一凹槽（4），所述第一凹槽（4）内卡接有指示条（2），所述书签本体（1）的下部活套有伸缩件（5），所述伸缩件右侧设有与第一凹槽（4）相适应的第二凹槽（6），在所述书签本体（1）的左侧按长度方向开有第三凹槽，在所述第三凹槽内卡接有上滑块（7）和下滑块（8），在所述书签本体（1）的前表面设有刻度线。

2. 根据权利要求 1 所述的可显示日期的伸缩书签，其特征在于：所述上滑块（7）和下滑块（8）与第三凹槽为滑动连接。

3. 根据权利要求 1 所述的可显示日期的伸缩书签，其特征在于：所述指示条（2）与第一凹槽（4）和第二凹槽（6）为滑动连接。

可显示日期的伸缩书签

技术领域

[0001] 本实用新型涉及一种与书籍使用有关的装置，具体地说，特别涉及一种可显示日期的伸缩书签。

背景技术

[0002] 当对图书、资料进行阅读时，经常会由于时间关系或其他原因而中断阅读。很多人习惯于将正在阅读的书页的一角折叠，作为阅读中断和下次阅读开始的记号，但是这样对书籍纸张本身有损害，对于一些珍贵的图书、资料，这样折叠书页更是不允许的。这样人们就经常使用书签，现在的书签，只可以找到之前读到的那一页，还需要读者花一些时间去找到读到哪一行，那一个字，这样会浪费一定的时间，要是时间过得太久，人们就更不太容易找到上次读到的位置，而且现在的书籍尺寸有大有小，并且在阅读的时间久了，想知道以前是什么时候读到这个位置的也记不清楚。

实用新型内容

[0003] 本实用新型所要解决的技术问题在于提供一种可精确找到上次读到的具体位置的可伸缩书签，能够准确知道是什么时候读到这个位置的，并且可以适应书籍的不同大小。

[0004] 本实用新型的技术方案如下：一种可显示日期的伸缩书签，包括书签本体（1）和书签本体（1）的上部弯折形成夹板（3），所述书签本体（1）的右侧按长度方向开有第一凹槽（4），所述第一凹槽（4）内卡接有指示条（2），所述书签本体（1）的下部活套有伸缩件（5），所述伸缩件右侧设有与第一凹槽（4）相适应的第二凹槽（6），在所述书签本体（1）的左侧按长度方向开有第三凹槽，在所述第三凹槽内卡接有上滑块（7）和下滑块（8），在所述书签本体（1）的前表面设有刻度线。

[0005] 本实用新型采用以上结构，使用时，先通过夹板直接将书签固定在书页的顶端，再通过滑动指示条，将指示条滑动到未读的那一行，这样就不用下次去找未读的那一行，还可以通过调节下面的伸缩件来适应书籍的不同大小，方便人们使用，并且在使用后可以通过滑动上滑块和下滑块来记录这次读书的时间，方便人们知道是什么时候读过这本书。

[0006] 为了指示条使用方便，所述上滑块（7）和下滑块（8）与第三凹槽为滑动连接。

[0007] 为了指示条使用方便，所述指示条（2）与第一凹槽（4）和第二凹槽（6）为滑动连接。

[0008] 有益效果：本实用新型构思巧妙、结构简单、成本低，通过滑动指示条，将指示条滑动到未读的那一行，这样下次就不用花太多的时间去找未读的那一行，还可以通过调节下面的伸缩件来适应书籍的不同大小，方便人们使用，并且能够准确知道是什么时候读到这个位置的。

附图说明

[0009] 图 1 为本实用新型的结构示意图。

具体实施方式

[0010] 下面结合附图和实施例对本实用新型作进一步说明：

[0011] 如图 1 所示，本实用新型由书签本体 1、指示条 2、夹板 3、伸缩件 5、上滑块 7 和下滑块 8 构成，书签本体 1 的上部设有的夹板 3，所述书签本体 1 的右侧设有第一凹槽 4，所述第一凹槽 4 内卡接有指示条 2，所述书签本体 1 为中空结构，所述书签本体 1 的下部套嵌有伸缩件 5，所述伸缩件右侧设有与第一凹槽 4 相适应的第二凹槽 6，所述第一凹槽（4）与第二凹槽（6）通过平滑过渡，所述指示条 2 与第一凹槽 4 和第二凹槽 6 通过滑动连接，在所述书签本体 1 的左侧开有第三凹槽，在所述第三凹槽内通过滑动卡接有上滑块 7 和下滑块 8，在所述书签本体 1 的前表面的设有刻度线，所述刻度线分为月刻度线和日刻度线构成，所述月刻度线为上端 12 条刻度线，所述日刻度线为下端 31 条，所述上滑块 7 通过月刻度线显示月份，所述下滑块 8 通过日刻度线显示日期。。

[0012] 本实用新型的使用说明：

[0013] 如图 1 所示，使用时，当读完书后将书签通过夹板 3 直接固定在书页的顶端，再通过滑动指示条 2，将指示条 2 滑动到未读的那一行，，当书籍较长时，可以将伸缩件 5 从书签本体 1 中抽出，拉出伸缩件 5 的长度与书籍的长度相适应，再将指示条 2 滑到未读的那一行，再将上滑块 7 滑动到现在月份对应的刻度线，接着将下滑块 8 滑动到现在日期对应的刻度线，最后合上书籍，这样下次翻开书时，就不用花太多的时间去找未读的那一行，方便人们使用。

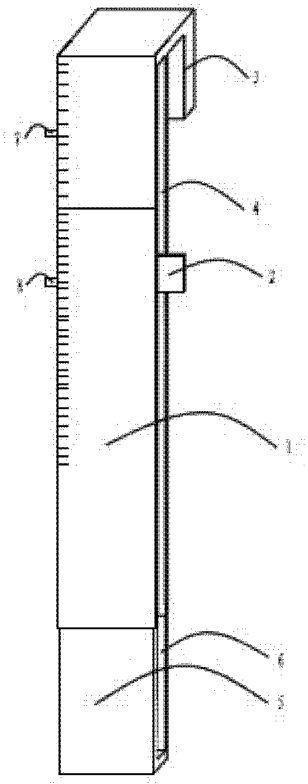

图 1