(19)中华人民共和国国家知识产权局

(12)实用新型专利

(10)授权公告号 CN 202821907 U
(45)授权公告日 2013.03.27

(21)申请号 201220578755.6

(22)申请日 2012.10.10

(73)专利权人 张朝霞
地址 256603 山东省滨州市黄河二路 661 号
滨州医学院附属医院

(72)发明人 张朝霞 徐殿红

(51)Int.Cl.
A61G 7/00(2006.01)

权利要求书 1 页 说明书 1 页 附图 1 页

(54)实用新型名称

妇科护理床

(57)摘要

妇科护理床，属于医疗用具技术领域。本实用新型的技术方案是：包括床板和床腿，其特征是在床板两侧设有电机，电机上设有转轴，转轴上设有床单夹，床板中段设有光滑托板。本实用新型结构简单，在给病人进行妇科疾病治疗时能够避免一次性床单起皱褶，减轻了医务人员的工作难度。

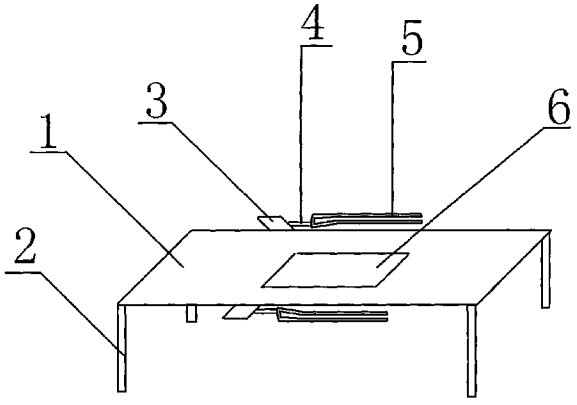

CN 202821907 U

1. 妇科护理床，包括床板 (1) 和床腿 (2)，其特征是：在床板 (1) 两侧设有电机 (3)，电机 (3) 上设有转轴 (4)，转轴 (4) 上设有床单夹 (5)，床板 (1) 中段设有光滑托板 (6)。

妇科护理床

[0001] 技术领域：本实用新型属于医疗用具技术领域，具体地讲是一种妇科护理床。

[0002] 背景技术：目前，临床上所使用的护理床主要由床板和床腿构成，在给病人进行妇科疾病治疗后往往需要铺一次性床单来避免一些恶露等物污染床褥，而一次性床单铺在护理床上很容易起皱褶，给医务人员增加了极大的工作难度。

[0003] 发明内容：本实用新型的目的是提供一种在给病人进行妇科疾病治疗时能够避免一次性床单起皱褶的妇科护理床。

[0004] 本实用新型的技术方案是：包括床板和床腿，其特征是在床板两侧设有电机，电机上设有转轴，转轴上设有床单夹，床板中段设有光滑托板。

[0005] 本实用新型的有益效果是：本实用新型结构简单，在给病人进行妇科疾病治疗时能够避免一次性床单起皱褶，减轻了医务人员的工作难度。

[0006] 附图说明：附图 1 为本实用新型的结构示意图。

[0007] 图中 1、床板，2、床腿，3、电机，4、转轴，5、床单夹，6、光滑托板。

[0008] 具体实施方式：包括床板 1 和床腿 2，其特征是在床板 1 两侧设有电机 3，电机 3 上设有转轴 4，转轴 4 上设有床单夹 5，床板 1 中段设有光滑托板 6。在给病人进行妇科疾病治疗时，床单夹 5 夹住床单两侧，打开电机 3，转轴 4 旋转展平床单即可。

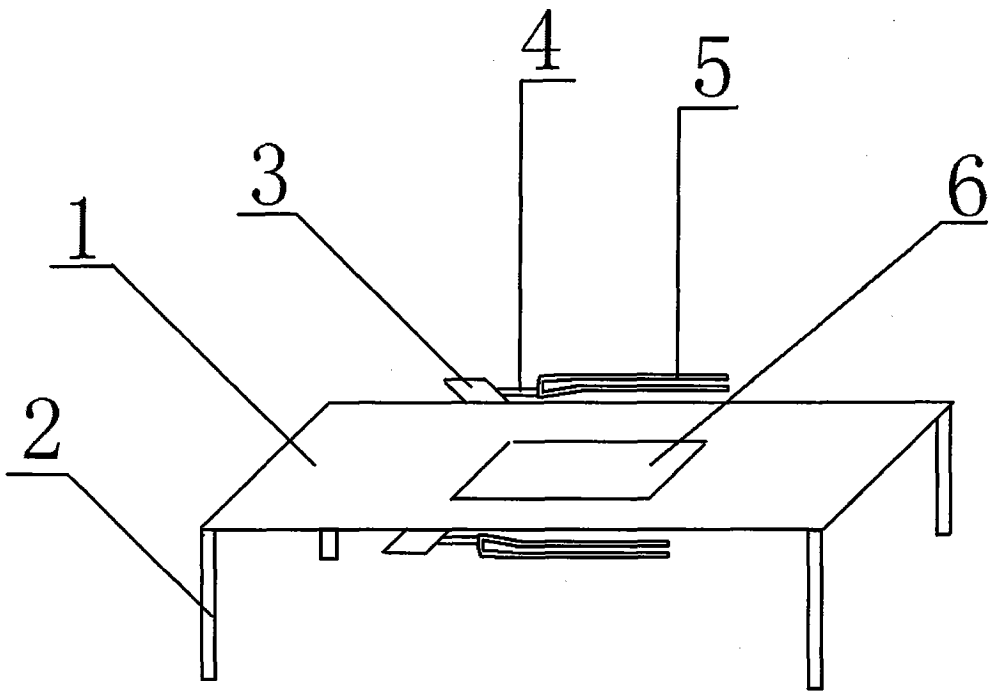

图 1