(19)中华人民共和国国家知识产权局

(12)发明专利申请

(10)申请公布号 CN 110859525 A
(43)申请公布日 2020.03.06

(21)申请号 201911321422.8

(22)申请日 2019.12.18

(71)申请人 中山卡士电器有限公司
地址 528400 广东省中山市火炬开发区祥富路13号鑫园科技产业园2栋4楼

(72)发明人 张文彬

(74)专利代理机构 广州三环专利商标代理有限公司 44202
代理人 卢泽明

(51)Int.Cl.
A47J 37/06(2006.01)
A47J 27/00(2006.01)
A47J 37/10(2006.01)
A47J 27/04(2006.01)
A47J 36/32(2006.01)
A47J 36/24(2006.01)

权利要求书2页 说明书6页 附图4页

(54)发明名称

一种多功能锅

(57)摘要

本发明提供的一种多功能锅，用于烘烤、煎炒或蒸煮食材，包括主机和加热装置，主机上下分隔设置有上烹饪座和下烹饪室，加热装置包括上加热装置和下加热装置；上烹饪座的内侧设置有用于隔绝并反射热量的反射盘，上加热装置固定于反射盘上侧，反射盘的敞口处承载设置有至少一个或多个相互之间替换烹饪的烹饪载具；下加热装置固定于下烹饪室内部，下烹饪室内还设有散走热量的风机组件和用于放置加热支架和/或食材的加热腔；下烹饪室的前侧壁在对应加热腔处开设有开口，开口处设有门体组件。本发明实现了在下烹饪室进行加热烘焙同时，上烹饪座上放置烹饪载具，人工进行煎炒、蒸煮，真正实现同时的一机多用，提高制作食物的效率，节省厨房使用空间。

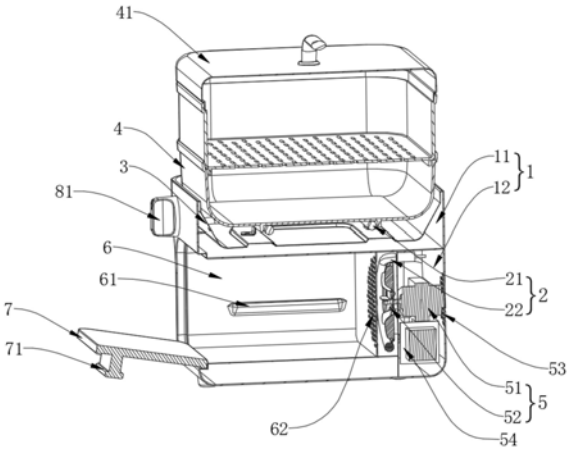

CN 110859525 A

1.一种多功能锅,用于烘烤、煎炒或蒸煮食材,包括主机和加热装置,其特征在于,

所述主机上下分隔设置有顶端敞口布置的上烹饪座和位于上烹饪座下侧的下烹饪室;

所述加热装置包括上加热装置和下加热装置,所述上烹饪座的内侧设置有用于隔绝并反射热量的反射盘,所述上加热装置固定于所述反射盘上侧,所述反射盘的敞口处承载设置有位于上加热装置上侧、至少一个或多个相互之间替换烹饪的烹饪载具;

所述下加热装置固定于所述下烹饪室内部,所述下烹饪室内还设有用于将所述下加热装置发出的热量散走的风机组件和用于放置加热支架和/或食材的加热腔;

所述下烹饪室的前侧壁在对应所述加热腔处开设有开口,在该开口处设有用于打开所述下烹饪室便于烹饪食材放入所述加热腔进行密封加热、及处理后取出食用食材的门体组件。

2.如权利要求1所述的多功能锅,其特征在于,所述烹饪载具为煎锅载具、炒锅载具或蒸锅载具。

3.如权利要求1所述的多功能锅,其特征在于,所述上烹饪座底侧与所述下烹饪室顶侧之间设置有用于隔绝热量、防止上下热量相互干扰的隔热层,所述隔热层包括至少两层金属板、且该金属板之间填充高温隔热棉。

4.如权利要求1所述的多功能锅,其特征在于,所述多功能锅还包括第一控制器和第二控制器,所述第一控制器和第二控制器固定设置于主机前方,所述第一控制器独立控制所述上加热装置接通电源或断开电源,所述第二控制器独立控制下加热装置和风机组件接通电源或断开电源。

5.如权利要求1所述的多功能锅,其特征在于,所述多功能锅还包括集成PCB控制器,所述集成PCB控制器固定设置于主机前方,所述集成PCB控制器既用于控制所述上加热装置在规定时间内进行接通电源或断开电源以及该上加热装置的加热温度档位,也用于控制所述下加热装置和风机组件在规定时间内进行接通电源或断开电源以及该下加热装置的加热温度档位。

6.如权利要求1所述的多功能锅,其特征在于,所述上加热装置为至少一根电加热管,所述至少一根电加热管并列或盘卷状固定在反射盘上,安装固定于所述反射盘上的烹饪载具紧贴放置于所述上加热装置的上表面。

7.如权利要求1所述的多功能锅,其特征在于,所述风机组件包括驱动风机和风叶,所述下加热装置为环形电加热管,所述驱动风机固定连接所述风叶、并带动风叶进行旋转,所述驱动风机通过风机固定支架固定于下烹饪室内部,所述风叶设置在所述环形加热管中间所围成的圆形空间处,所述加热腔对应的在所述环形加热管正前方设置有开设多个通风孔的透孔隔板。

8.如权利要求7所述的多功能锅,其特征在于,所述下加热装置和所述风机组件设置在下烹饪室背部的中心位置、并产生水平方向自后而前的高温流体,所述下烹饪室的背板上在对应驱动风机处、左右两侧板处均设置有散热孔。

9.如权利要求8所述的多功能锅,其特征在于,所述门体组件为平板结构、并设置有用于推拉该门体组件的门把手和用于观察加热腔内食材加热情况的透明观察窗,该门体组件通过铰接固定于下烹饪室前部开口下端处、并通过推拉该门把手进行上下翻转运动。

10.如权利要求8所述的多功能锅,其特征在于,所述门体组件为抽屉结构、并设置有用

于推拉该门体组件的门把手和用于观察加热腔内食材加热情况的透明观察窗，该门体组件在左右两外侧面设置有导向滑轨，所述加热腔的左右两内侧壁设有与所述门体组件的导向滑轨相应的导向滑槽。

一种多功能锅

技术领域

[0001] 本发明属于家用电炊具领域，尤其涉及一种具有烤箱、煎炒、蒸煮等多功能的锅。

背景技术

[0002] 随着社会的发展，人们对于家用电炊具的需求越来越高，而目前市面上的均为功能单一的电烤箱或者电烤锅，其中电烤箱只能放置食材进去，设置烘烤温度和时间，通过加热装置实现升温，从而满足烘烤的目的。而电烤锅是在锅体下方设置加热装置，在锅体中放入食材，并进行翻炒、煎炸等操作。

[0003] 在如今大多年轻人刚步入社会，人均居住面积较小，厨房的空间也相应的很小，但是随着保健意识的提高，大多年轻人更愿意在家里自己做饭甚至烘焙，因此在有限的空间下如何提高使用率，实现一机多用，增多一台机器的功能性使得其能满足更多的功能，例如在实现电烤箱功能的同时还能煎炒、蒸煮，这是个急需解决的问题。

[0004] 而目前专利号CN201120523293.3的实用新型中公开了一种多功能电烤箱，包括烤箱本体和发热装置，发热装置包括分别设于烤箱本体内部上、下不同位置的上发热器和下发热器，烤箱本体内设有炒锅、搅拌刀、转动轴、驱动装置和中央控制单元；中央控制单元与驱动装置、发热装置连接；炒锅设于下发热器的上方；转动轴由驱动装置驱动而带动搅拌刀在炒锅内转动。通过炒锅、搅拌刀、驱动电机对炒锅内食物进行搅拌，实现炒菜功能。

[0005] 但上述技术方案仍无法满足在同一台机器上使用电烤箱功能的同时还可进行煎炒、蒸煮，无法真正实现同时的一机多用。

发明内容

[0006] 本发明的目的在于克服上述现有技术存在的不足，提供一种多功能锅，在使用电烤箱功能的同时还可进行煎炒、蒸煮，在下烹饪室进行加热烘焙的同时，上烹饪座上放置烹饪载具，人工进行煎炒、蒸煮，真正实现同时的一机多用，提高制作食物的效率，节省厨房使用空间。

[0007] 本发明提供了一种多功能锅，用于烘烤、煎炒或蒸煮食材，包括主机和加热装置；

[0008] 所述主机上下分隔设置有顶端敞口布置的上烹饪座和位于上烹饪座下侧的下烹饪室；

[0009] 所述加热装置包括上加热装置和下加热装置，所述上烹饪座的内侧设置有用于隔绝并反射热量的反射盘，所述上加热装置固定于所述反射盘上侧，所述反射盘的敞口处承载设置有位于上加热装置上侧、至少一个或多个相互之间替换烹饪的烹饪载具；

[0010] 所述下加热装置固定于所述下烹饪室内部，所述下烹饪室内还设有用于将所述下加热装置发出的热量散走的风机组件和用于放置加热支架和/或食材的加热腔；

[0011] 所述下烹饪室的前侧壁在对应所述加热腔处开设有开口，在该开口处设有用于打开所述下烹饪室便于烹饪食材放入所述加热腔进行密封加热、及处理后取出食用食材的门体组件。

[0012] 进一步地，所述烹饪载具为煎锅载具、炒锅载具或蒸锅载具。

[0013] 进一步地，所述上烹饪座底侧与所述下烹饪室顶侧之间设置有用于隔绝热量、防止上下热量相互干扰的隔热层，所述隔热层包括至少两层金属板、且该金属板之间填充高温隔热棉。

[0014] 进一步地，所述多功能锅还包括第一控制器和第二控制器，所述第一控制器和第二控制器固定设置于主机前方，所述第一控制器独立控制所述上加热装置接通电源或断开电源，所述第二控制器独立控制下加热装置和风机组件接通电源或断开电源。

[0015] 进一步地，所述多功能锅还包括集成PCB控制器，所述集成PCB控制器固定设置于主机前方，所述集成PCB控制器既用于控制所述上加热装置在规定时间内进行接通电源或断开电源以及该上加热装置的加热温度档位，也用于控制所述下加热装置和风机组件在规定时间内进行接通电源或断开电源以及该下加热装置的加热温度档位。

[0016] 进一步地，所述上加热装置为至少一根电加热管，所述至少一根电加热管并列或盘卷状固定在反射盘上，安装固定于所述反射盘上的烹饪载具紧贴放置于所述上加热装置的上表面。

[0017] 进一步地，所述风机组件包括驱动风机和风叶，所述下加热装置为环形电加热管，所述驱动风机固定连接所述风叶、并带动风叶进行旋转，所述驱动风机通过风机固定支架固定于下烹饪室内部，所述风叶设置在所述环形加热管中间所围成的圆形空间处，所述加热腔对应的在所述环形加热管正前方设置有开设多个通风孔的透孔隔板。

[0018] 进一步地，所述下加热装置和所述风机组件设置在下烹饪室背部的中心位置、并产生水平方向自后而前的高温流体，所述下烹饪室的背板上在对应驱动风机处、左右两侧板处均设置有散热孔。

[0019] 进一步地，所述门体组件为平板结构、并设置有用于推拉该门体组件的门把手和用于观察加热腔内食材加热情况的透明观察窗，该门体组件通过铰接固定于下烹饪室前部开口下端处、并通过推拉该门把手进行上下翻转运动。

[0020] 进一步地，所述门体组件为抽屉结构、并设置有用于推拉该门体组件的门把手和用于观察加热腔内食材加热情况的透明观察窗，该门体组件在左右两外侧面设置有导向滑轨，所述加热腔的左右两内侧壁设有与所述门体组件的导向滑轨相应的导向滑槽。

[0021] 本发明的有益效果：

[0022] 本发明提供的一种多功能锅，包括主机和加热装置，所述主机设置有上烹饪座和下烹饪室，所述加热装置包括上加热装置和下加热装置，上烹饪座的内侧设置有用于隔绝并反射热量的反射盘，所述上加热装置固定于所述反射盘上侧，所述反射盘的敞口处承载设置有位于上加热装置上侧、至少一个或多个相互之间替换烹饪的烹饪载具；所述下加热装置固定于所述下烹饪室内部，所述下烹饪室内还设有用于将所述下加热装置发出的热量散走的风机组件和用于放置加热支架和/或食材的加热腔；所述下烹饪室的前侧壁在对应所述加热腔处开设有开口，在该开口处设有用于打开所述下烹饪室便于烹饪食材放入所述加热腔进行密封加热、及处理后取出食用食材的门体组件。本发明实现了在下烹饪室进行加热烘焙的同时，上烹饪座上放置烹饪载具，人工进行煎炒、蒸煮，在使用电烤箱功能的同时还可进行煎炒、蒸煮，真正实现同时的一机多用，提高制作食物的效率，节省厨房使用空间。

附图说明

[0023] 利用附图对本发明作进一步说明，但附图中的实施例不构成对本发明的任何限制，对于本领域的普通技术人员，在不付出创造性劳动的前提下，还可以根据以下附图获得其它的附图。

[0024] 图1是本发明提供的多功能锅的剖面结构示意图。

[0025] 图2是本发明提供的多功能锅的整体结构示意图。

[0026] 图3是本发明提供的具有集成PCB控制器和透明观察窗的多功能锅结构示意图。

[0027] 图4是本发明提供的多功能锅的上加热装置的结构示意图。

[0028] 图5是本发明提供的多功能锅的抽屉结构的门体组件的结构示意图。

具体实施方式

[0029] 下面将结合附图对本发明的技术方案进行清楚、完整地描述，显然，所描述的实施例是本发明一部分实施例，而不是全部的实施例。基于本发明中的实施例，本领域普通技术人员在没有做出创造性劳动前提下所获得的所有其他实施例，都属于本发明保护的范围。

[0030] 在本发明的描述中，需要说明的是，术语“中心”、“上”、“下”、“左”、“右”、“竖直”、“水平”、“内”、“外”等指示的方位或位置关系为基于附图所示的方位或位置关系，仅是为了便于描述本发明和简化描述，而不是指示或暗示所指的装置或元件必须具有特定的方位、以特定的方位构造和操作，因此不能理解为对本发明的限制。此外，术语“第一”、“第二”、“第三”仅用于描述目的，而不能理解为指示或暗示相对重要性。

[0031] 如图1所示，图1是本发明实施例一的多功能锅的剖面结构示意图。

[0032] 本实施例提供了一种多功能锅，用于烘烤、煎炒或蒸煮食材，包括主机1和加热装置2；

[0033] 主机1上下分隔设置有顶端敞口布置的上烹饪座11和位于上烹饪座11下侧的下烹饪室12；

[0034] 加热装置2包括上加热装置21和下加热装置22，上烹饪座11的内侧设置有用于隔绝并反射热量的反射盘3，上加热装置21固定于反射盘3上侧，反射盘3的敞口处承载设置有位于上加热装置21上侧、至少一个或多个相互之间替换烹饪的烹饪载具4；

[0035] 下加热装置22固定于下烹饪室12内部，下烹饪室12内还设有用于将下加热装置22发出的热量散走的风机组件5和用于放置加热支架和/或食材的加热腔6；

[0036] 下烹饪室12的前侧壁在对应加热腔6处开设有开口，在该开口处设有用于打开下烹饪室12便于烹饪食材放入加热腔6进行密封加热、及处理后取出食用食材的门体组件7。

[0037] 需要说明的是，上烹饪座11内侧设置有用于隔绝并反射热量的反射盘3，该反射盘3能将固定在其上部的上加热装置21所产生的的热量反射上去，供烹饪载具4加热使用，且烹饪载具4可更换地放置在反射盘3上，烹饪载具4有多种形状，反射盘3的敞口处可以同时承载一个或者多个烹饪载具4，烹饪载具4之间可以相互替换；下加热装置22与风机组件5共同放置于下烹饪室12内部，用于吹出高温流体；下烹饪室12前部的开口处设置有密封加热腔6的门体组件7，在下加热装置22处于通电工作状态下时，该门体组件7用于密封和隔热下烹饪室12前部的开口，免得直接对外界造成热对流，提高安全性。通过在一台机器上设置两个不同用途和功能的上烹饪座11和下烹饪室12，使用者可以在使用下烹饪室12进行烘焙烤

制的同时，在上烹饪座11上放置烹饪载具4并人工进行煎炒、蒸煮，真正实现同时的一机多用，提高制作食物的效率，节省厨房使用空间。

[0038] 另外地，加热腔6的左右两内侧壁可设置有供加热支架作抽拉运动的至少一层抽拉槽61。当烤一个大食材时，可直接放置于最底层的加热支架，且只有一个加热支架；当烤多个小食材时，可放置多层加热支架，同时烤制。根据使用需要可以设置不同层数的抽拉槽61。

[0039] 烹饪载具4为煎锅载具、炒锅载具或蒸锅载具。

[0040] 需要说明的是，固定在反射盘3上的烹饪载具4是可以更换的，当需要煎食材时可以换上煎锅载具，当需要炒食材时可以换上炒锅载具，当需要蒸食材时可以换上蒸锅载具，使用蒸锅载具时会相应地配置锅盖41，对蒸锅载具进行密封保温；另外地，如果有特殊需求，可以换上章鱼丸子盘、煎饼盘、煎蛋盘等，丰富了产品的使用多样性。

[0041] 上烹饪座11底侧与下烹饪室12顶侧之间设置有用于隔绝热量、防止上下热量相互干扰的隔热层，隔热层包括至少两层金属板、且该金属板之间填充高温隔热棉。

[0042] 需要说明的是，由于上烹饪座11和下烹饪室12是烹饪不同食材的，为了避免上下热量串通或流失，会在上烹饪座11和下烹饪室12之间设置有用于隔绝热量、防止上下热量相互干扰的隔热层，如此一来当上加热装置21和下加热装置22分别单独使用时，就不会对另一区域产生影响，也能提高热量有效使用，避免浪费。

[0043] 另外地，作为优选方案，该隔热层包括至少两层金属板，该金属板之间填充高温隔热棉或其他隔热材料，使得隔热效果更好。隔热层也可以由泡沫塑料制成，也可使用空气隔热，或者使用其他已知的绝热材料，如玻璃纤维、石棉等。

[0044] 如图2所示，图2是本发明实施例一的多功能锅的整体结构示意图。

[0045] 多功能锅还包括第一控制器81和第二控制器82，第一控制器81和第二控制器82固定设置于主机1前方，第一控制器81独立控制上加热装置21接通电源或断开电源，第二控制器82独立控制下加热装置22和风机组件5接通电源或断开电源。

[0046] 需要说明的是，该多功能锅整体接上电源之后，第一控制器81独立控制上加热装置21接通电源或断开电源，第二控制器82独立控制下加热装置22和风机组件5接通电源或断开电源，第一控制器81和第二控制器82完全独立工作，相互之间不影响，分别控制上烹饪座11和下烹饪室12的工作状态。第一控制器81和第二控制器82固定设置于主机1正前方，方便使用者在正前方进行相关操作。

[0047] 另外的，第一控制器81和第二控制器82还具有定时功能，通过各自的旋转旋钮部件对相关负载进行控制，第一控制器81可以控制在一定时间后使得上加热装置21接通电源，进入工作状态，并可以控制在一定时间后使得上加热装置21断开电源，进入停止状态；同理地，第二控制器82可以控制在一定时间后使得下加热装置22和风机组件5接通电源，进入工作状态，并可以控制在一定时间后使得下加热装置22和风机组件5断开电源，进入停止状态。

[0048] 参照图3，图3是本发明实施例二中具有集成PCB控制器的多功能锅结构示意图。

[0049] 在本实施例中，多功能锅还包括集成PCB控制器83，该集成PCB控制器83固定设置于主机前方，集成PCB控制器83既用于控制上加热装置21在规定时间内进行接通电源或断开电源以及该上加热装置21的加热温度档位，也用于控制下加热装置22和风机组件5在规

定时间内进行接通电源或断开电源以及该下加热装置22的加热温度档位。

[0050] 需要说明的是，该多功能锅使用集成为一个集成PCB控制器83，并对相关负载进行控制，通过按触不同按钮和选项，分别控制上加热装置21、下加热装置22和风机组件5的工作状态，既用于控制上加热装置21在规定时间内进行接通电源或断开电源以及该上加热装置21的加热温度档位，也用于控制下加热装置22和风机组件5在规定时间内进行接通电源或断开电源以及该下加热装置22的加热温度档位。

[0051] 如图4所示，上加热装置21为至少一根电加热管，至少一根电加热管并列或盘卷状固定在反射盘3上，安装固定于反射盘3上的烹饪载具4紧贴放置于上加热装置21的上表面。

[0052] 需要说明的是，根据实际产品的需要，可以相应地配置至少一根电加热管，该电加热管可以并列直排地固定在反射盘3上，或者每根电加热管呈盘卷状地固定在反射盘3上；另外地，由于电加热管主要靠热传导对烹饪载具4进行传热的，安装固定于反射盘3上的烹饪载具4紧贴放置于上加热装置21的上表面。

[0053] 另外的，上加热装置21也可为压铸发热盘加热装置、电磁感应加热装置或电陶炉加热装置等。

[0054] 风机组件5包括驱动风机51和风叶52，下加热装置22为环形电加热管，驱动风机51固定连接风叶52、并带动风叶52进行旋转，驱动风机51通过风机固定支架54固定于下烹饪室12内部，风叶52设置在环形加热管中间所围成的圆形空间处，加热腔6对应的在环形加热管正前方设置有开设多个通风孔的透孔隔板62。

[0055] 需要说明的是，风叶52设置在环形加热管中间所围成的圆形空间处、并在驱动风机51的带动下进行旋转，旋转产生气流吹过环形加热管并对其进行散热，吹出热风，加热腔6在环形加热管正前方设置有开设多个通风孔的透孔隔板62，该透孔隔板62会提高吹出热风的均匀性，避免直接辐射使得加热腔6内的食材局部受热高温，提高烘焙的整体加热均匀性。

[0056] 参照图1，图1是本发明实施例的多功能锅的剖面结构示意图。

[0057] 在本实施例中，下加热装置22和风机组件5设置在下烹饪室12背部的中心位置、并产生水平方向自后而前的高温流体，下烹饪室12的背板上在对应驱动风机51处、左右两侧板处均设置有散热孔53。

[0058] 需要说明的是，下加热装置22和风机组件5会产生水平方向自后而前的高温流体，使得加热腔6里的高温流体流动方向趋向于水平流动，当需要烘焙小食材并具有多层加热支架时，使得各层的小食材受热更均匀；另外地，下烹饪室12的背板上在对应驱动风机51处、左右两侧板处均设置有散热孔53，用于给驱动电机散热。另外地，下加热装置22和风机组件5也可设置在下烹饪室12顶部的中心位置、并产生垂直方向自上而下的高温流体，当需要烘焙大食材并只有一层加热支架时，使得小食材得到淋浴式的加热，自上而下的高温流体效果更好。

[0059] 如图2、图3所示，在本实施例中，门体组件7为平板结构、并设置有用于推拉该门体组件的门把手71和用于观察加热腔6内食材加热情况的透明观察窗72，该门体组件通过铰接固定于下烹饪室12前部开口下端、并通过推拉该门把手71进行上下翻转运动。

[0060] 需要说明的是，门体组件7可上下翻转运动地铰接固定于下烹饪室12前部开口下端，在通过拉扯门把手71打开时，门体组件7整体沿着其下沿向下翻转，打开下烹饪室12前

部开口以供使用者在发热腔中拿出或者放入食材。另外的，该透明观察窗72对加热腔6进行密封和隔热，并可透过透明观察窗72对加热腔6内的加热情况进行观察，实时监测加热腔6内食材的加热情况。另外的，该透明观察窗72可为透明玻璃，并可设置成带有中间真空层双层玻璃，提高密封隔热的效果。

[0061] 参照图5，作为另一个优选方案，门体组件7为抽屉结构、并设置有用于推拉该门体组件的门把手71和用于观察加热腔6内食材加热情况的透明观察窗72，门体组件7在左右两外侧面设置有导向滑轨，加热腔6的左右两内侧壁设有与门体组件7的导向滑轨相应的导向滑槽。

[0062] 需要说明的是，门体组件7在左右两外侧面设置的导向滑轨与加热腔6的左右两内侧壁设置的导向滑槽相互配合，可以整体抽拉门体组件7使其进入或者拉出加热腔6，由于门体组件7为抽屉结构，使用此结构时，加热支架固定在门体组件7左右两内侧面上设置的抽拉槽61上；另外地，门体组件7相对于不同的高温流体流动方向会有不同的结构，当高温流体是水平方向自后而前的流动时，门体组件7不需背板，高温流体可直接自后而前的吹进门体组件7内；当高温流体是垂直方向自上而下的流动时，门体组件7不需顶板，高温流体可直接自上而下的吹进门体组件7内。

[0063] 另外地，下烹饪室12底部设置有用于防滑、隔热的至少一个底脚9，底脚9具有一定高度、并使下烹饪室12底部距放置台面有一定高度。该底脚9可以为一个大U型的凸起结构，可以为两列直排的凸起结构，也可以为四个凸起的支脚结构，主要目的是将下烹饪室12底部支撑起一定的高度，并通过在底脚9下设置防滑垫，以防止多功能锅在使用过程中会在放置台面上滑动，也可通过在下烹饪室12底部和放置台面间隔出一定空间便于多功能锅的整体散热，提高安全性。

[0064] 本发明提供的一种多功能锅，包括主机1和加热装置2，主机1设置有上烹饪座11和下烹饪室12，加热装置2包括上加热装置21和下加热装置22，上烹饪座11内嵌的底面上设置有用于隔绝并反射热量的反射盘3，上加热装置21固定于反射盘3上部，反射盘3上可更换地承载设置有至少一个烹饪载具4；下加热装置22固定于下烹饪室12内部，并相应地配置有用于将下加热装置22发出的热量散走的风机组件5，下烹饪室12内部还包括有用于放置加热支架和食材的加热腔6；下烹饪室12的前部在对应加热腔6处开设有开口，该开口上设置有密封加热腔6的门体组件7。本发明实现了在下烹饪室12进行加热烘焙的同时，上烹饪座11上放置烹饪载具4，人工进行煎炒、蒸煮，在使用电烤箱功能的同时还可进行煎炒、蒸煮，真正实现同时的一机多用，提高制作食物的效率，节省厨房使用空间。

[0065] 最后需要强调的是，本发明不限于上述实施方式，以上仅为本发明的较佳实施例而已，并不用以限制本发明，凡在本发明的精神和原则之内，所作的任何修改、等同替换、改进等，均应包含在本发明的保护范围之内。

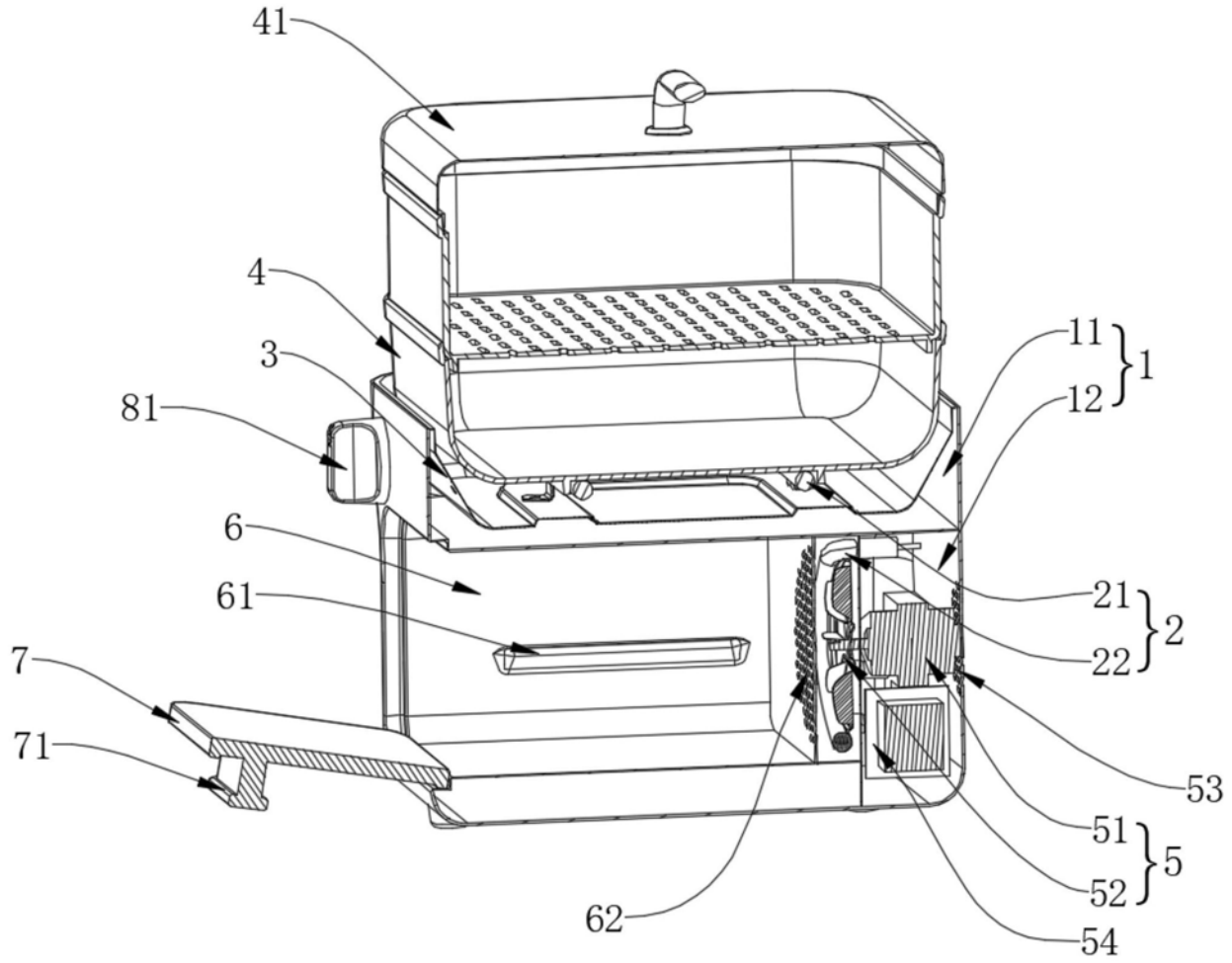

图1

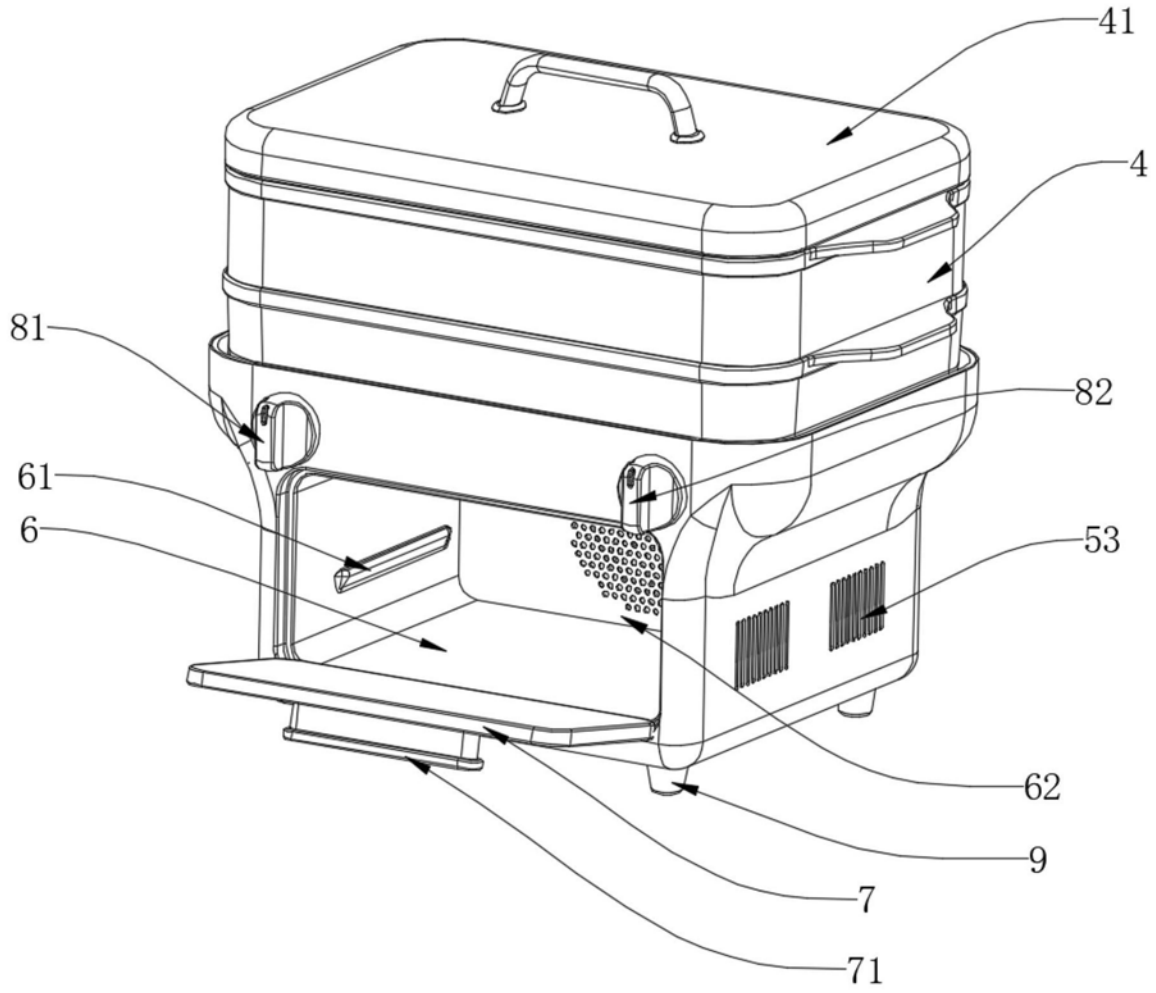

图2

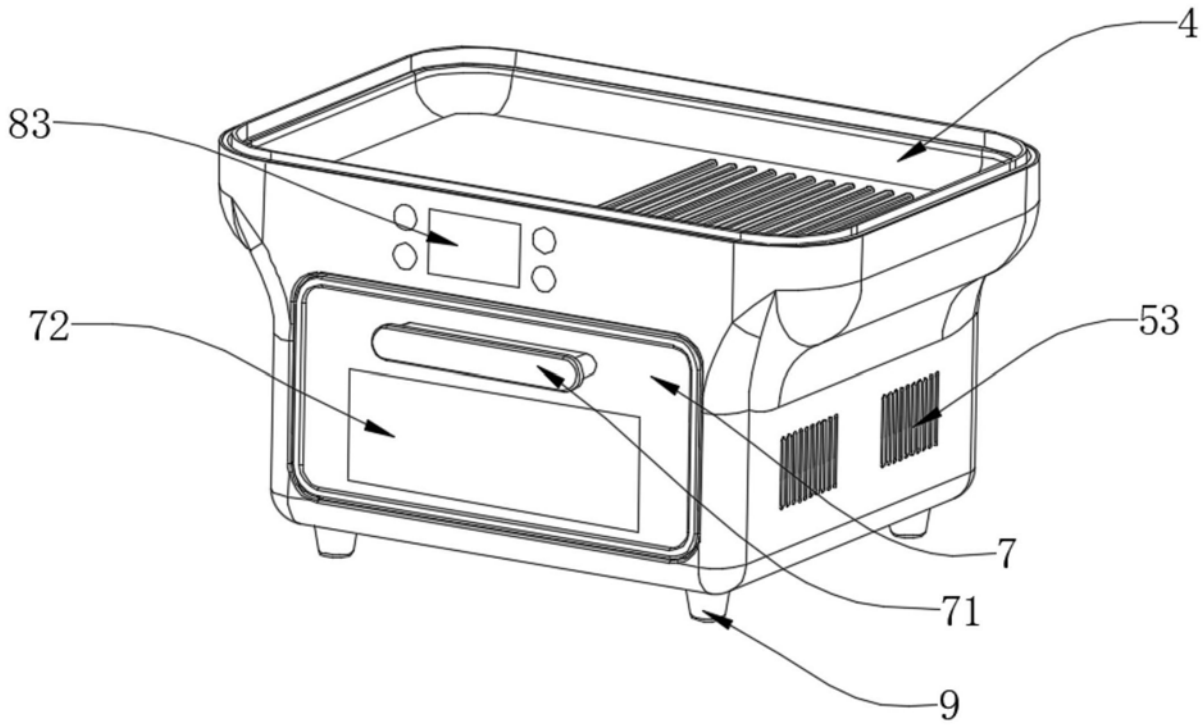

图3

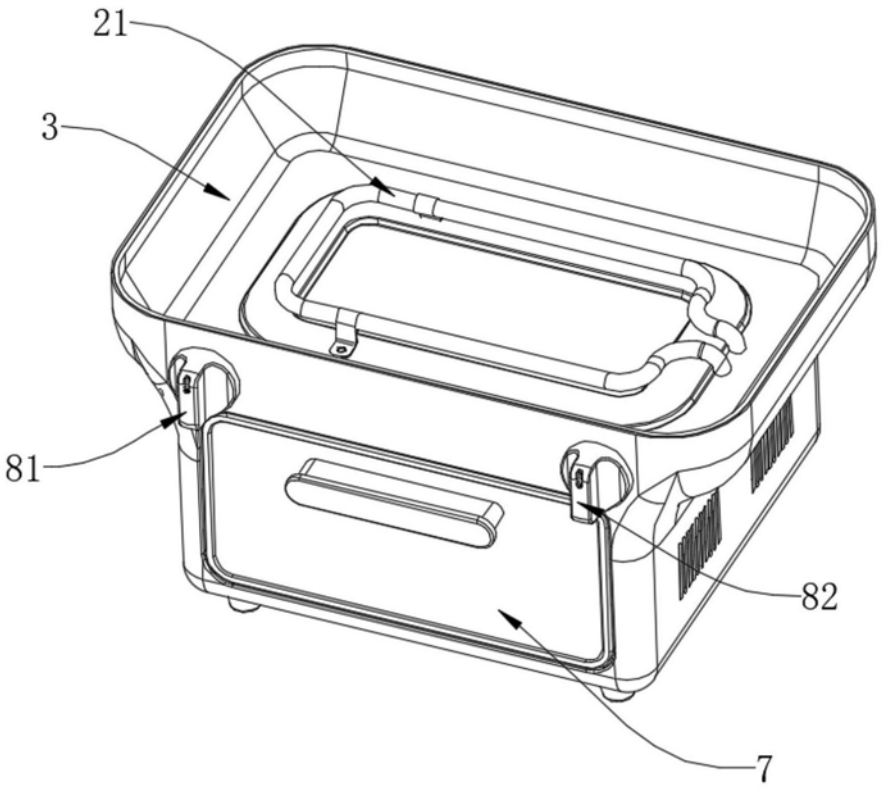

图4

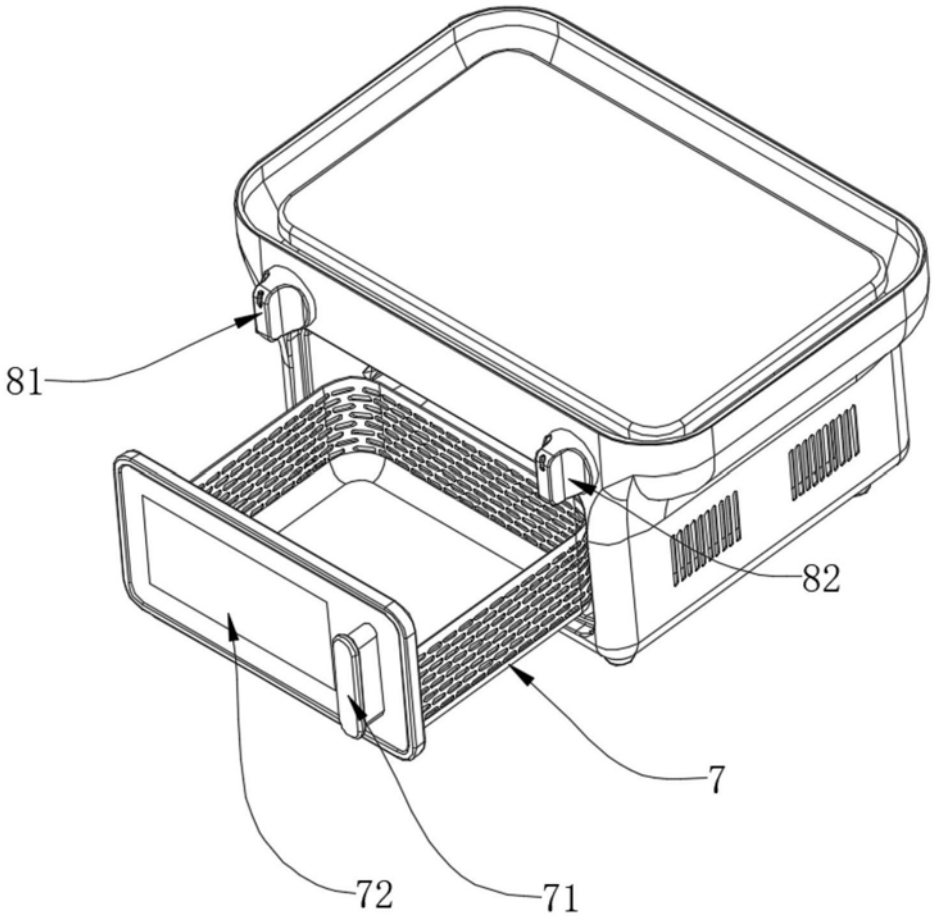

图5