(19)中华人民共和国国家知识产权局

(12)实用新型专利

(10)授权公告号 CN 205235959 U
(45)授权公告日 2016.05.18

(21)申请号 201520841318.2

(22)申请日 2015.10.28

(73)专利权人 太仓东能环保设备有限公司
地址 215400 江苏省苏州市太仓市浮桥镇北环路南玖龙大道A幢618室

(72)发明人 和晓刚

(74)专利代理机构 苏州市方略专利代理事务所（普通合伙） 32267
代理人 马广旭

(51)Int.Cl.
B01J 19/18(2006.01)
B08B 9/093(2006.01)

(ESM)同样的发明创造已同日申请发明专利

权利要求书1页 说明书2页 附图2页

(54)实用新型名称

一种反应釜罐用自清洗装置

(57)摘要

本实用新型涉及树脂生产设备技术领域，特别涉及一种反应釜罐用自清洗装置，它包括一搅拌桨杆，该搅拌桨杆的杆体上设置有搅拌叶；所述搅拌桨杆为中空状，该搅拌桨杆内设置一水管；所述搅拌桨杆的杆体前后左右四个方面，从上往下对称设置有若干孔洞；所述水管上相对于搅拌桨杆的孔洞，设置有若干喷管，该喷管伸出孔洞外；所述水管上端口连接一自来水网管，该水管下端口呈封闭状；它具有结构简单，操作方便，能够定期自清洗，工作效率高。

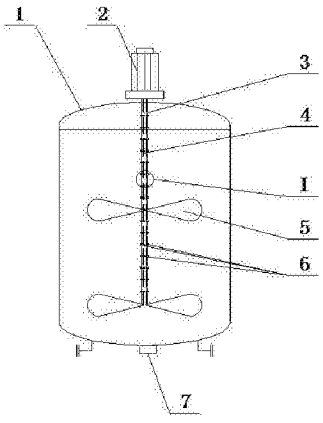

CN 205235959 U

1.一种反应釜罐用自清洗装置，其特征在于：它包括一设置在反应釜罐壳体(1)内的搅拌桨杆(3)，该搅拌桨杆(3)的杆体上设置有搅拌叶(5)；所述搅拌桨杆(3)为中空状，该搅拌桨杆(3)内设置一水管(4)；所述搅拌桨杆(3)的杆体前后左右四个方面，从上往下对称设置有若干孔洞；所述水管(4)上相对于搅拌桨杆(3)的孔洞，设置有若干喷管(6)，该喷管(6)伸出孔洞外；所述水管(6)上端口连接一自来水网管，该水管(6)下端口呈封闭状；所述反应釜罐壳体(1)的顶部中部设置一旋转电机(2)，该旋转电机(2)驱动搅拌桨杆(3)旋转；所述喷管(6)伸出孔洞的连接处设置有相配合的封闭圈；所述喷管(6)的管口端设置有活动的遮盖(8)，该遮盖(8)的与喷管(6)管口端连接处设置有轻质软弹簧。

一种反应釜罐用自清洗装置

技术领域

[0001] 本实用新型涉及树脂生产设备技术领域，特别涉及一种反应釜罐用自清洗装置。

背景技术

[0002] 树脂生产工艺中，要使用到各种釜罐，例如反应釜、稀释釜等等。上述釜罐中，特别是反应釜在长时间使用后，反应釜罐的内壁上总会存在渍垢，如果不及时清理，则会影响产品的质量，以及缩短反应釜罐的使用寿命。因此如何定期清洗反应釜罐，则是本实用新型要解决的问题。

实用新型内容

[0003] 本实用新型的目的在于针对现有技术的缺陷和不足，提供一种结构简单，设计合理、使用方便的一种反应釜罐用自清洗装置，它采用在将反应釜罐内的搅拌桨的桨杆设置有中空状，在其内设置一水管，该桨杆上设置有若干孔洞，水管上设置若干喷头，该喷头伸出孔洞外，当需要清洗时，只需通过自来水，在桨杆的旋转下，方便清洗反应釜罐内壁；它具有结构简单，操作方便，能够定期自清洗，工作效率高。

[0004] 为实现上述目的，本实用新型采用的技术方案是：

[0005] 本实用新型所述的一种反应釜罐用自清洗装置，它包括一设置在反应釜罐壳体内的搅拌桨杆，该搅拌桨杆的杆体上设置有搅拌叶；所述搅拌桨杆为中空状，该搅拌桨杆内设置一水管；所述搅拌桨杆的杆体前后左右四个方面，从上往下对称设置有若干孔洞；所述水管上相对于搅拌桨杆的孔洞，设置有若干喷管，该喷管伸出孔洞外；所述水管上端口连接一自来水网管，该水管下端口呈封闭状；所述反应釜罐壳体的顶部中部设置一旋转电机，该旋转电机驱动搅拌桨杆旋转。

[0006] 进一步地，所述喷管伸出孔洞的连接处设置有相配合的封闭圈。

[0007] 进一步地，所述喷管的管口端设置有活动的遮盖，该遮盖的与喷管管口端连接处设置有轻质软弹簧。

[0008] 采用上述结构后，本实用新型有益效果为：本实用新型所述的一种反应釜罐用自清洗装置，它采用在将反应釜罐内的搅拌桨的桨杆设置有中空状，在其内设置一水管，该桨杆上设置有若干孔洞，水管上设置若干喷头，该喷头伸出孔洞外，当需要清洗时，只需通过自来水，在桨杆的旋转下，方便清洗反应釜罐内壁；它具有结构简单，操作方便，能够定期自清洗，工作效率高。

附图说明

[0009] 图1是本实用新型的结构示意图；

[0010] 图2是本实用新型的I部放大结构示意图。

[0011] 附图标记说明：

[0012] 1、反应釜罐壳体；2、旋转电机；3、搅拌桨杆；4、水管；5、搅拌叶；6、喷管；7、排污口；

8、遮盖。

具体实施方式

[0013] 下面结合附图对本实用新型作进一步的说明。

[0014] 如图1、图2所示，本实用新型所述的一种反应釜罐用自清洗装置，它包括一设置在反应釜罐壳体1内的搅拌桨杆3，该搅拌桨杆3的杆体上设置有搅拌叶5；所述搅拌桨杆3为中空状，该搅拌桨杆3内设置一水管4；所述搅拌桨杆3的杆体前后左右四个方面，从上往下对称设置有若干孔洞；所述水管4上相对于搅拌桨杆3的孔洞，设置有若干喷管6，该喷管6伸出孔洞外；所述水管6上端口连接一自来水网管，该水管6下端口呈封闭状；所述反应釜罐壳体1的顶部中部设置一旋转电机2，该旋转电机2驱动搅拌桨杆3旋转。

[0015] 作为本实用新型的一种优选，所述喷管6伸出孔洞的连接处设置有相配合的封闭圈。

[0016] 作为本实用新型的一种优选，所述喷管6的管口端设置有活动的遮盖8，该遮盖8的与喷管6管口端连接处设置有轻质软弹簧；当加压水流至喷管的管口端时，由于其水流的冲轻将活动的遮盖冲开，方便清洗。

[0017] 本实用新型在使用时，由于水管4上的喷管6的管口端设置有带轻质软弹簧的遮盖8，从而搅拌叶5在旋转搅拌物料时，反应釜罐壳体1内不会从喷管6的管口端渗透进物料，从而对水管4形成堵塞。当需要进行清洗时，加压的自来水通过水管4流至各喷管6，搅拌桨杆3旋转带动设置在其四周的喷管6，从而形成螺旋式清洗水，因而能够快速将反应釜罐内壁清洗干净，清洗后形成的废水从反应釜罐的底部排污口7排出。

[0018] 本实用新型所述的一种反应釜罐用自清洗装置，它采用在将反应釜罐内的搅拌桨的桨杆设置有中空状，在其内设置一水管，该桨杆上设置有若干孔洞，水管上设置若干喷头，该喷头伸出孔洞外，当需要清洗时，只需通过自来水，在桨杆的旋转下，方便清洗反应釜罐内壁；它具有结构简单，操作方便，能够定期自清洗，工作效率高。

[0019] 以上所述仅是本实用新型的较佳实施方式，故凡依本实用新型专利申请范围所述的构造、特征及原理所做的等效变化或修饰，均包括于本实用新型专利申请范围内。

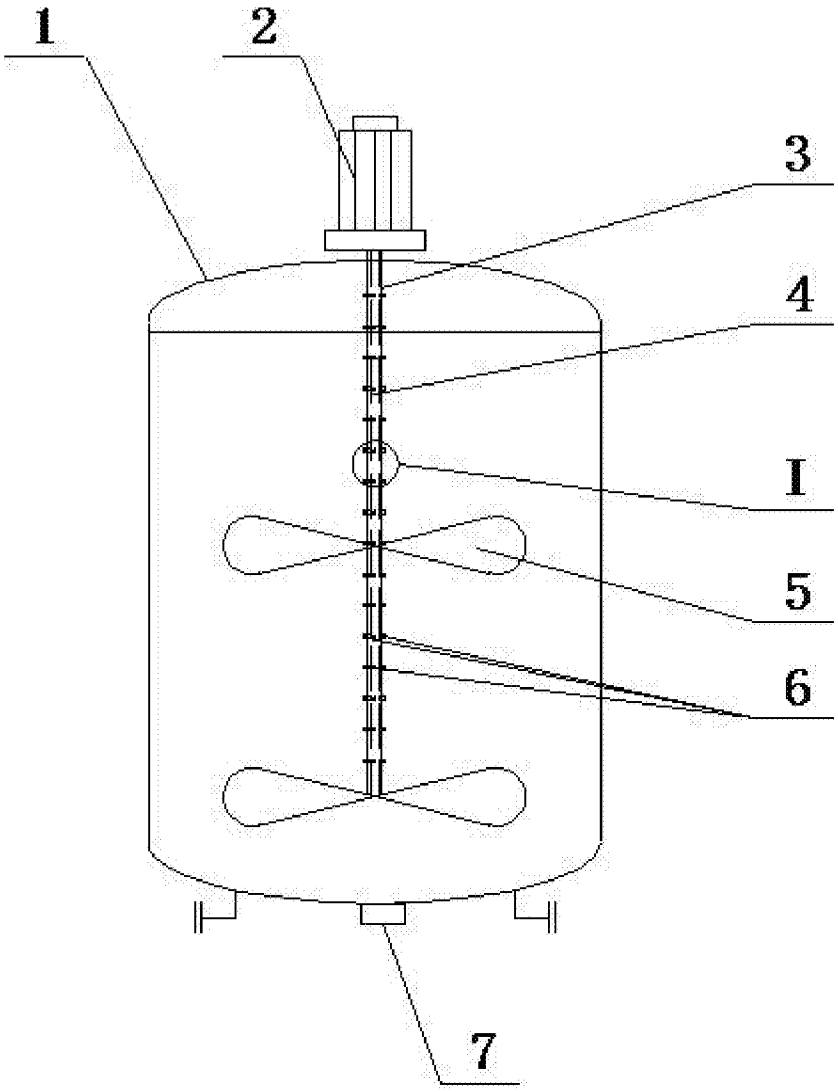

图1

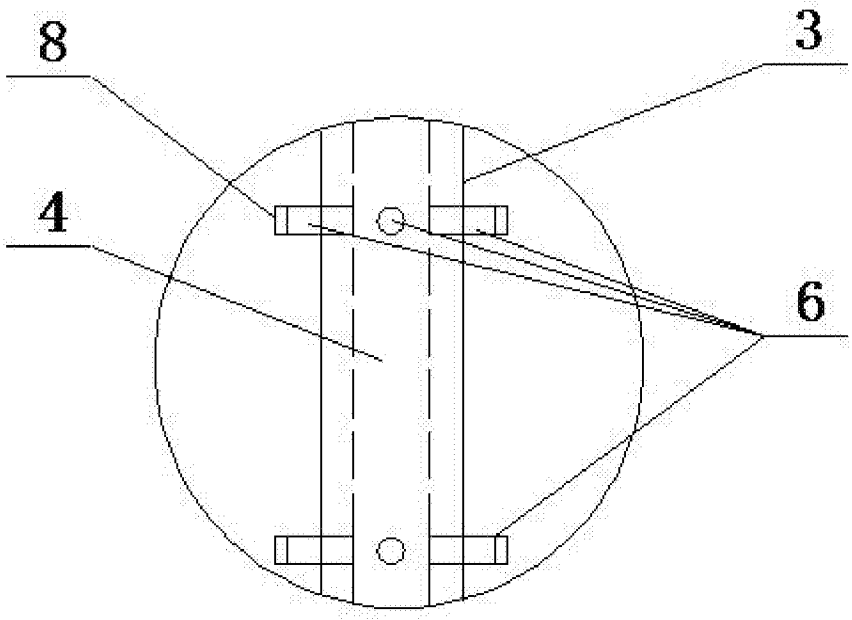

图2