【公報種別】特許法第１７条の２の規定による補正の掲載
【部門区分】第６部門第２区分
【発行日】平成25年5月16日(2013.5.16)

【公開番号】特開2011-221222(P2011-221222A)
【公開日】平成23年11月4日(2011.11.4)
【年通号数】公開・登録公報2011-044
【出願番号】特願2010-89321(P2010-89321)
【国際特許分類】
Ｇ０３Ｇ　21/00　(2006.01)
Ｈ０４Ｎ　1/00　(2006.01)
Ｈ０４Ｎ　1/04　(2006.01)
Ｂ４１Ｊ　29/26　(2006.01)
【ＦＩ】
Ｇ０３Ｇ　21/00　５７４
Ｈ０４Ｎ　1/00　Ｃ
Ｈ０４Ｎ　1/04　１０１
Ｂ４１Ｊ　29/26　Ｂ

【手続補正書】
【提出日】平成25年4月1日(2013.4.1)
【手続補正１】
【補正対象書類名】図面
【補正対象項目名】図１
【補正方法】変更
【補正の内容】

【図１】

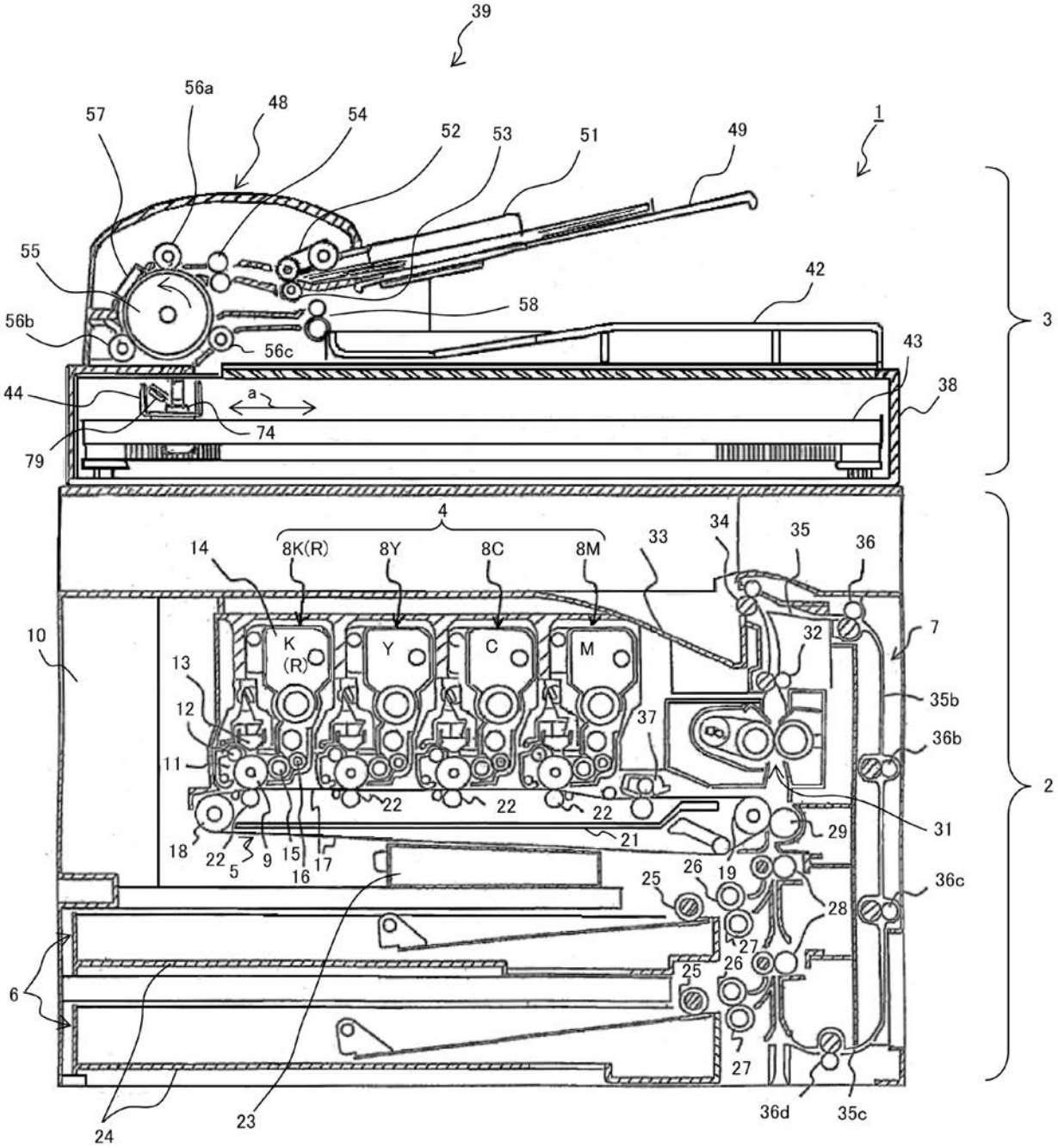
39
56a
48
54
57
52
53
51
49
1
55
42
58
56b
56c
3
43
44
a
38
74
79
4
8K(R)
8Y
8C
8M
33
34
35
36
14
10
K
(R)
Y
C
M
32
7
13
35b
12
37
36b
11
22
22
22
2
31
18
22
5
9
15
16
17
21
29
19
25
26
36c
28
27
6
25
26
27
24
23
36d
35c