(19)中华人民共和国国家知识产权局

(12)实用新型专利

(10)授权公告号 CN 215246156 U
(45)授权公告日 2021.12.21

(21)申请号 202121019666.3

(22)申请日 2021.05.13

(73)专利权人 马仁焕
地址 836500 新疆维吾尔自治区阿勒泰市公园路149号

(72)发明人 马仁焕 单金晶

(74)专利代理机构 北京国坤专利代理事务所(普通合伙) 11491
代理人 张国栋

(51)Int.Cl.
B65D 6/06(2006.01)
B65D 25/10(2006.01)
B65D 25/02(2006.01)
B65D 81/05(2006.01)
B65D 85/30(2006.01)

权利要求书1页 说明书4页 附图2页

(54)实用新型名称

一种携带式医学检验箱

(57)摘要

本实用新型公开了一种携带式医学检验箱，包括箱体，所述箱体的表面一侧固定连接有铰链，所述铰链远离箱体的一侧固定连接有箱盖，所述箱盖的表面开设有凹槽，所述凹槽内固定连接有两个固定板，两个所述固定板相互靠近的一侧转动连接有提手，所述箱体远离铰链的一侧固定连接有活动扣，所述箱盖远离铰链的一侧固定连接有固定扣。本实用新型携带式医学检验箱，设置放置台，可以将需要使用的医疗器械直接放置在放置台上，能在使用时直接拿起使用，不需要再浪费时间在医学检验箱内寻找，不影响工作效率，医学检验的场所受到极小限制，给医务人员减少了工作难度。

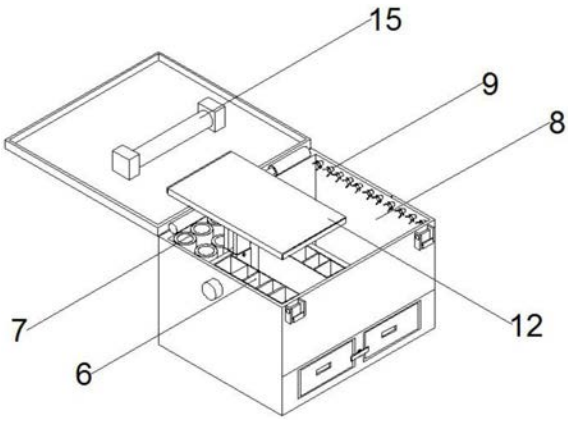

CN 215246156 U

1.一种携带式医学检验箱,包括箱体(1),其特征在于,所述箱体(1)的表面一侧固定连接有铰链,所述铰链远离箱体(1)的一侧固定连接有箱盖(2),所述箱盖(2)的表面开设有凹槽,所述凹槽内固定连接有两个固定板,两个所述固定板相互靠近的一侧转动连接有提手,所述箱体(1)远离铰链的一侧固定连接有活动扣,所述箱盖(2)远离铰链的一侧固定连接有固定扣,所述活动扣与固定扣卡合连接,所述箱体(1)的一侧固定连接有拉环(3),所述箱体(1)内固定连接有挡板,所述箱体(1)的底部固定连接有两个固定杆(10),且两个固定杆(10)固定连接在挡板的两侧,所述固定杆(10)远离箱体(1)底部的一端内套设有升降杆(11),所述箱盖(2)靠近箱体(1)的一侧固定连接有紫外线消毒灯(15)。

2.根据权利要求1所述的一种携带式医学检验箱,其特征在于,所述升降杆(11)远离固定杆(10)的一端固定连接有放置台(12),所述放置台(12)内设有内腔,所述内腔内滑动连接有延伸板,所述延伸板远离内腔的一端延伸至放置台(12)外,所述延伸板在内腔内的一侧固定连接有限位块。

3.根据权利要求1所述的一种携带式医学检验箱,其特征在于,所述箱体(1)内固定连接有放置管(7),所述箱体(1)内设有收容盒(8),所述收容盒(8)内的一侧固定连接有夹爪(9),所述箱体(1)内设有收纳纺织袋(6),所述收纳纺织袋(6)固定连接在挡板的一侧。

4.根据权利要求1所述的一种携带式医学检验箱,其特征在于,所述箱体(1)的一侧设有开口,所述开口内设有滑槽,所述开口内设有有抽屉(4),所述抽屉(4)的两侧固定连接有滑轨,所述滑轨与滑槽滑动连接。

5.根据权利要求4所述的一种携带式医学检验箱,其特征在于,所述箱体(1)靠近抽屉(4)的一侧转动连接有转轴,所述转轴远离箱体(1)的一端固定连接有限位板(5)。

6.根据权利要求1所述的一种携带式医学检验箱,其特征在于,所述升降杆(11)远离挡板的一侧固定连接有外套筒(14),所述外套筒(14)内套设有内伸缩筒(13),所述内伸缩筒(13)靠近外套筒(14)的一端表面开设有开口,所述外套筒(14)内的顶部固定连接有丝杆。

7.根据权利要求6所述的一种携带式医学检验箱,其特征在于,所述丝杆远离外套筒(14)的一端通过开口延伸至内伸缩筒(13)内,所述丝杆延伸至内伸缩筒(13)内的一端固定连接有限位块,所述丝杆的表面套设有弹簧,两个所述固定杆(10)远离挡板的一侧设有开口,所述内伸缩筒(13)通过开口延伸至固定杆(10)外。

一种携带式医学检验箱

技术领域

[0001] 本实用新型涉及一种医学检验技术领域，具体为一种携带式医学检验箱。

背景技术

[0002] 医学检验是对取自人体的材料进行微生物学、免疫学、生物化学、遗传学、血液学、生物物理学、细胞学等方面的检验，从而为预防、诊断、治疗人体疾病和评估人体健康提供信息的一门科学。通过系统学习，我们会了解如何鉴定人的血型、确定一个人是否贫血、肝功能是否正常等等。该学科要求使用各种光电仪器及化学试剂完成实验分析，所以偏重理科，要求有较好的生物、化学基础。

[0003] 目前，医学检验活动需要大量的医学检验器具辅助，但在很多自然灾害或事故现场急救中进行医学检验时，周围环境非常不便，没有平稳的工作台，无法将各个需要使用的医疗器械依次排列好，在需要使用时就拿起使用，现有的医药箱在使用时，需要在箱子内找需要使用的医疗器械，大大影响了工作效率，医学检验的场所受到极大限制，给医务人员增加了工作难度，检验器材与试剂瓶未分离，从而存在试剂瓶与检验器材易虽坏和不易于存取的问题。因此我们对此做出改进，提出一种携带式医学检验箱。

实用新型内容

[0004] 为解决现有技术存在的缺陷，本实用新型提供一种携带式医学检验箱。

[0005] 为了解决上述技术问题，本实用新型提供了如下的技术方案：

[0006] 本实用新型一种携带式医学检验箱，包括箱体，所述箱体的表面一侧固定连接有铰链，所述铰链远离箱体的一侧固定连接有箱盖，所述箱盖的表面开设有凹槽，所述凹槽内固定连接有两个固定板，两个所述固定板相互靠近的一侧转动连接有提手，所述箱体远离铰链的一侧固定连接有活动扣，所述箱盖远离铰链的一侧固定连接有固定扣，所述活动扣与固定扣卡合连接，所述箱体的一侧固定连接有拉环，所述箱体内固定连接有挡板，所述箱体的底部固定连接有两个固定杆，且两个固定杆固定连接在挡板的两侧，所述固定杆远离箱体底部的一端内套设有升降杆，所述箱盖靠近箱体的一侧固定连接有紫外线消毒灯。

[0007] 作为本实用新型的一种优选技术方案，所述升降杆远离固定杆的一端固定连接有放置台，所述放置台内设有内腔，所述内腔内滑动连接有延伸板，所述延伸板远离内腔的一端延伸至放置台外，所述延伸板在内腔内的一侧固定连接有限位块。

[0008] 作为本实用新型的一种优选技术方案，所述箱体内固定连接有放置管，所述箱体内设有收容盒，所述收容盒内的一侧固定连接有夹爪，所述箱体内设有收纳纺织袋，所述收纳纺织袋固定连接在挡板的一侧。

[0009] 作为本实用新型的一种优选技术方案，所述箱体的一侧设有开口，所述开口内设有滑槽，所述开口内设有有抽屉，所述抽屉的两侧固定连接有滑轨，所述滑轨与滑槽滑动连接。

[0010] 作为本实用新型的一种优选技术方案，所述箱体靠近抽屉的一侧转动连接有转

轴，所述转轴远离箱体的一端固定连接有限位板。

[0011] 作为本实用新型的一种优选技术方案，所述升降杆远离挡板的一侧固定连接有外套筒，所述外套筒内套设有内伸缩筒，所述内伸缩筒靠近外套筒的一端表面开设有开口，所述外套筒内的顶部固定连接有丝杆。

[0012] 作为本实用新型的一种优选技术方案，所述丝杆远离外套筒的一端通过开口延伸至内伸缩筒内，所述丝杆延伸至内伸缩筒内的一端固定连接有限位块，所述丝杆的表面套设有弹簧，两个所述固定杆远离挡板的一侧设有开口，所述内伸缩筒通过开口延伸至固定杆外。

[0013] 本实用新型的有益效果是：该种携带式医学检验箱，设置放置台，可以将需要使用的医疗器械直接放置在放置台上，能在使用时直接拿起使用，不需要再浪费时间在医学检验箱内寻找，不影响工作效率，医学检验的场所受到极小限制，给医务人员减少了工作难度，设置放置管，可以使检验器材与试剂瓶分离，不存在试剂瓶与检验器材易虽坏和不易于存取的问题，设置抽屉，可以将一些经常使用的医疗用品放置在抽屉内，内在拿取时减少时间，抽屉的防尘性能良好，能使医疗用品相应的保持干净整洁，设置限位板，可以对抽屉进行限位，在携带者医学检验箱进行移动时，能防止抽屉出现滑出的情况，使抽屉内的医疗用品散落出来，会使医疗用品会被暴露在空气中，容易被感染，设置内伸缩筒，可以将升降杆卡在固定杆上，保证在使用放置台时，放置台不会出现滑落的情况，使在放置台表面的医疗器械掉落到地上，受到感染使医学检验受到影响，设置弹簧，可以保证在需要将升降杆收到固定杆内时，通过按着内伸缩筒，将内伸缩筒收到固定杆内。

附图说明

[0014] 附图用来提供对本实用新型的进一步理解，并且构成说明书的一部分，与本实用新型的实施例一起用于解释本实用新型，并不构成对本实用新型的限制。在附图中：

[0015] 图1是本实用新型一种携带式医学检验箱的立体图；

[0016] 图2是本实用新型一种携带式医学检验箱的内部立体图；

[0017] 图3是本实用新型一种携带式医学检验箱的放置台结构示意图；

[0018] 图4是本实用新型一种携带式医学检验箱的A处放大图。

[0019] 图中：1、箱体；2、箱盖；3、拉环；4、抽屉；5、限位板；6、收纳纺织袋；7、放置管；8、收容盒；9、夹爪；10、固定杆；11、升降杆；12、放置台；13、内伸缩筒；14、外套筒；15、紫外线消毒灯。

具体实施方式

[0020] 以下结合附图对本实用新型的优选实施例进行说明，应当理解，此处所描述的优选实施例仅用于说明和解释本实用新型，并不用于限定本实用新型。

[0021] 实施例：如图1-4所示，本实用新型一种携带式医学检验箱，包括箱体1，箱体1的表面一侧固定连接有铰链，铰链远离箱体1的一侧固定连接有箱盖2，箱盖2的表面开设有凹槽，凹槽内固定连接有两个固定板，两个固定板相互靠近的一侧转动连接有提手，箱体1远离铰链的一侧固定连接有活动扣，箱盖2远离铰链的一侧固定连接有固定扣，活动扣与固定扣卡合连接，箱体1的一侧固定连接有拉环3，箱体1内固定连接有挡板，箱体1的底部固定连

接有两个固定杆10，且两个固定杆10固定连接在挡板的两侧，固定杆10远离箱体1底部的一端内套设有升降杆11，箱盖2靠近箱体1的一侧固定连接有紫外线消毒灯15。

[0022] 其中，升降杆11远离固定杆10的一端固定连接有放置台12，放置台12内设有内腔，内腔内滑动连接有延伸板，延伸板远离内腔的一端延伸至放置台12外，延伸板在内腔内的一侧固定连接有限位块，设置放置台12，可以将需要使用的医疗器械直接放置在放置台12上，能在使用时直接拿起使用，不需要再浪费时间在医学检验箱内寻找，不影响工作效率，医学检验的场所受到极小限制，给医务人员减少了工作难度。

[0023] 其中，箱体1内固定连接有放置管7，箱体1内设有收容盒8，收容盒8内的一侧固定连接有夹爪9，箱体1内设有收纳纺织袋6，收纳纺织袋6固定连接在挡板的一侧，设置放置管7，可以使检验器材与试剂瓶分离，不存在试剂瓶与检验器材易虽坏和不易于存取的问题。

[0024] 其中，箱体1的一侧设有开口，开口内设有滑槽，开口内设有有抽屉4，抽屉4的两侧固定连接有滑轨，滑轨与滑槽滑动连接，设置抽屉4，可以将一些经常使用的医疗用品放置在抽屉4内，内在拿取时减少时间，抽屉4的防尘性能良好，能使医疗用品相应的保持干净整洁。

[0025] 其中，箱体1靠近抽屉4的一侧转动连接有转轴，转轴远离箱体1的一端固定连接有限位板5，设置限位板5，可以对抽屉4进行限位，在携带者医学检验箱进行移动时，能防止抽屉4出现滑出的情况，使抽屉4内的医疗用品散落出来，会使医疗用品会被暴露在空气中，容易被感染。

[0026] 其中，升降杆11远离挡板的一侧固定连接有外套筒14，外套筒14内套设有内伸缩筒13，内伸缩筒13靠近外套筒14的一端表面开设有开口，外套筒14内的顶部固定连接有丝杆，设置内伸缩筒13，可以将升降杆11卡在固定杆10上，保证在使用放置台12时，放置台12不会出现滑落的情况，使在放置台12表面的医疗器械掉落到地上，受到感染使医学检验受到影响。

[0027] 其中，丝杆远离外套筒14的一端通过开口延伸至内伸缩筒13内，丝杆延伸至内伸缩筒13内的一端固定连接有限位块，丝杆的表面套设有弹簧，两个固定杆10远离挡板的一侧设有开口，内伸缩筒13通过开口延伸至固定杆10外，设置弹簧，可以保证在需要将升降杆11收到固定杆10内时，通过按着内伸缩筒13，将内伸缩筒13收到固定杆10内。

[0028] 工作原理：在使用本装置时，使用者可以通过抓住箱盖2表面的提手，便于将医学检验箱携带到工作现场，对患者进行医学检验，将箱体1放置在地面上，再将箱体1卡合在箱盖2上的活动扣掰下来，打开箱盖2将放置台12向上拉，在放置台12底部的升降杆11会在固定杆10内向上移动，在移动到一定位置时，在升降杆11一侧的内伸缩筒13会通过弹簧延伸至固定杆10的表面，将升降杆11卡合在固定杆10上，再将箱体1内的各个医疗器械拿出放置在放置台12的表面，再通过旋转转轴使限位板5移动，使抽屉4能被抽出，来将抽屉4内的医疗用品拿出来使用，设置限位板5，可以对抽屉4进行限位，在携带者医学检验箱进行移动时，能防止抽屉4出现滑出的情况，使抽屉4内的医疗用品散落出来，会使医疗用品会被暴露在空气中，容易被感染。

[0029] 最后应说明的是：在本实用新型的描述中，需要说明的是，术语“竖直”、“上”、“下”、“水平”等指示的方位或位置关系为基于附图所示的方位或位置关系，仅是为了便于描述本实用新型和简化描述，而不是指示或暗示所指的装置或元件必须具有特定的方位、

以特定的方位构造和操作,因此不能理解为对本实用新型的限制。

[0030] 在本实用新型的描述中,还需要说明的是,除非另有明确的规定和限定,术语“设置”、“安装”、“相连”、“连接”应做广义理解,例如,可以是固定连接,也可以是可拆卸连接,或一体地连接;可以是机械连接,也可以是电连接;可以是直接相连,也可以通过中间媒介间接相连,可以是两个元件内部的连通。对于本领域的普通技术人员而言,可以根据具体情况理解上述术语在本实用新型中的具体含义。

[0031] 以上所述仅为本实用新型的优选实施例而已,并不用于限制本实用新型,尽管参照前述实施例对本实用新型进行了详细的说明,对于本领域的技术人员来说,其依然可以对前述各实施例所记载的技术方案进行修改,或者对其中部分技术特征进行等同替换。凡在本实用新型的精神和原则之内,所作的任何修改、等同替换、改进等,均应包含在本实用新型的保护范围之内。

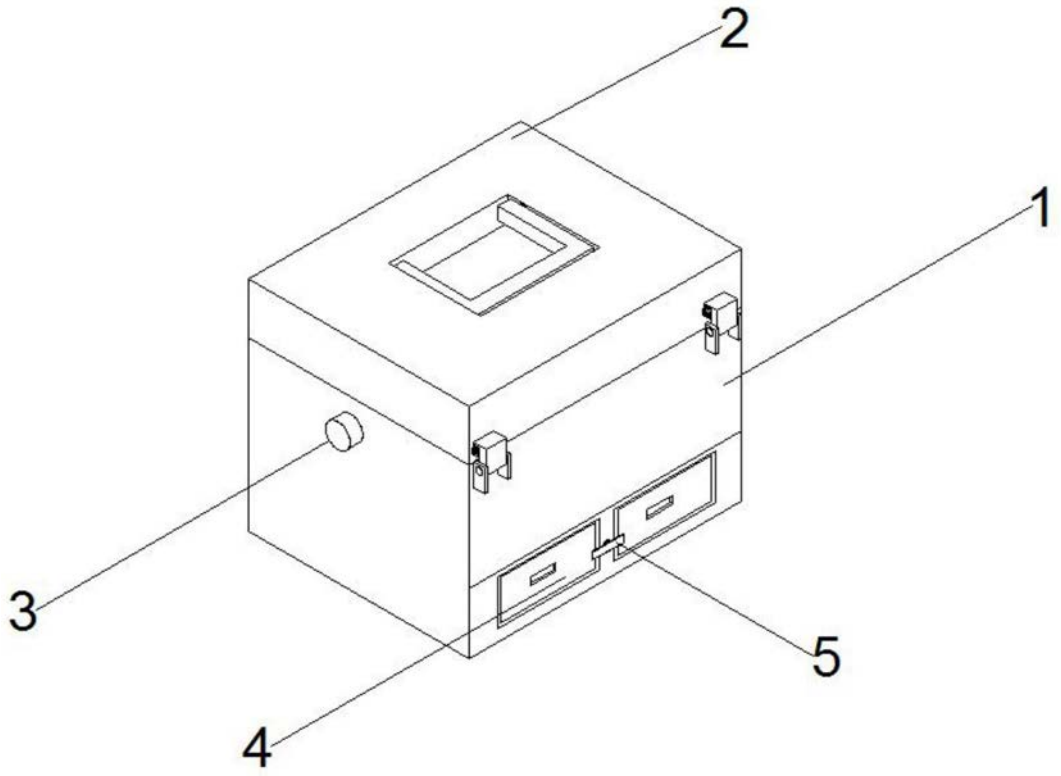

图1

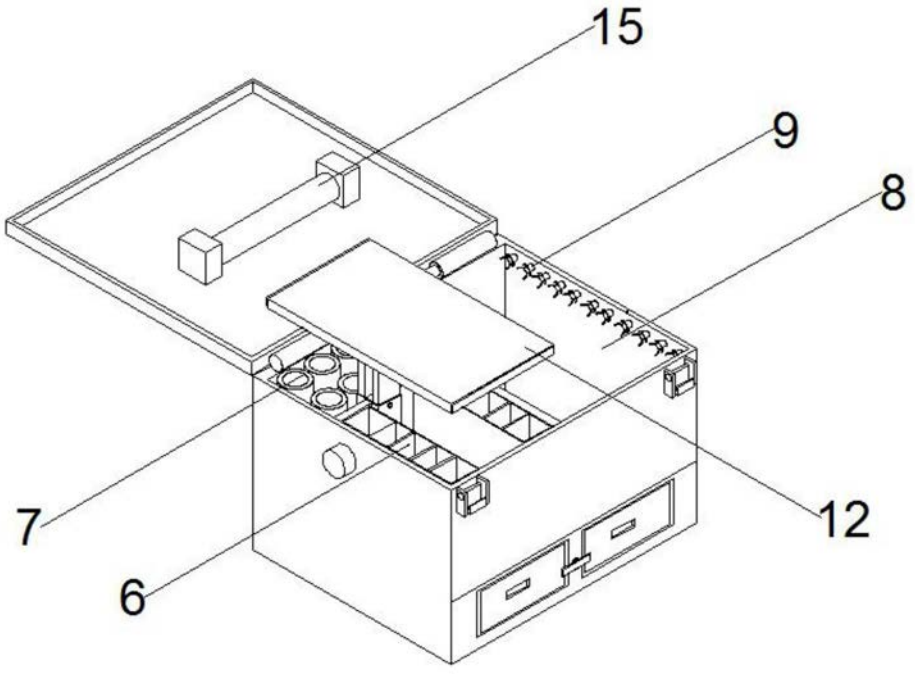

图2

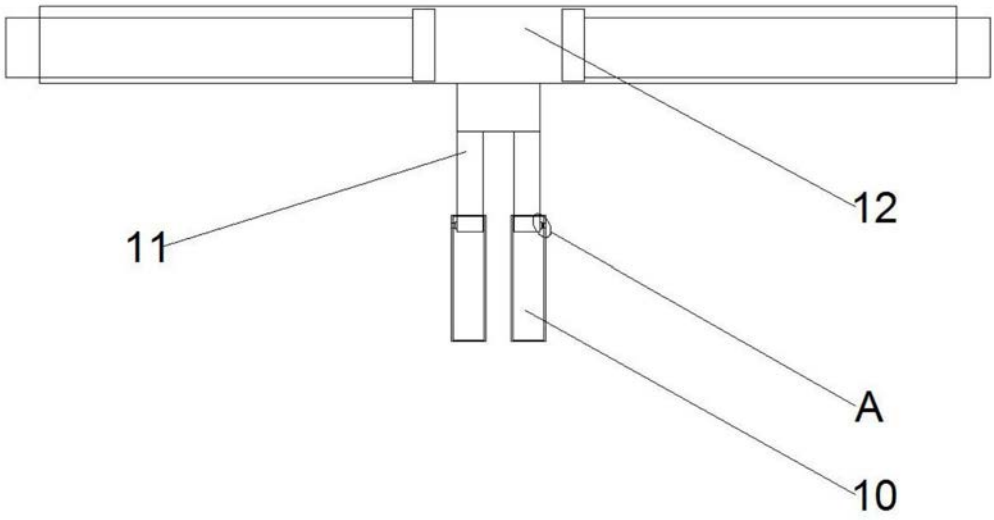

图3

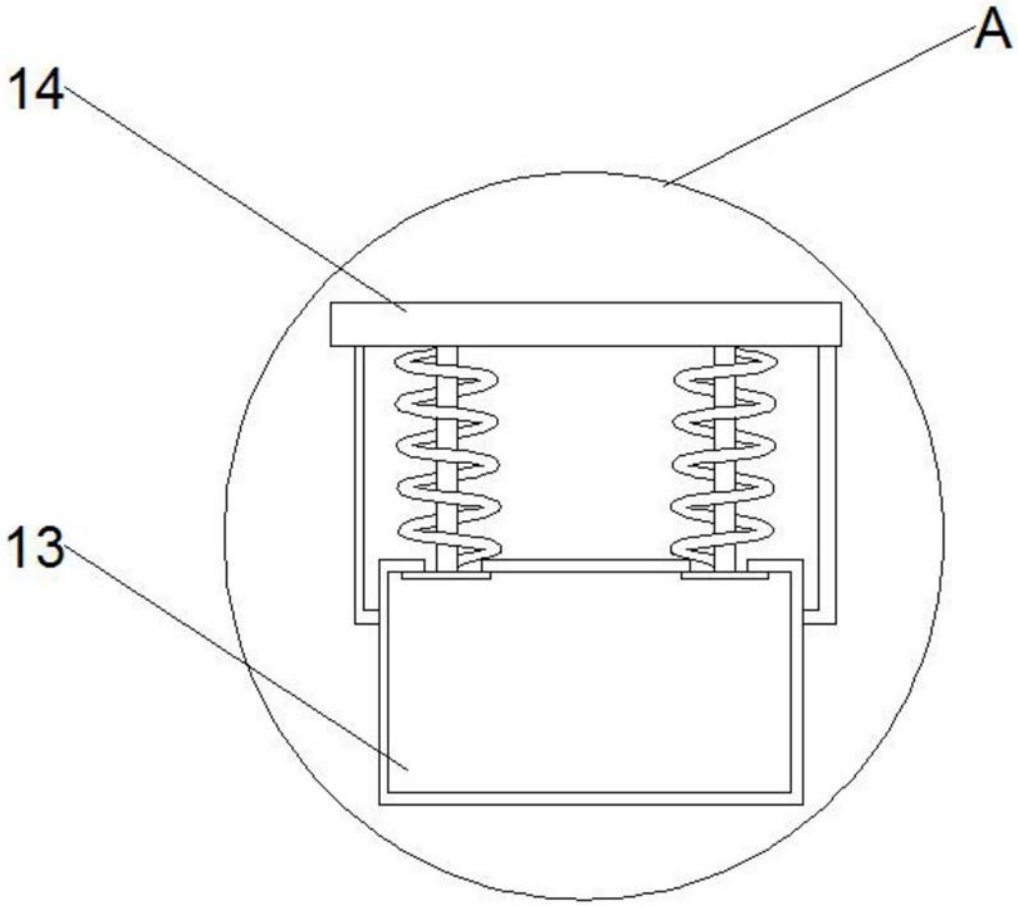

图4