(19)中华人民共和国国家知识产权局

(12)实用新型专利

(10)授权公告号 CN 202623697 U
(45)授权公告日 2012.12.26

(21)申请号 201220139085.8

(22)申请日 2012.04.05

(73)专利权人 简乐嘉
地址 650118 云南省昆明市五华区人民西路380号2118室

(72)发明人 简乐嘉

(51)Int.Cl.
B43L 7/12(2006.01)

权利要求书 1 页 说明书 1 页 附图 1 页

(54)实用新型名称

两用直尺

(57)摘要

一种两用直尺，设计的两用直尺的尺条上设计有连接块，连接块上设计有转动钉与设计的活动尺条连接，用于活动尺条转动角度，通过该设计的两用直尺就能更方便的进行绘图。

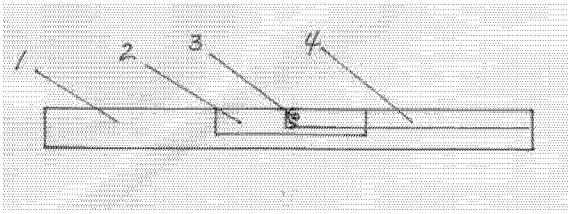

CN 202623697 U

1. 一种两用直尺，其特征在于：设计的两用直尺的尺条上设计有连接块，连接块上设计有转动钉与设计的活动尺条连接，用于活动尺条转动角度。

两用直尺

[0001] 技术领域：一种文具用品。

[0002] 背景技术：为能更方便的使用直尺，这里提供一种方便适用的两用直尺。

[0003] 发明内容：本发明专利提供一种两用直尺。

[0004] 其解决的技术问题所采用的技术方案是：

[0005] 设计的两用直尺的尺条上设计有连接块，连接块上设计有转动钉与设计的活动尺条连接，用于活动尺条转动角度，通过该设计的两用直尺就能更方便的进行绘图。

[0006] 本实新型的有益效果是：

[0007] 由于采用了以上方案本发明专利就能更方便的进行绘图。

[0008] 具体实施方式：

[0009] 下面结合附图和实施例对本发明专利进一步说明。

[0010] 附图说明：

[0011] 附图是本发明专利的结构图，图 1 是平面图，图 2 是活动尺条转动图，图中 1、尺条：2、连接块：3、转动钉：4、活动尺条。

[0012] 如图所示实施例中：

[0013] 设计的两用直尺的尺条 1 上设计有连接块 2，连接块 2 上设计有转动钉 3 与设计的活动尺条 4 连接，用于活动尺条 4 转动角度，通过该设计的两用直尺就能更方便的进行绘图。

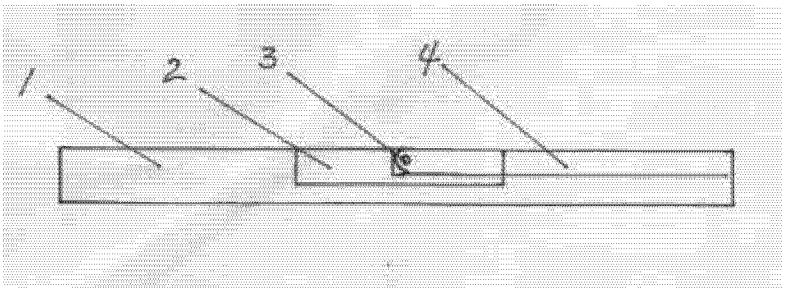

图 1

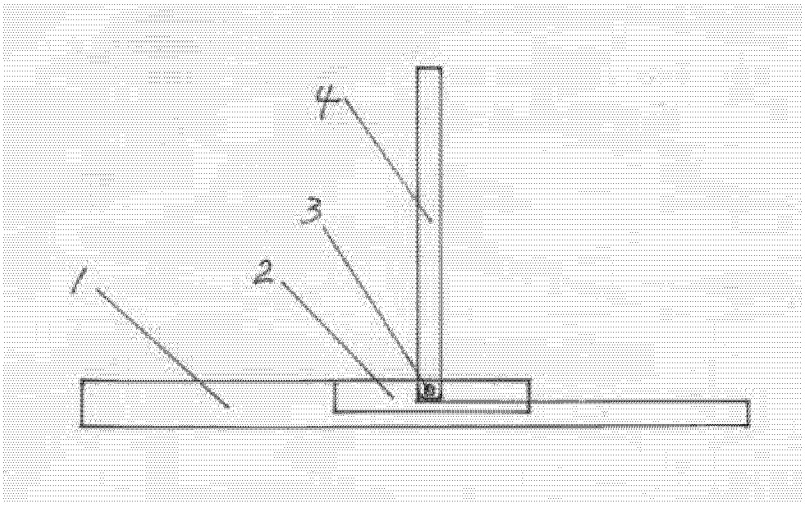

图 2