(19)中华人民共和国国家知识产权局

(12)实用新型专利

(10)授权公告号 CN 213143539 U
(45)授权公告日 2021.05.07

(21)申请号 202021447730.3

(22)申请日 2020.07.21

(73)专利权人 河南业豪幕墙有限公司
地址 450000 河南省郑州市中牟县姚家镇工业园区(罗宋村S223线东侧)

(72)发明人 李长青 李训岭 赵恒达 余荷 魏巍

(74)专利代理机构 郑州欧凯专利代理事务所(普通合伙) 41166
代理人 毛瑞官

(51)Int.Cl.
E04B 2/96(2006.01)

权利要求书1页 说明书3页 附图2页

(54)实用新型名称

一种耐高温的无胶缝石材幕墙结构

(57)摘要

本实用新型属于幕墙技术领域,尤其是一种耐高温的无胶缝石材幕墙结构,针对现有的石材板安装过程复杂的问题,现提出如下方案,其包括幕墙龙骨,所述幕墙龙骨一侧固定安装有连接件的一端,连接件的另一端固定安装有安装板,安装板远离连接件的一侧开设有两个固定槽,两个固定槽分别位于安装板的两侧,固定槽内固定放置有固定杆的一端,固定杆的另一端固定安装有耐高温石材板,固定杆靠近固定槽的一侧开设有第一滑动孔,第一滑动孔内滑动安装有滑动杆,滑动杆的两端均延伸至第一滑动孔外。本实用新型将石材板通过固定杆与安装板固定连接,极大的降低了拆卸的时间,提高了工作效率。

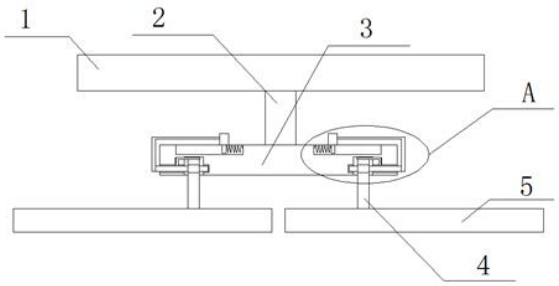

CN 213143539 U

1.一种耐高温的无胶缝石材幕墙结构，包括幕墙龙骨(1)，其特征在于，所述幕墙龙骨(1)一侧固定安装有连接件(2)的一端，连接件(2)的另一端固定安装有安装板(3)，安装板(3)远离连接件(2)的一侧开设有两个固定槽(6)，两个固定槽(6)分别位于安装板(3)的两侧，固定槽(6)内固定放置有固定杆(4)的一端，固定杆(4)的另一端固定安装有耐高温石材板(5)，固定杆(4)靠近固定槽(6)的一侧开设有第一滑动孔(7)，第一滑动孔(7)内滑动安装有滑动杆(10)，滑动杆(10)的两端均延伸至第一滑动孔(7)外。

2.根据权利要求1所述的一种耐高温的无胶缝石材幕墙结构，其特征在于，所述固定槽(6)一侧内壁开设有第二滑动孔(8)，固定槽(6)的另一侧内壁上开设有限位槽(9)，滑动杆(10)的一端延伸至限位槽(9)内，滑动杆(10)的另一端穿过第二滑动孔(8)延伸至安装板(3)外。

3.根据权利要求1所述的一种耐高温的无胶缝石材幕墙结构，其特征在于，所述安装板(3)顶部两侧均开设有滑动槽(11)，滑动槽(11)内滑动安装有滑动块(12)，滑动块(12)的一侧固定安装有弹簧(13)的一端，弹簧(13)的另一端与滑动槽(11)内壁固定连接，滑动块(12)的ID那个不固定安装有固定块(14)。

4.根据权利要求3所述的一种耐高温的无胶缝石材幕墙结构，其特征在于，所述固定块(14)的一侧固定安装有长杆(15)的一端，长杆(15)的另一端与滑动杆(10)延伸至安装板(3)外的一侧固定连接，且长杆(15)呈L型结构。

5.根据权利要求1所述的一种耐高温的无胶缝石材幕墙结构，其特征在于，所述固定槽(6)靠近第二滑动孔(8)的一侧顶部内壁上开设有凹槽(16)，且凹槽(16)位于第二滑动孔(8)的上方。

6.根据权利要求5所述的一种耐高温的无胶缝石材幕墙结构，其特征在于，所述凹槽(16)的底部一侧内壁上开设有通孔(18)，凹槽(16)内滑动安装有档杆(17)，档杆(17)呈L型结构，档杆(17)的一端延伸至固定槽(6)内，档杆(17)的另一端穿过通孔(18)延伸至第二滑动孔(8)内。

一种耐高温的无胶缝石材幕墙结构

技术领域

[0001] 本实用新型涉及幕墙技术领域,尤其涉及一种耐高温的无胶缝石材幕墙结构。

背景技术

[0002] 幕墙是建筑的外墙围护,不承重,像幕布一样挂上去,故又称为“帷幕墙”,是现代大型和高层建筑常用的带有装饰效果的轻质墙体,大多数是有许多缝隙,而且都是有木材建成且易燃。

[0003] 申请号为CN201820933460.3的专利公开了一种无胶缝石材幕墙,其包括有挂件定位件、抵接壁包覆胶条和挂件包覆胶条,挂件定位件的定位凹槽成型在定位角码与第一挂钩后壁的后延伸壁对应的侧壁上,定位夹板与第一挂钩前壁对应并成型在斜向延伸定位壁的内壁上,第一挂钩前壁的外侧对应定位夹板槽成型有定位拼接块,定位拼接块插接在定位夹板槽中,第一挂钩后壁的后延伸壁外侧对应定位凹槽凸出成型有定位凸块,定位凸块插接在挂件定位件的定位凹槽中,抵接壁包覆胶条包覆在挂件抵接壁的端部上,挂件包覆胶条包覆在第一挂钩后壁的水平延伸壁端部上、第二挂钩后壁的水平延伸壁端部上;具有挂件安装定位方便、挂件定位安装工作量少及挂件在实现静音安装时安装顺畅的特点。

[0004] 然而,该专利在使用过程中,石材容易损坏,但是幕墙与石材安装过程复杂,需要花费大量的时间来进行拆卸,工作效率低下。

实用新型内容

[0005] 本实用新型的目的是为了解决现有技术中存在的缺点,而提出的一种耐高温的无胶缝石材幕墙结构。

[0006] 为了实现上述目的,本实用新型采用了如下技术方案:

[0007] 一种耐高温的无胶缝石材幕墙结构,包括幕墙龙骨,所述幕墙龙骨一侧固定安装有连接件的一端,连接件的另一端固定安装有安装板,安装板远离连接件的一侧开设有两个固定槽,两个固定槽分别位于安装板的两侧,固定槽内固定放置有固定杆的一端,固定杆的另一端固定安装有耐高温石材板,固定杆靠近固定槽的一侧开设有第一滑动孔,第一滑动孔内滑动安装有滑动杆,滑动杆的两端均延伸至第一滑动孔外。

[0008] 优选的,所述固定槽一侧内壁开设有第二滑动孔,固定槽的另一侧内壁上开设有限位槽,滑动杆的一端延伸至限位槽内,滑动杆的另一端穿过第二滑动孔延伸至安装板外。

[0009] 优选的,所述安装板顶部两侧均开设有滑动槽,滑动槽内滑动安装有滑动块,滑动块的一侧固定安装有弹簧的一端,弹簧的另一端与滑动槽内壁固定连接,滑动块的ID那个不固定安装有固定块。

[0010] 优选的,所述固定块的一侧固定安装有长杆的一端,长杆的另一端与滑动杆延伸至安装板外的一侧固定连接,且长杆呈L型结构。

[0011] 优选的,所述固定槽靠近第二滑动孔的一侧顶部内壁上开设有凹槽,且凹槽位于第二滑动孔的上方。

[0012] 优选的，所述凹槽的底部一侧内壁上开设有通孔，凹槽内滑动安装有档杆，档杆呈L型结构，档杆的一端延伸至固定槽内，档杆的另一端穿过通孔延伸至第二滑动孔内。

[0013] 与现有技术相比，本实用新型的有益效果是：

[0014] 本实用新型中，所述一种耐高温的无胶缝石材幕墙结构，当需要更换耐高温石材板的时候，首先滑动固定块，固定块带动长杆，长杆带动滑动块，滑动块脱离第一滑动孔和第二滑动孔和限位槽，然后将耐高温石材板取出，然后凹槽内的档杆下落，挡住滑动杆，当更换好耐高温石材板的时候，固定杆带动档杆，档杆脱离第二滑动孔，然后滑动杆重新卡进限位槽和第一滑动孔和第二滑动孔，从而达到快速拆卸的目的。

[0015] 本实用新型将石材板通过固定杆与安装板固定连接，极大的降低了拆卸的时间，提高了工作效率。

附图说明

[0016] 图1为本实用新型提出的一种耐高温的无胶缝石材幕墙结构的正面结构示意图；

[0017] 图2为本实用新型提出的一种耐高温的无胶缝石材幕墙结构的A部分结构示意图；

[0018] 图3为本实用新型提出的一种耐高温的无胶缝石材幕墙结构的B部分结构示意图。

[0019] 图中：1幕墙龙骨、2连接件、3安装板、4固定杆、5耐高温石材板、6固定槽、7第一滑动孔、8第二滑动孔、9限位槽、10滑动杆、11滑动槽、12滑动块、13弹簧、14固定块、15长杆、16凹槽、17档杆、18通孔。

具体实施方式

[0020] 下面将结合本实用新型实施例中的附图，对本实用新型实施例中的技术方案进行清楚、完整地描述，显然，所描述的实施例仅仅是本实用新型一部分实施例，而不是全部的实施例。

[0021] 实施例一

[0022] 参照图1-3，一种耐高温的无胶缝石材幕墙结构，包括幕墙龙骨1，幕墙龙骨1一侧固定安装有连接件2的一端，连接件2的另一端固定安装有安装板3，安装板3远离连接件2的一侧开设有两个固定槽6，两个固定槽6分别位于安装板3的两侧，固定槽6内固定放置有固定杆4的一端，固定杆4的另一端固定安装有耐高温石材板5，固定杆4靠近固定槽6的一侧开设有第一滑动孔7，第一滑动孔7内滑动安装有滑动杆10，滑动杆10的两端均延伸至第一滑动孔7外，连接件2用于连接，第一滑动孔7用于固定，固定槽6用于固定。

[0023] 本实用新型中，固定槽6一侧内壁开设有第二滑动孔8，固定槽6的另一侧内壁上开设有限位槽9，滑动杆10的一端延伸至限位槽9内，滑动杆10的另一端穿过第二滑动孔8延伸至安装板3外，限位槽9用于固定。

[0024] 本实用新型中，安装板3顶部两侧均开设有滑动槽11，滑动槽11内滑动安装有滑动块12，滑动块12的一侧固定安装有弹簧13的一端，弹簧13的另一端与滑动槽11内壁固定连接，滑动块12的ID那个不固定安装有固定块14，滑动块12用于滑动。

[0025] 本实用新型中，固定块14的一侧固定安装有长杆15的一端，长杆15的另一端与滑动杆10延伸至安装板3外的一侧固定连接，且长杆15呈L型结构，长杆15用于连接。

[0026] 本实用新型中，固定槽6靠近第二滑动孔8的一侧顶部内壁上开设有凹槽16，且凹

槽16位于第二滑动孔8的上方，第二滑动孔8用于滑动。

[0027] 本实用新型中，凹槽16的底部一侧内壁上开设有通孔18，凹槽16内滑动安装有档杆17，档杆17呈L型结构，档杆17的一端延伸至固定槽6内，档杆17的另一端穿过通孔18延伸至第二滑动孔8内，档杆17用于抵挡。

[0028] 实施例二

[0029] 一种耐高温的无胶缝石材幕墙结构，包括幕墙龙骨1，幕墙龙骨1一侧固定焊接有连接件2的一端，连接件2的另一端固定焊接有安装板3，安装板3远离连接件2的一侧凿有两个固定槽6，两个固定槽6分别位于安装板3的两侧，固定槽6内固定放置有固定杆4的一端，固定杆4的另一端固定焊接有耐高温石材板5，固定杆4靠近固定槽6的一侧凿有第一滑动孔7，第一滑动孔7内滑动安装有滑动杆10，滑动杆10的两端均延伸至第一滑动孔7外。

[0030] 本实用新型中，固定槽6一侧内壁凿有第二滑动孔8，固定槽6的另一侧内壁上凿有限位槽9，滑动杆10的一端延伸至限位槽9内，滑动杆10的另一端穿过第二滑动孔8延伸至安装板3外。

[0031] 本实用新型中，安装板3顶部两侧均凿有滑动槽11，滑动槽11内滑动安装有滑动块12，滑动块12的一侧固定焊接有弹簧13的一端，弹簧13的另一端与滑动槽11内壁固定连接，滑动块12的ID那个不固定焊接有固定块14。

[0032] 本实用新型中，固定块14的一侧固定焊接有长杆15的一端，长杆15的另一端与滑动杆10延伸至安装板3外的一侧固定连接，且长杆15呈L型结构。

[0033] 本实用新型中，固定槽6靠近第二滑动孔8的一侧顶部内壁上凿有凹槽16，且凹槽16位于第二滑动孔8的上方。

[0034] 本实用新型中，凹槽16的底部一侧内壁上凿有通孔18，凹槽16内滑动安装有档杆17，档杆17呈L型结构，档杆17的一端延伸至固定槽6内，档杆17的另一端穿过通孔18延伸至第二滑动孔8内。

[0035] 本实用新型中，所述一种耐高温的无胶缝石材幕墙结构，当需要更换耐高温石材板5的时候，首先滑动固定块14，固定块14带动长杆15，长杆15带动滑动块12，滑动块12脱离第一滑动孔7和第二滑动孔8和限位槽9，然后将耐高温石材板5取出，然后凹槽16内的档杆17下落，挡住滑动杆10，当更换好耐高温石材板5的时候，固定杆4带动档杆17，档杆17脱离第二滑动孔8，然后滑动杆10重新卡进限位槽9和第一滑动孔7和第二滑动孔8，从而达到快速拆卸的目的。

[0036] 以上所述，仅为本实用新型较佳的具体实施方式，但本实用新型的保护范围并不局限于此，任何熟悉本技术领域的技术人员在本实用新型揭露的技术范围内，根据本实用新型的技术方案及其实用新型构思加以等同替换或改变，都应涵盖在本实用新型的保护范围之内。

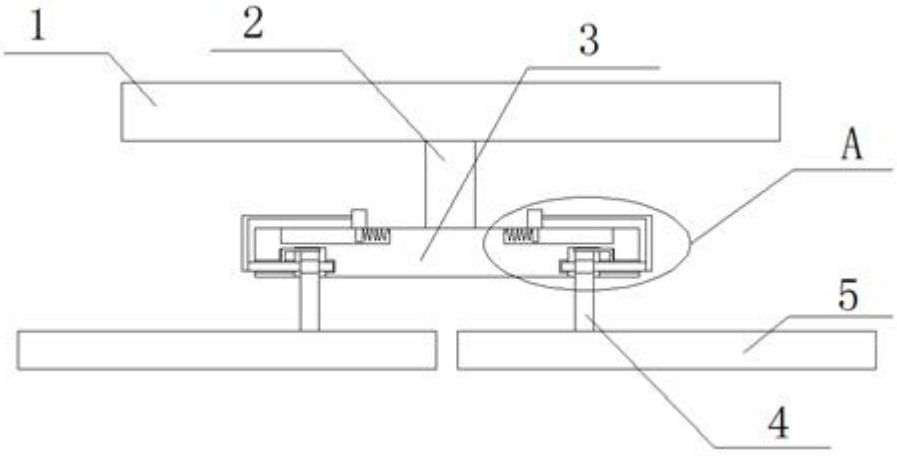

图1

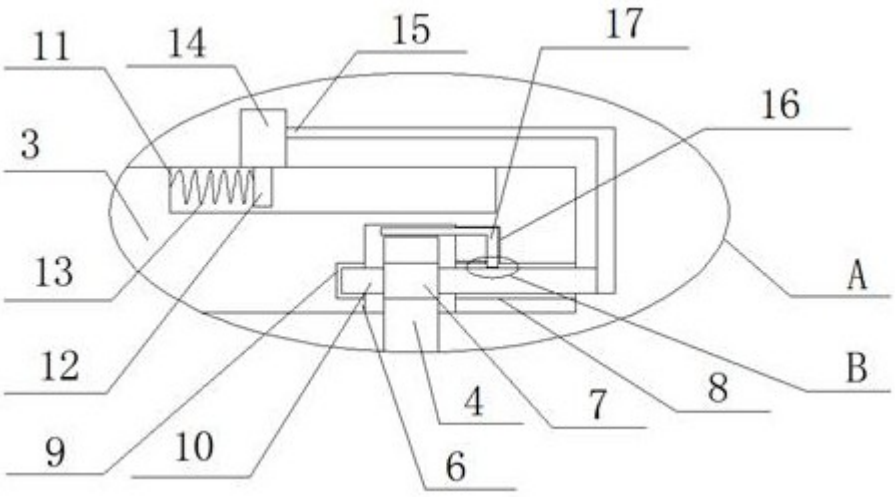

图2

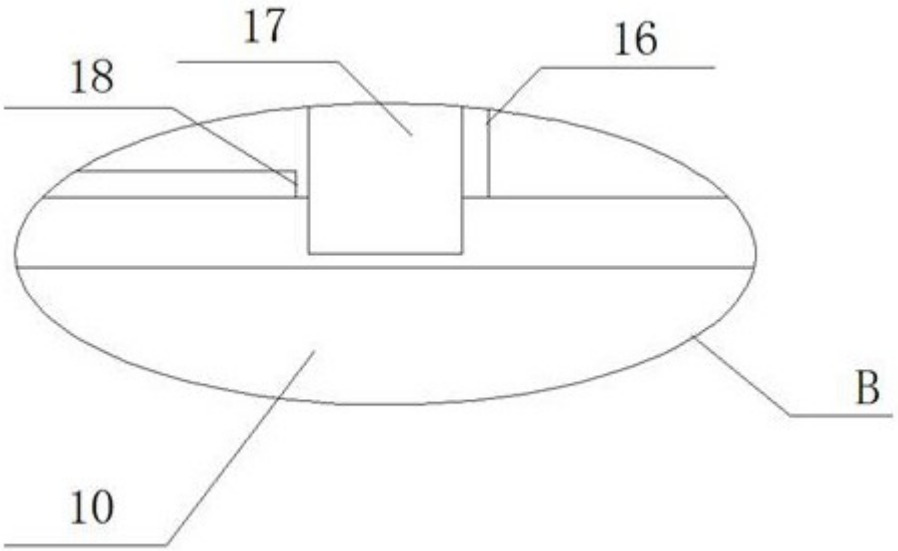

图3