(19)国家知识产权局

(12)实用新型专利

(10)授权公告号 CN 218219556 U
(45)授权公告日 2023.01.06

(21)申请号 202221048419.0

(22)申请日 2022.05.05

(73)专利权人 乌鲁木齐世纪恒泰家具有限公司
地址 830000 新疆维吾尔自治区乌鲁木齐市米东区米东北路4566号

(72)发明人 贾建筑 高峰雷 王燕社

(74)专利代理机构 重庆百润洪知识产权代理有限公司 50219
专利代理师 尹洪剑

(51)Int.Cl.
A47B 61/00(2006.01)
A61L 2/10(2006.01)
A61L 2/24(2006.01)
A61L 2/26(2006.01)

权利要求书1页 说明书3页 附图2页

(54)实用新型名称

智能除菌衣柜

(57)摘要

本实用新型涉及衣柜技术领域，具体为智能除菌衣柜，包括柜体、柜门、控制装置、滑杆和隔板，所述柜体内设置有除菌腔，所述除菌腔的腔体顶部设置有顶部除菌组件，所述除菌腔的腔体底部设置有底部除菌组件，所述隔板的左右两侧均设置有分隔除菌组件，所述顶部除菌组件、底部除菌组件和分隔除菌组件均电性连接所述控制装置；实际应用中，使用时，调整两块隔板之间的距离，将衣物挂在两块隔板之间的滑杆上，通过顶部除菌组件和底部除菌组件从衣物上方和下方对衣物进行除菌，通过两块隔板上的分隔除菌组件对衣物正反面进行除菌；本实用新型杀菌效果好，不会有难闻气味，不会对人体造成伤害，充分满足了人们的使用需求。

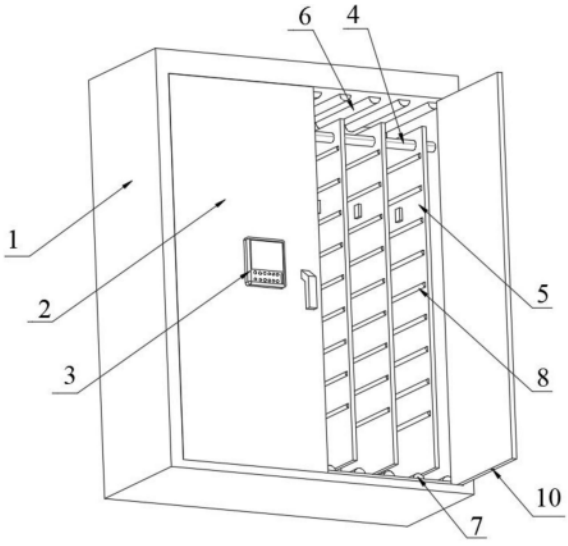

CN 218219556 U

1.智能除菌衣柜,其特征在于:包括柜体(1),设置于所述柜体(1)内的除菌腔(11),设置于所述柜体(1)正面的柜门(2),以及设置于所述柜门(2)正面的控制装置(3),所述除菌腔(11)内水平设置有两根滑杆(4),滑动连接在所述滑杆(4)上的多块隔板(5),所述除菌腔(11)的腔体顶部设置有顶部除菌组件(6),所述除菌腔(11)的腔体底部设置有底部除菌组件(7),所述隔板(5)的左右两侧均设置有分隔除菌组件(8),所述顶部除菌组件(6)、底部除菌组件(7)和分隔除菌组件(8)均电性连接所述控制装置(3)。

2.根据权利要求1所述的智能除菌衣柜,其特征在于:所述顶部除菌组件(6)、底部除菌组件(7)和分隔除菌组件(8)均为多根紫外线杀菌灯管。

3.根据权利要求1所述的智能除菌衣柜,其特征在于:所述柜体(1)背面等距设置有多个连通所述除菌腔(11)的排气孔(12),所述排气孔(12)靠近所述柜体(1)的顶部设置。

4.根据权利要求1所述的智能除菌衣柜,其特征在于:还包括正对设置的多组红外线发射装置(91)和红外线接收装置(92),所述红外线发射装置(91)和红外线接收装置(92)分别设置于相邻两块所述隔板(5)的正对面上,所述红外线发射装置(91)和红外线接收装置(92)均电性连接所述控制装置(3)。

5.根据权利要求1所述的智能除菌衣柜,其特征在于:所述柜门(2)的底端设置有位移感应传感器(10),所述位移感应传感器(10)电性连接所述控制装置(3)。

6.根据权利要求1所述的智能除菌衣柜,其特征在于:所述控制装置(3)包括电性连接的触控显示器和控制器。

智能除菌衣柜

技术领域

[0001] 本实用新型涉及衣柜技术领域，具体为智能除菌衣柜。

背景技术

[0002] 衣柜是家居生活中不可缺少的家具，主要用来存储衣物。衣柜中放置的一年四季的衣物，对于不是当季的衣物很少有时间可以拿出来利用太阳杀菌，而且很多当天穿过的大件衣物没有来得及清理的很容易将沾染的灰尘和细菌带入衣柜中，导致细菌的滋生，影响身体健康。

[0003] 现有授权公告号为CN206808961U的中国专利公开了一种智能除菌干衣柜，其包括衣柜本体及加热装置，衣柜本体包括储物箱及抽屉箱，储物箱设置在抽屉箱上方，抽屉箱设置有第一抽屉及第二抽屉，第二抽屉设置有第二抽屉架，第一抽屉设置在两第二抽屉之间，第一抽屉设置有第一抽屉架，加热装置固定设置在第一抽屉架内，第一抽屉后侧面间隔开设有若干第三气孔，第一抽屉两侧开设有第一通孔。通过在衣柜本体内固定设置加热装置，利用静音风机将发热器发出的热量随同臭氧发生器产生的臭氧一同进行传送，使得带有臭氧的热风分别流经第二柜体及第一柜体，实现衣柜本体内部的深度除湿，长期保持衣柜本体内部的整体干燥性能，有效破坏细菌螨虫的生成环境，生活质量得到提高。

[0004] 但在实际应用中上述方案存在以下问题：首先，采用静音风机将带有热量的臭氧散发到衣柜中的杀菌方式只能对衣物的表面进行杀菌，杀菌不够彻底，导致杀菌效果差；其次，由于臭氧本身具有难闻的气味，长期使用臭氧给衣物杀菌，极易导致衣物携带难闻气味，此外，人体吸入过量臭氧对人体存在一定伤害，因此，利用臭氧对衣物进行杀菌的杀菌方式已无法满足人们的使用需求。

实用新型内容

[0005] 本实用新型的目的在于针对上述的不足，提供一种杀菌效果好，不会有难闻气味，不会对人体造成伤害，充分满足了人们使用需求的智能除菌衣柜。

[0006] 为了实现上述目的，本实用新型采用了如下技术方案：

[0007] 智能除菌衣柜，包括柜体，设置于所述柜体内的除菌腔，设置于所述柜体正面的柜门，以及设置于所述柜门正面的控制装置，所述除菌腔内水平设置有两根滑杆，滑动连接在所述滑杆上的多块隔板，所述除菌腔的腔体顶部设置有顶部除菌组件，所述除菌腔的腔体底部设置有底部除菌组件，所述隔板的左右两侧均设置有分隔除菌组件，所述顶部除菌组件、底部除菌组件和分隔除菌组件均电性连接所述控制装置。

[0008] 进一步，所述顶部除菌组件、底部除菌组件和分隔除菌组件均为多根紫外线杀菌灯管。

[0009] 进一步，所述柜体背面等距设置有多个连通所述除菌腔的排气孔，所述排气孔靠近所述柜体的顶部设置。

[0010] 进一步，还包括正对设置的多组红外线发射装置和红外线接收装置，所述红外线

发射装置和红外线接收装置分别设置于相邻两块所述隔板的正对面上，所述红外线发射装置和红外线接收装置均电性连接所述控制装置。

[0011] 进一步，所述柜门的底端设置有位移感应传感器，所述位移感应传感器电性连接所述控制装置。

[0012] 进一步，所述控制装置包括电性连接的触控显示器和控制器。

[0013] 本实用新型的有益效果是：

[0014] 实际应用中，使用时，调整两块隔板之间的距离，将衣物挂在两块隔板之间的滑杆上，通过顶部除菌组件和底部除菌组件从衣物上方和下方对衣物进行除菌，通过两块隔板上的分隔除菌组件对衣物正反面进行除菌；本实用新型杀菌效果好，不会有难闻气味，不会对人体造成伤害，充分满足了人们的使用需求。

附图说明

[0015] 图1是本实用新型的整体结构示意图；

[0016] 图2是本实用新型的主视图；

[0017] 图3是本实用新型中滑杆和隔板的结构示意图；

[0018] 附图标记：柜体1；除菌腔11；排气孔12；柜门2；控制装置3；滑杆4；隔板5；顶部除菌组件6；底部除菌组件7；分隔除菌组件8；红外线发射装置91；红外线接收装置92；位移感应传感器10。

具体实施方式

[0019] 如图1、图2和图3所示，智能除菌衣柜，包括柜体1，设置于所述柜体1内的除菌腔11，设置于所述柜体1正面的柜门2，以及设置于所述柜门2正面的控制装置3，所述除菌腔11内水平设置有两根滑杆4，滑动连接在所述滑杆4上的多块隔板5，所述除菌腔11的腔体顶部设置有顶部除菌组件6，所述除菌腔11的腔体底部设置有底部除菌组件7，所述隔板5的左右两侧均设置有分隔除菌组件8，所述顶部除菌组件6、底部除菌组件7和分隔除菌组件8均电性连接所述控制装置3。

[0020] 使用时，调整两块隔板5之间的距离，将衣物挂在两块隔板5之间的滑杆4上，通过顶部除菌组件6和底部除菌组件7从衣物上方和下方对衣物进行除菌，通过两块隔板5上的分隔除菌组件8对衣物正反面进行除菌；本实用新型杀菌效果好，不会有难闻气味，不会对人体造成伤害，充分满足了人们的使用需求。

[0021] 如图1、图2和图3所示，所述顶部除菌组件6、底部除菌组件7和分隔除菌组件8均为多根紫外线杀菌灯管；本实施例中，通过多根紫外线杀菌灯管给衣物的杀菌，杀菌效果好，不会产生难闻气味。

[0022] 如图1、图2和图3所示，所述柜体1背面等距设置有多个连通所述除菌腔11的排气孔12，所述排气孔12靠近所述柜体1的顶部设置；本实施例中，通过排气孔12可排出柜体1内的多余水汽。

[0023] 如图1、图2和图3所示，还包括正对设置的多组红外线发射装置91和红外线接收装置92，所述红外线发射装置91和红外线接收装置92分别设置于相邻两块所述隔板5的正对面上，所述红外线发射装置91和红外线接收装置92均电性连接所述控制装置3；本实施例

中，当两块隔板5之间未放置衣物时，红外线发射装置91发设的红外线能被红外线接收装置92接收；当两块隔板5之间放置有衣物时，红外线发射装置91发设的红外线无法被红外线接收装置92接收，控制装置3自动控制两块隔板5上的分隔除菌组件8给衣物正反面杀菌。

[0024] 如图1、图2和图3所示，所述柜门2的底端设置有位移感应传感器10，所述位移感应传感器10电性连接所述控制装置3；本实施例中，当位移感应传感器10感应到柜门2打开时，控制装置3控制顶部除菌组件6、底部除菌组件7和分隔除菌组件8自动关闭，使用更安全可靠。

[0025] 如图1、图2和图3所示，所述控制装置3包括电性连接的触控显示器和控制器；本实施例中，通过控制器可控制顶部除菌组件6、底部除菌组件7和分隔除菌组件8，通过触控显示器可输入和显示控制内容。

[0026] 本文中所描述的具体实施例仅仅是对本实用新型精神作举例说明。本实用新型所属技术领域的技术人员可以对所描述的具体实施例做各种各样的修改或补充或采用类似的方式替代，但并不会偏离本实用新型的精神所定义的范围。

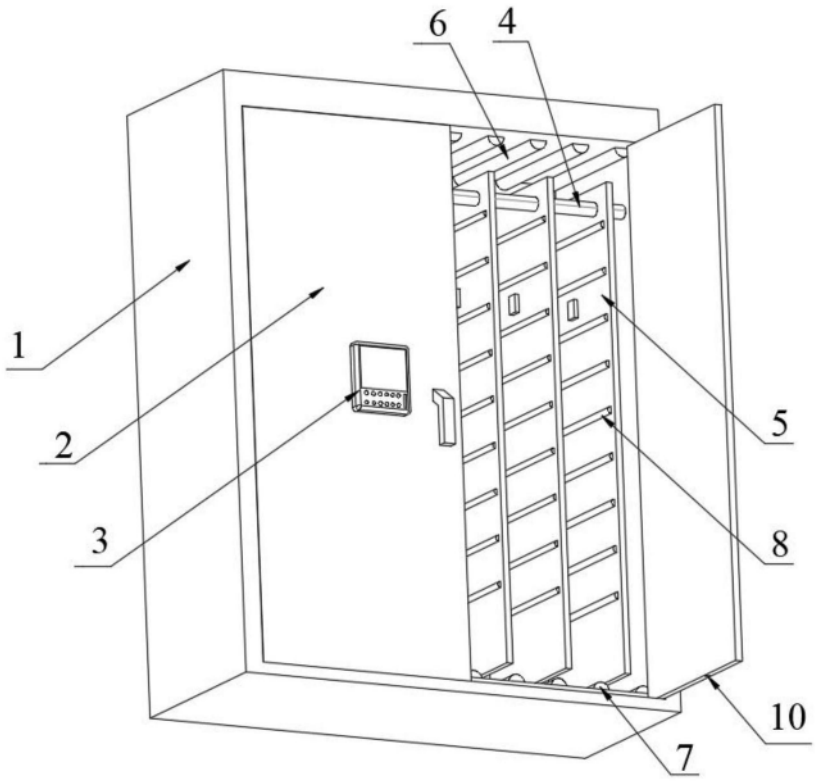

图1

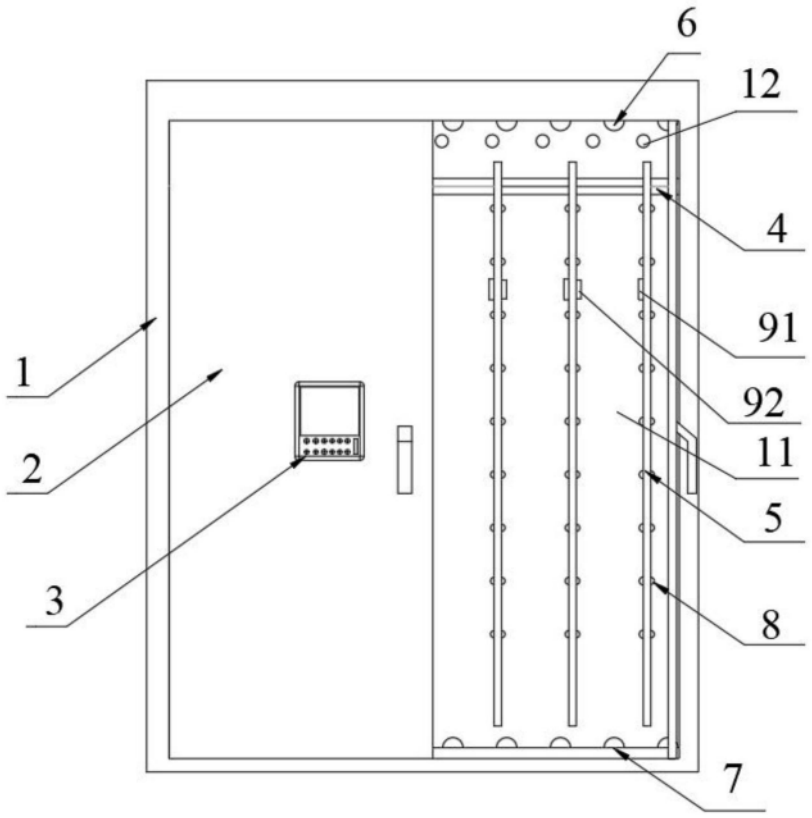

图2

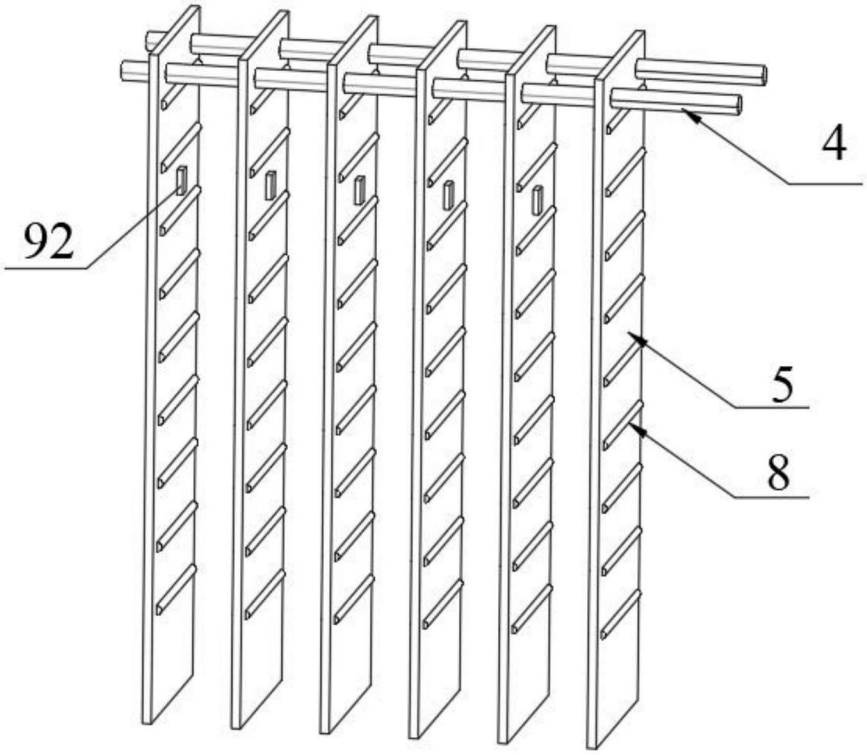

图3