(19)中华人民共和国国家知识产权局

(12)实用新型专利

(10)授权公告号 CN 201916848 U
(45)授权公告日 2011.08.03

(21)申请号 201020679128.2

(22)申请日 2010.12.24

(73)专利权人 广州德旺塑料制品有限公司
地址 510900 广东省广州市从化明珠工业园工业南路 12 号

(72)发明人 罗丽冰

(74)专利代理机构 广州嘉权专利商标事务所有限公司 44205
代理人 李柏林

(51)Int.Cl.
F21V 3/02(2006.01)

权利要求书 1 页 说明书 2 页 附图 4 页

(54)实用新型名称

一种圆球状灯罩

(57)摘要

本实用新型公开了一种圆球状灯罩，包括上部固定板、下部固定板、至少两块片状塑料片、至少两块塑料围片和塑料花，所述上部固定板和下部固定板都为圆环结构且均匀分布有多个圆孔，所述片状塑料片上部卡扣钩住上部固定板的圆孔、下部卡扣钩住下部固定板的圆孔，塑料围片围成环状固定在片状塑料片上，塑料花固定在塑料围片上，还包括固定在上部固定板中央的带线缆灯头。本实用新型各部件都是由塑料片材连接而成，具有轻便、拆装运输简单方便等优点，组装后形成的片状灯罩外形美观大方，结构新颖高雅，性价比高，艺术感强。本实用新型作为一种圆球状灯罩广泛应用于家居装饰中。

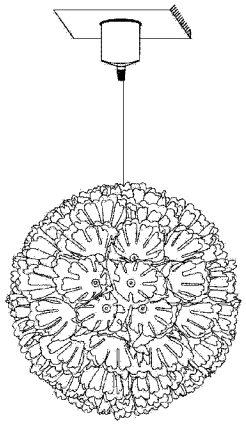

CN 201916848 U

1. 一种圆球状灯罩，其特征在于：包括上部固定板（1）、下部固定板（2）、至少两块片状塑料片（3）、至少两块塑料围片（4）和塑料花（6），所述上部固定板（1）和下部固定板（2）都为圆环结构且均匀分布有多个圆孔（9，10），所述片状塑料片（3）上部卡扣（7）钩住上部固定板（1）的圆孔（9）、下部卡扣（8）钩住下部固定板（2）的圆孔（10），塑料围片（4）围成环状固定在片状塑料片（3）上，塑料花（6）固定在塑料围片（4）上，还包括固定在上部固定板（1）中央的带线缆灯头（5）。

2. 根据权利要求 1 所述的一种圆球状灯罩，其特征在于：所述上部固定板（1）和下部固定板（2）均为塑料板。

一种圆球状灯罩

技术领域

[0001] 本实用新型涉及一种灯饰装置，特别是一种圆球状灯罩。

背景技术

[0002] 随着人们生活水平的提高，人们对家居环境的要求也随着提高，吊灯在装饰、美化人们居住环境已十分普遍，但是现在的吊灯一般都过于单调，外形古板不美观，起不到装饰家居的作用，有些采用贵重属材料做成的吊灯，如水晶吊灯，由于吊灯价格昂贵，所以只有小部分人能买得起并用得起，而且这种贵重吊灯运输麻烦，容易造成吊灯在运输过程中被损坏，传统吊灯已经满足不了小资消费者既想少花钱又想花心思美化自己家居的需求。

实用新型内容

[0003] 为了解决上述的技术问题，本实用新型的目的是提供一种外形美观、立体效果好、艺术观赏性高的圆球状灯罩。

[0004] 本实用新型解决其技术问题所采用的技术方案是：

[0005] 一种圆球状灯罩，包括上部固定板、下部固定板、至少两块片状塑料片、至少两块塑料围片和塑料花，所述上部固定板和下部固定板都为圆环结构且均匀分布有多个圆孔，所述片状塑料片上部卡扣钩住上部固定板的圆孔、下部卡扣钩住下部固定板的圆孔，塑料围片围成环状固定在片状塑料片上，塑料花固定在塑料围片上，还包括固定在上部固定板中央的带线缆灯头。

[0006] 进一步作为优选的实施方式，所述上部固定板和下部固定板均为塑料板。

[0007] 本实用新型的有益效果是：本实用新型各部件都是由塑料片材连接而成，具有轻便、拆装运输简单方便等优点，组装后形成的圆球状灯罩外形美观大方，结构新颖高雅，性价比高，艺术感强。

附图说明

[0008] 下面结合附图和实施例对本实用新型作进一步说明。

[0009] 图 1 是本实用新型的外观立体图；

[0010] 图 2 是本实用新型上下部固定板以及片状塑料板的组装图；

[0011] 图 3 是本实用新型的第一分解结构图；

[0012] 图 4 是本实用新型的第二分解结构图；

[0013] 图 5 是本实用新型的塑料花结构图。

具体实施方式

[0014] 参照图 1 至图 5，一种圆球状灯罩，包括上部固定板 1、下部固定板 2、至少两块片状塑料片 3、至少两块塑料围片 4 和塑料花 6，所述上部固定板 1 和下部固定板 2 都为圆环结构且均匀分布有多个圆孔 9，10，所述片状塑料片 3 上部卡扣 7 钩住上部固定板 1 的圆孔

9、下部卡扣 8 钩住下部固定板 2 的圆孔 10，塑料围片 4 围成环状固定在片状塑料片 3 上，塑料花 6 固定在塑料围片 4 上，还包括固定在上部固定板 1 中央的带线缆灯头 5。

[0015] 进一步作为优选的实施方式，所述上部固定板 1 和下部固定板 2 均为塑料板。

[0016] 以上是对本实用新型的较佳实施进行了具体说明，但本实用新型创造并不限于所述实施例，熟悉本领域的技术人员在不违背本实用新型精神的前提下还可作出种种的等同变形或替换，这些等同的变型或替换均包含在本申请权利要求所限定的范围内。

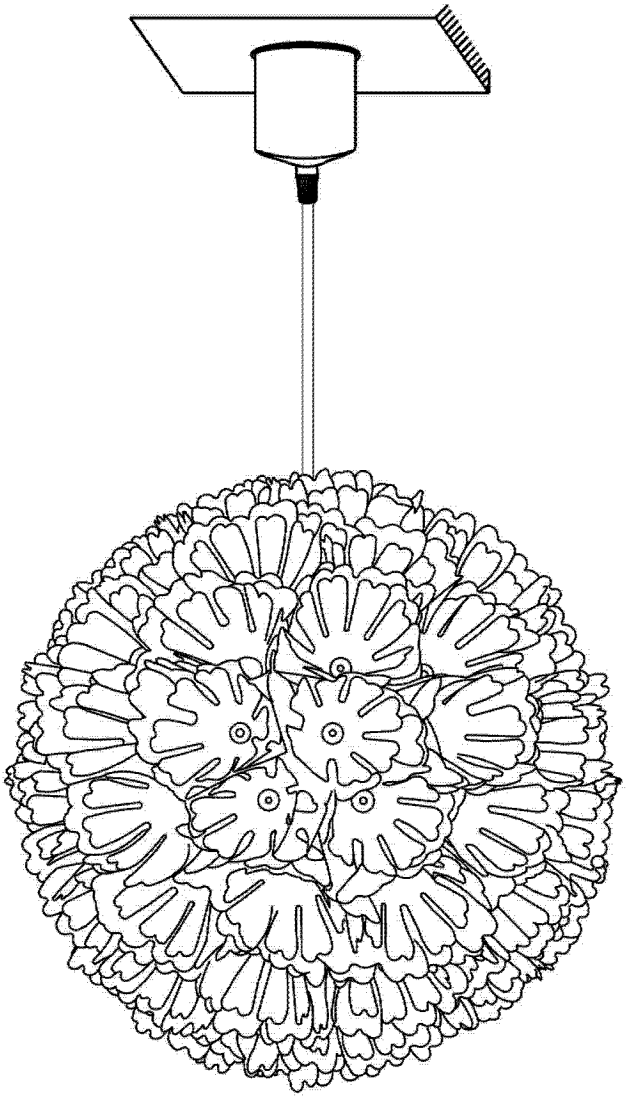

图 1

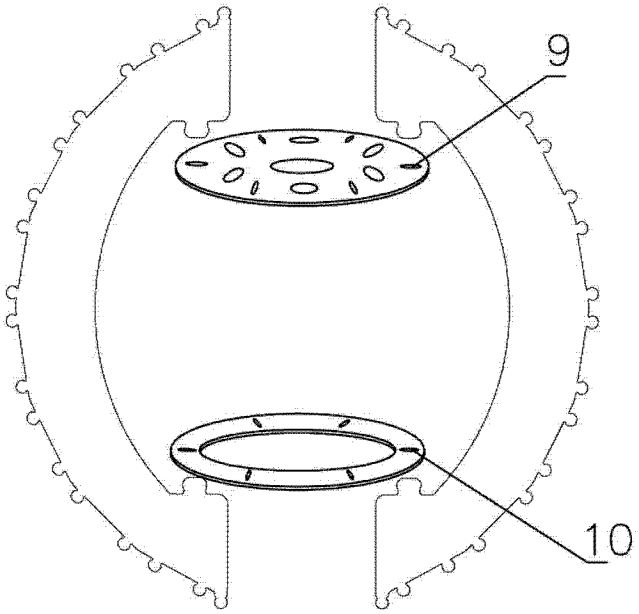

图 2

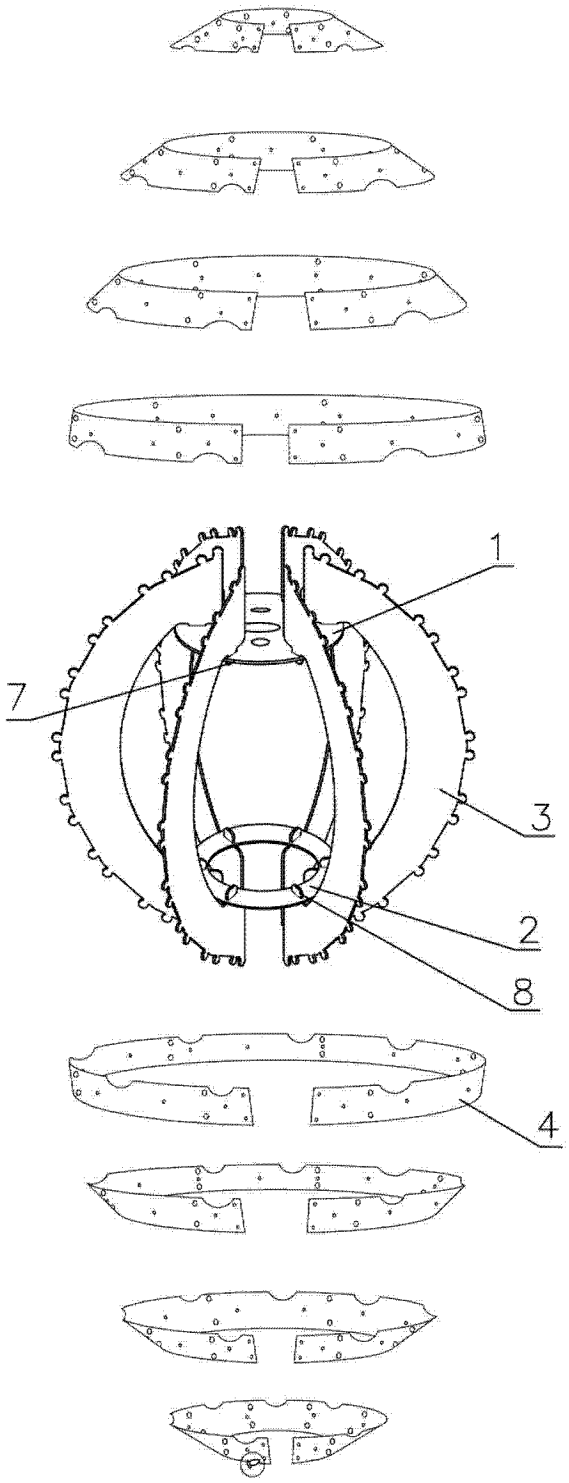

图 3

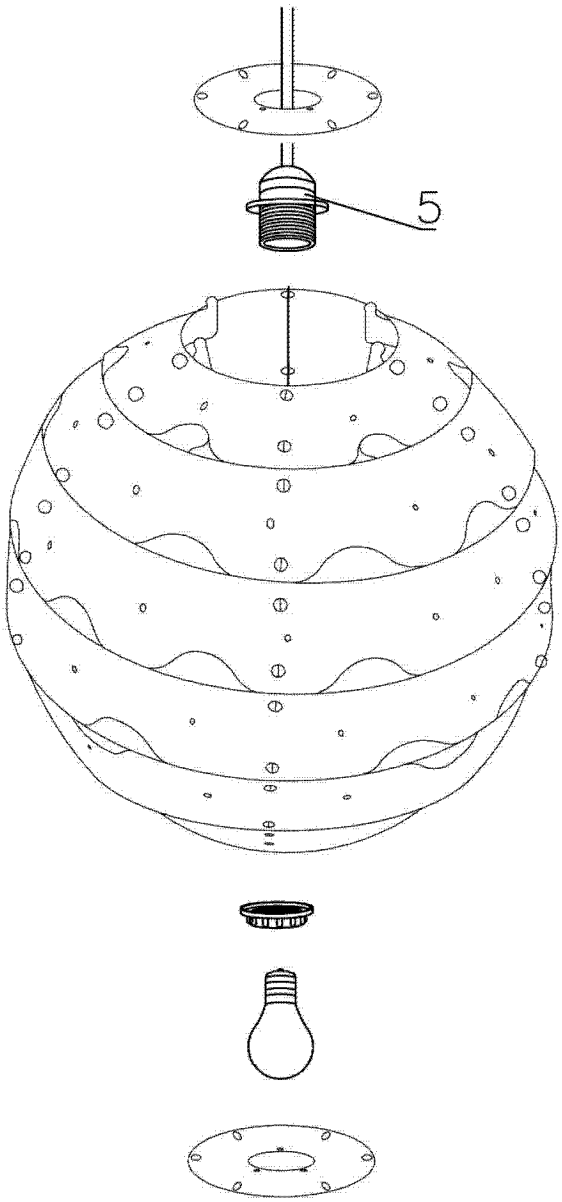

图 4

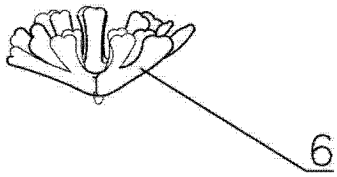

图 5