(19)中华人民共和国国家知识产权局

(12)实用新型专利

(10)授权公告号 CN 204377912 U
(45)授权公告日 2015.06.10

(21)申请号 201420748117.3

(22)申请日 2014.12.04

(73)专利权人 秦前程
地址 300454 天津市滨海新区塘沽胡家园街郑庄子村1号塘沽于庄子小学

(72)发明人 秦前程

(74)专利代理机构 天津市宗欣专利商标代理有限公司 12103
代理人 陶慧英

(51)Int.Cl.
A24F 15/18(2006.01)

权利要求书1页 说明书2页 附图1页

(54)实用新型名称

带打火机的烟盒

(57)摘要

本实用新型公开了一种带打火机的烟盒，属于盛放烟的装置领域。本实用新型包括盒体，盒体的顶端设有盒盖，所述盒体的侧面形成存放打火机的凹槽，与凹槽扣合连接有盖板，盖板的内侧边形成有与凹槽侧边卡合的凸块。这样设计的本实用新型在盒体的侧面形成存放打火机的烟盒，吸烟者及时取用烟和打火机，克服了普通烟盒与打火机分开存放，取用不方便的不足。本实用新型制造成本低廉，方便实用。

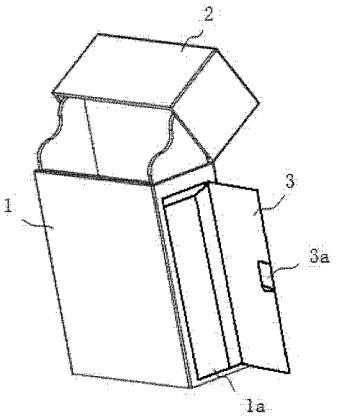

CN 204377912 U

1. 一种带打火机的烟盒，包括盒体（1），盒体（1）的顶端设有盒盖（2），其特征在于：所述盒体（1）的侧面形成存放打火机的凹槽（1a），与凹槽（1a）扣合连接有盖板（3），盖板（3）的内侧边形成有与凹槽（1a）侧边卡合的凸块（3a）。

2. 根据权利要求 1 所述的带打火机的烟盒，其特征在于：所述带打火机的烟盒是采用铝合金或者塑料材料制作的。

带打火机的烟盒

技术领域

[0001] 本实用新型涉及盛放烟的装置，具体讲是一种带打火机的烟盒。

背景技术

[0002] 抽烟已经是现在社会的一种普遍现象，目前市面上的烟都是存放在烟盒内，吸烟者使用时将盒盖打开，即可取用烟，然后用打火机点烟，但是目前的烟盒跟打火机都是分开的，当人们需要点烟的时候，一方面需要寻找打火机不方便，另一方面一旦打火机丢失，就不能及时抽烟，给人们抽烟带来了麻烦。

实用新型内容

[0003] 本实用新型为解决现有技术中，人们使用分开的烟盒和打火机抽烟时，取用打火机不方便的问题，而提供一种带打火机的烟盒。

[0004] 本实用新型是按以下技术方案实现的。

[0005] 一种带打火机的烟盒，包括盒体，盒体的顶端设有盒盖，所述盒体的侧面形成存放打火机的凹槽，与凹槽扣合连接有盖板，盖板的内侧边形成有与凹槽侧边卡合的凸块。

[0006] 这样设计的本实用新型，克服了人们使用普通烟盒抽烟时，需要寻找打火机不方便的不足。本实用新型的在烟盒的侧面形成存放打火机的凹槽，抽烟时及时取用打火机，使用方便，不会丢失。本实用新型设计简单，构思巧妙，随身携带方便，不占用空间。

附图说明

[0007] 图 1 是本实用新型的结构示意图。

[0008] 图中：

[0009] 1 盒体 1a 凹槽

[0010] 2 盒盖 3 盖板

[0011] 3a 凸块。

具体实施方式

[0012] 下面结合附图及实施例对本实用新型进行详细的说明。

[0013] 如图 1 所示，一种带打火机的烟盒，包括盒体 1，盒体 1 的顶端设有盒盖 2，所述盒体 1 的侧面形成存放打火机的凹槽 1a，与凹槽 1a 扣合连接有盖板 3，盖板 3 的内侧边形成有与凹槽 1a 侧边卡合的凸块 3a。

[0014] 所述带打火机的烟盒是采用铝合金或者塑料材料制作的，也可以设置成硬纸片制作的。

[0015] 使用本实用新型，吸烟者将盒盖 2 打开，取出香烟后，扣上盒盖 2，然后打开盒体 1 侧面的凹槽 1a，取出打火机，即可点烟，使用完毕后，将打火机再放回凹槽 1a 内，将盖板 3 盖好，使盖板 3 上的凸块 3a 卡合在凹槽 1a 内即可。

[0016] 本实用新型在盒体的侧面设置存放打火机的凹槽，取用打火机方便，不用再去寻找打火机点烟，克服了吸烟者使用普通的烟盒还要另外配备打火机，当进行吸烟时，分别取用香烟和打火机带来的麻烦，当打火机丢失不能及时吸烟的不足。本实用新型设计简单，成本低廉，实用方便。

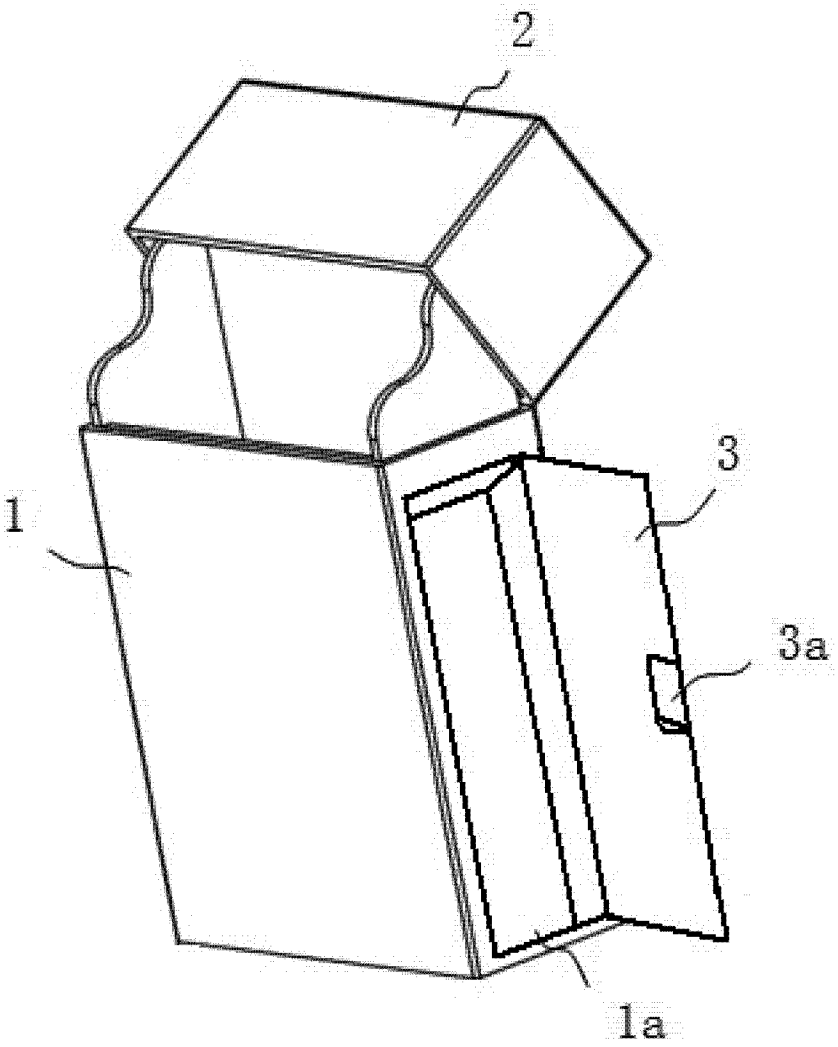

图 1