(19)中华人民共和国国家知识产权局

(12)实用新型专利

(10)授权公告号 CN 202532168 U
(45)授权公告日 2012.11.14

(21)申请号 201220083592.4

(22)申请日 2012.03.06

(73)专利权人 汪东方
地址 311201 浙江省杭州市萧山区城厢街道崇化小区 94 幢中单元 501 室

(72)发明人 汪东方

(51)Int.Cl.
F17C 13/00(2006.01)

权利要求书 1 页 说明书 1 页 附图 1 页

(54)实用新型名称

用于自动焊储气罐的管口分布机构

(57)摘要

本实用新型是一种管口分布机构，特别涉及一种用于自动焊储气罐的管口分布机构。包括罐体，所述的罐体的左端侧壁设有进气口，所述的罐体的右端侧壁设有出气口，所述的罐体的上部设有压力表和安全阀，所述的罐体的下部设有排污口。用于自动焊储气罐的管口分布机构结构简单，使用效果好。

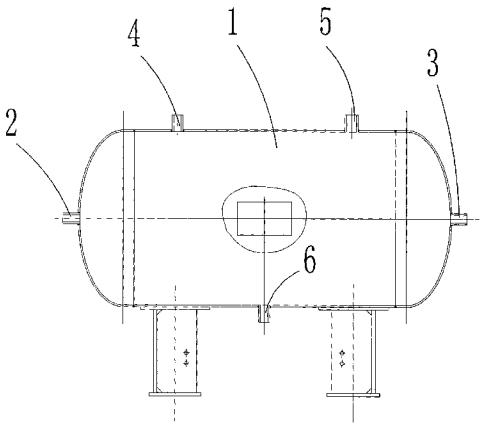

CN 202532168 U

1. 一种用于自动焊储气罐的管口分布机构，其特征在于：包括罐体 (1)，所述的罐体 (1) 的左端侧壁设有进气口 (2)，所述的罐体 (1) 的右端侧壁设有出气口 (3)，所述的罐体 (1) 的上部设有压力表 (4) 和安全阀 (5)，所述的罐体 (1) 的下部设有排污口 (6)。

用于自动焊储气罐的管口分布机构

技术领域

[0001] 本实用新型是一种管口分布机构，特别涉及一种用于自动焊储气罐的管口分布机构。

背景技术

[0002] 现有技术中的管口分布机构，结构复杂，使用效果差。

发明内容

[0003] 本实用新型主要是解决现有技术中存在的不足，提供一种结构简单的用于自动焊储气罐的管口分布机构。

[0004] 本实用新型的上述技术问题主要是通过下述技术方案得以解决的：

[0005] 一种用于自动焊储气罐的管口分布机构，包括罐体，所述的罐体的左端侧壁设有进气口，所述的罐体的右端侧壁设有出气口，所述的罐体的上部设有压力表和安全阀，所述的罐体的下部设有排污口。

[0006] 因此，本实用新型提供的用于自动焊储气罐的管口分布机构，结构简单，使用效果好。

附图说明

[0007] 图 1 是本实用新型的结构示意图。

具体实施方式

[0008] 下面通过实施例，并结合附图，对本实用新型的技术方案作进一步具体的说明。

[0009] 实施例：如图 1 所示，一种用于自动焊储气罐的管口分布机构，包括罐体 1，所述的罐体 1 的左端侧壁设有进气口 2，所述的罐体 1 的右端侧壁设有出气口 3，所述的罐体 1 的上部设有压力表 4 和安全阀 5，所述的罐体 1 的下部设有排污口 6。

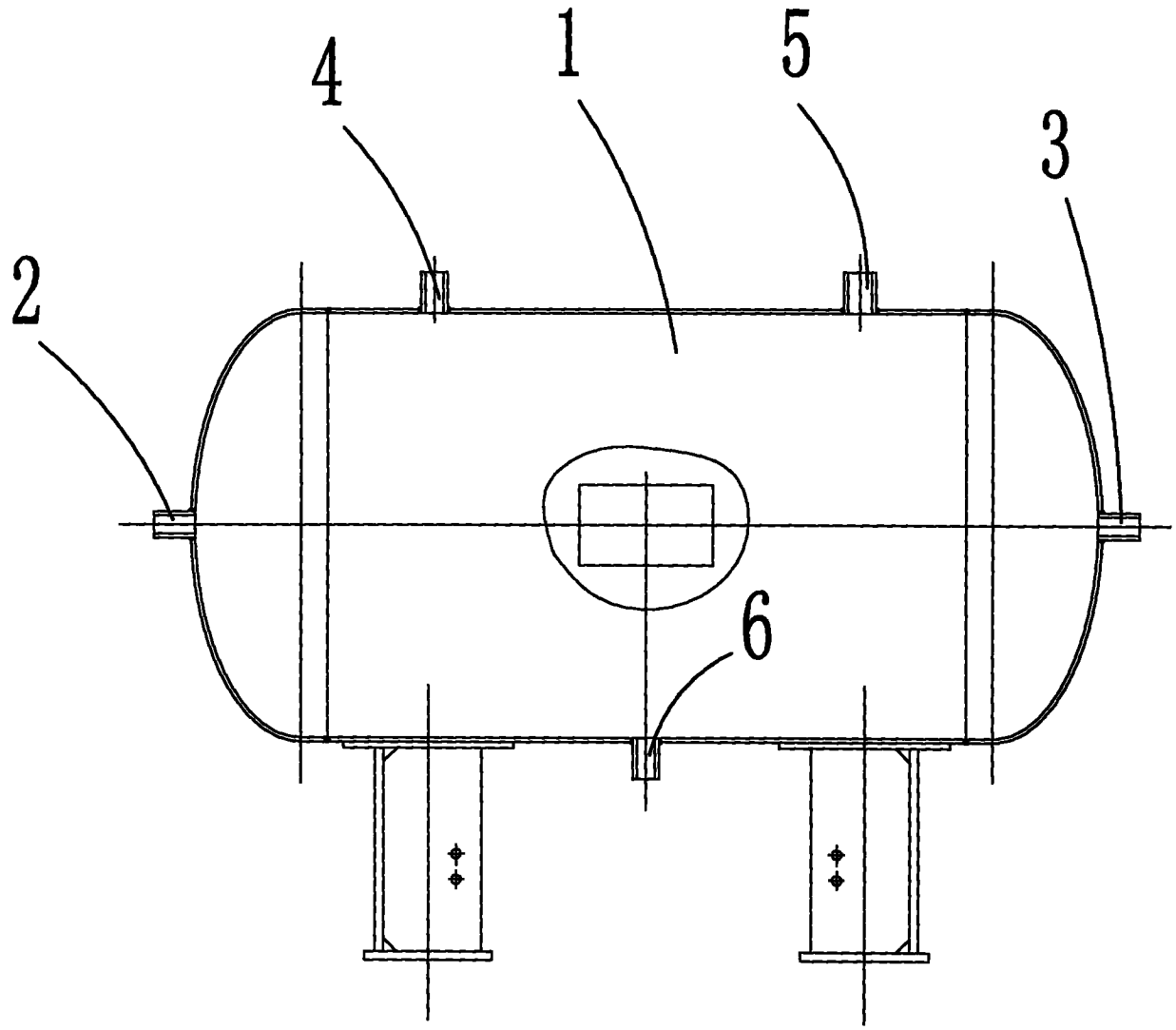

图 1