(19)中华人民共和国国家知识产权局

(12)实用新型专利

(10)授权公告号 CN 204642520 U
(45)授权公告日 2015.09.16

(21)申请号 201520227882.5

(22)申请日 2015.04.16

(73)专利权人 大连大富塑料彩印有限公司
地址 116001 辽宁省大连市中山区捷山街奋斗巷30号

(72)发明人 任文强 于连生 董春莹 吴孝俊 刘海东

(51)Int.Cl.
B65D 30/20(2006.01)
B65D 33/24(2006.01)

权利要求书1页 说明书1页 附图1页

(54)实用新型名称

一种可重复使用收纳的包装袋

(57)摘要

本实用新型涉及一种可重复使用收纳的包装袋，其特征在于包装袋的一面袋体比另一面的袋体长出一部分，在长出部分沿开口方向设置有2条折痕，形成封口盖，包装袋的两侧袋体设有可缩放的折叠纹，在长出部分的袋体内侧设有磁力贴片，在相对应的另一侧袋体上设有磁力贴片。其特点是：可重复使用收纳的包装袋的制造成本低，易加工，可重复使用收纳衣物和玩具等产品，包装袋的收纳空间可以缩放，并通过磁力贴片封口，使用方便，减少浪费和环境污染。

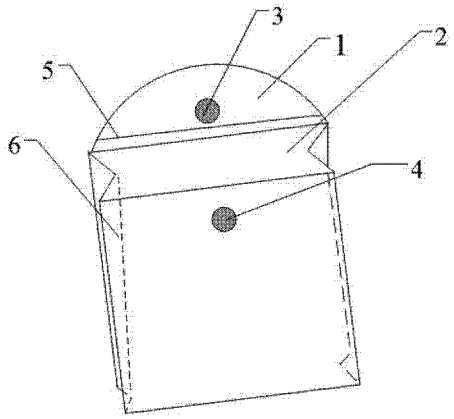

CN 204642520 U

1.一种可重复使用收纳的包装袋，其特征在于包装袋的一面袋体比另一面的袋体长出一部分，在长出部分沿开口方向设置有 2 条折痕，形成封口盖，包装袋的两侧袋体设有可缩放的折叠纹，在长出部分的袋体内侧设有磁力贴片，在相对应的另一侧袋体上设有磁力贴片。

一种可重复使用收纳的包装袋

技术领域

[0001] 本实用新型涉及一种包装袋，特别是一种可重复使用收纳的包装袋。

背景技术

[0002] 普通衣物和玩具的塑料包装拆封后，无法再次使用，废弃的包装袋不但污染环境，还造成一定程度的浪费，同时衣物、玩具等还需要另置收纳袋或箱。

发明内容

[0003] 本实用新型发明的目的在于提供一种结构简单的一种可重复使用收纳的包装袋。

[0004] 本实用新型是通过如下技术方案实现的：一种可重复使用收纳的包装袋，其特征在于包装袋的一面袋体比另一面的袋体长出一部分，在长出部分沿开口方向设置有 2 条折痕，形成封口盖，包装袋的两侧袋体设有可缩放的折叠纹，在长出部分的袋体内侧设有磁力贴片，在相对应的另一侧袋体上设有磁力贴片。

[0005] 本实用新型的可重复使用收纳的包装袋的制造成本低，易加工，可重复使用收纳衣物和玩具等产品，包装袋的收纳空间可以缩放，并通过磁力贴片封口，使用方便，减少浪费和环境污染。

附图说明

[0006] 图 1 是本实用新型的结构示意图。

具体实施方式

[0007] 下面结合附图对本实用新型作进一步详述：

[0008] 如图所示，可重复使用收纳的包装袋的一面袋体 2 比另一面的袋体长出一部分 1，在长出部分沿开口方向设置有 2 条折痕 5，两条折痕的宽度与包装袋底部宽度相同，形成封口盖。袋体封口盖的内侧设有磁力贴片 3，在相对应的另一面的袋体上设有与其配合的磁力贴片 4。包装袋的两侧袋体有可缩放的折叠纹 6。

[0009] 使用时，只需将封口盖上的磁力贴片分开或吸合，即可实现取、放物品。

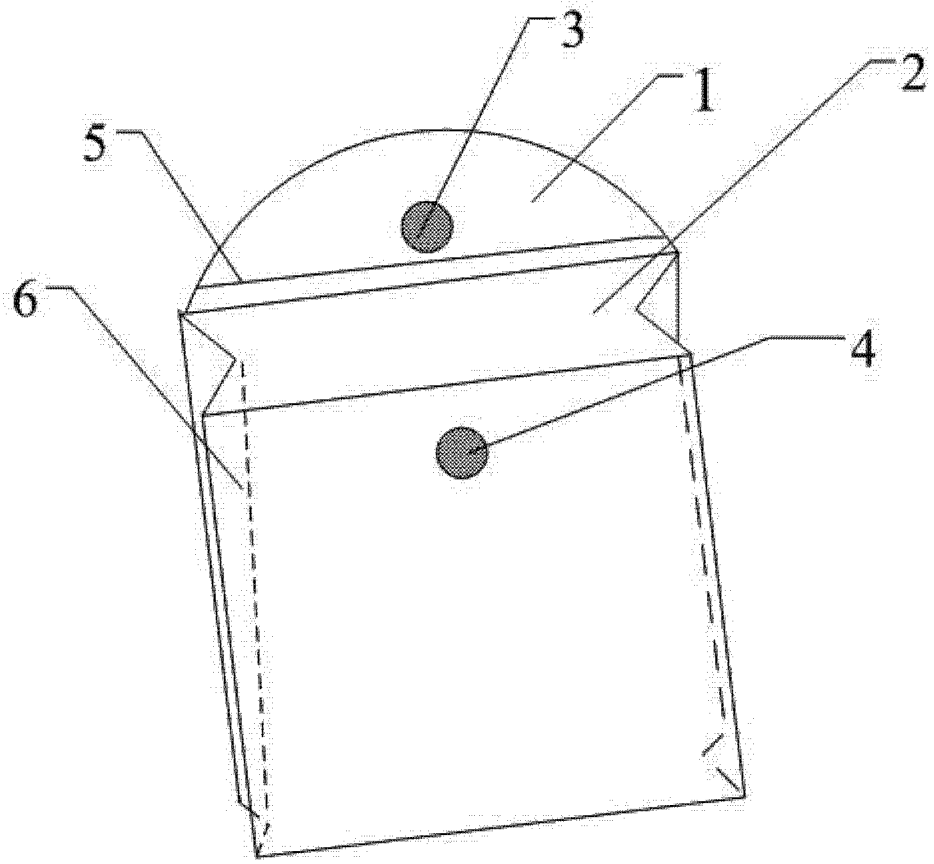

图 1