(19)国家知识产权局

(12)实用新型专利

(10)授权公告号 CN 219750910 U
(45)授权公告日 2023.09.26

(21)申请号 202321115244.5

(22)申请日 2023.05.10

(73)专利权人 广州市皇嘉食用油脂有限公司
地址 510860 广东省广州市花都区花山镇紫儒路3号之四

(72)发明人 包克俭

(74)专利代理机构 东台金诚石专利代理事务所(特殊普通合伙) 32482
专利代理师 蒋呈阅

(51)Int.Cl.
B65G 33/24(2006.01)
B65G 41/00(2006.01)
B65G 69/12(2006.01)
B65G 33/34(2006.01)
B65G 33/26(2006.01)
B01D 29/66(2006.01)
B01D 29/58(2006.01)
B01D 29/03(2006.01)

权利要求书1页 说明书3页 附图3页

(54)实用新型名称

食用油加工用吸料机

(57)摘要

涉及食用油加工领域，本实用新型公开了食用油加工用吸料机，包括底板，所述底板的上端一侧安装有连接块，所述连接块上转动连接有吸料管，所述吸料管的顶部固定有电机，所述电机的下端固定有转轴，所述转轴转动安装在吸料管的内部，所述转轴上固定套接有螺旋叶片，所述转轴的上部固定有滤网，所述滤网的上方设置有连接管，所述连接管的下端固定有喷头，所述滤网位于螺旋叶片的上方，本实用新型螺旋叶片与吸料管的内壁相贴合，可以提高对食用油的运输提升效果，然后食用油经过滤网，对食用油中的杂质进行分级过滤，提高食用油的纯净度，将滤网网孔中附着的杂质进行冲洗。

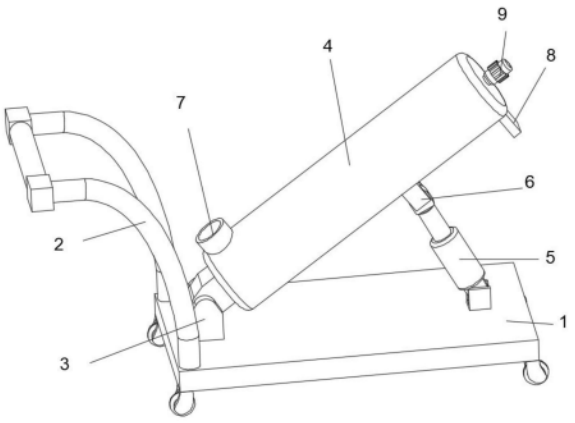

CN 219750910 U

1.食用油加工用吸料机,包括底板(1),所述底板(1)的上端一侧安装有连接块(3),所述连接块(3)上转动连接有吸料管(4),其特征在于:所述吸料管(4)的顶部固定有电机(9),所述电机(9)的下端固定有转轴(10),所述转轴(10)转动安装在吸料管(4)的内部,所述转轴(10)上固定套接有螺旋叶片(11),所述转轴(10)的上部固定有滤网(12),所述滤网(12)的上方设置有连接管(13),所述连接管(13)的下端固定有喷头(14),所述滤网(12)位于螺旋叶片(11)的上方。

2.根据权利要求1所述的食用油加工用吸料机,其特征在于:所述吸料管(4)的下端一侧固定有转动块(6),所述转动块(6)转动安装在液压杆(5)上,所述液压杆(5)的下端转动安装在底板(1)上。

3.根据权利要求1所述的食用油加工用吸料机,其特征在于:所述吸料管(4)的上端一侧开设有进料口(7),下端另一侧开设有出料口(8)。

4.根据权利要求1所述的食用油加工用吸料机,其特征在于:所述螺旋叶片(11)的与吸料管(4)的内壁相贴合。

5.根据权利要求1所述的食用油加工用吸料机,其特征在于:所述底板(1)的上端一侧固定有把手(2)。

6.根据权利要求1所述的食用油加工用吸料机,其特征在于:所述滤网(12)设置有三个,且网孔的直径向上逐渐变小。

食用油加工用吸料机

技术领域

[0001] 本实用新型涉及食用油加工技术领域，具体为食用油加工用吸料机。

背景技术

[0002] 食用油也称为“食油”，是指在制作食品过程中使用的，动物或者植物油脂。常温下为液态。

[0003] 经检索，公告号为:CN212830998U的中国实用新型专利公开了食用油加工用吸料机，包括横向底板，移动轮，刹车轮，粉尘收集架结构，导入管，入料斗，吸料管，吸料架结构，电机，主动轮，传动带，防护罩，出料管，可调节支架结构和电源开关，所述的移动轮螺栓安装在横向底板左下部的前后两侧;所述的刹车轮轴接在横向底板的右下部的前后两侧;所述的粉尘收集架结构安装在横向底板的上部左侧;所述的导入管插接在吸料管的上部左侧;所述的入料斗焊接在导入管的上端;所述的吸料管安装在粉尘收集架结构的上侧;所述的吸料架结构安装在吸料管的内侧;所述的电机螺栓安装在吸料管的上部右侧;所述的主动轮键连接在电机的右侧输出轴上;所述的防护罩螺栓安装在电机和吸料管的右端;所述的出料管插接在吸料管的下部右侧;所述的可调节支架结构安装在横向底板的上部右侧;所述的电源开关螺钉安装在横向底板的前侧;所述的吸料架结构包括固定杆，滚珠轴承，提升杆，螺旋提升叶，筛料孔和从动轮，所述的固定杆分别螺栓安装在吸料管的内壁上下两端;所述的滚珠轴承外圈嵌入在固定杆的中间位置;所述的提升杆插接在滚珠轴承的内圈;所述的螺旋提升叶设置在固定杆的内侧，同时焊接在提升杆的外侧;所述的从动轮焊接在提升杆的右端。

[0004] 该专利存在以下缺点:该装置通过螺旋提升叶上的晒料孔对食用油中的杂质进行过滤，由于长期的使用过程中，晒料孔中容易积攒杂质和灰尘，影响对食用油的过滤效果，而该装置不便于对晒料孔进行清理，从而影响食用油的纯度，且该装置在螺旋提升叶上开设晒料孔，会影响螺旋提升叶对食用油的提升效果。

[0005] 所以，本申请食用油加工用吸料机来对上述出现的问题进行改进。

实用新型内容

[0006] 本实用新型的目的在于提供食用油加工用吸料机，以解决上述不便于对晒料孔进行清理，从而影响食用油的纯度，且该装置在螺旋提升叶上开设晒料孔，会影响螺旋提升叶对食用油的提升效果的问题。

[0007] 为实现上述目的，本实用新型提供如下技术方案:食用油加工用吸料机，包括底板，所述底板的上端一侧安装有连接块，所述连接块上转动连接有吸料管，所述吸料管的顶部固定有电机，所述电机的下端固定有转轴，所述转轴转动安装在吸料管的内部，所述转轴上固定套接有螺旋叶片，所述转轴的上部固定有滤网，所述滤网的上方设置有连接管，所述连接管的下端固定有喷头，所述滤网位于螺旋叶片的上方。

[0008] 其中，所述吸料管的下端一侧固定有转动块，所述转动块转动安装在液压杆上，所

述液压杆的下端转动安装在底板上。

[0009] 其中，所述吸料管的上端一侧开设有进料口，下端另一侧开设有出料口。

[0010] 其中，所述螺旋叶片的与吸料管的内壁相贴合。

[0011] 其中，所述底板的上端一侧固定有把手。

[0012] 其中，所述滤网设置有三个，且网孔的直径向上逐渐变小。

[0013] 与现有技术相比，本实用新型的有益效果是：

[0014] 本实用新型将食用油从进料口加入到吸料管的内部，然后打开电机，驱动转轴带动螺旋叶片正转，螺旋叶片与吸料管的内壁相贴合，可以提高对食用油的运输提升效果，将吸料管内部的食用油向靠近电机的一侧推动，然后食用油经过滤网，对食用油中的杂质进行分级过滤，提高食用油的纯净度，过滤完成的食用油从吸料管的顶部的出料口排出，当装置使用一段时间后，需要对滤网进行清洗，将连接管上通入清洗液，然后清洗液从喷头中喷出，启动电机反转，使得喷头转动，将滤网网孔中附着的杂质进行冲洗，然后使用后的清洗液在螺旋叶片的带动下，输送到吸料管的底部排出。

附图说明

[0015] 图1为本实用新型主结构示意图；

[0016] 图2为本实用新型俯视图的结构示意图；

[0017] 图3为本实用新型剖视图的结构示意图；

[0018] 图4为本实用新型爆炸图的结构示意图。

[0019] 图中：1、底板；2、把手；3、连接块；4、吸料管；5、液压杆；6、转动块；7、进料口；8、出料口；9、电机；10、转轴；11、螺旋叶片；12、滤网；13、连接管；14、喷头。

具体实施方式

[0020] 下面将结合本实用新型实施例中的附图，对本实用新型实施例中的技术方案进行清楚、完整地描述，显然，所描述的实施例仅仅是本实用新型一部分实施例，而不是全部的实施例。基于本实用新型中的实施例，本领域普通技术人员在没有做出创造性劳动前提下所获得的所有其他实施例，都属于本实用新型保护的范围。

[0021] 请参阅图1-4，本实用新型提供一种技术方案：食用油加工用吸料机，包括底板1，底板1的上端一侧安装有连接块3，连接块3上转动连接有吸料管4，吸料管4的顶部固定有电机9，电机9的下端固定有转轴10，转轴10转动安装在吸料管4的内部，转轴10上固定套接有螺旋叶片11，转轴10的上部固定有滤网12，滤网12的上方设置有连接管13，连接管13的下端固定有喷头14，滤网12位于螺旋叶片11的上方。将食用油加入到吸料管4的内部，然后打开电机9，驱动转轴10带动螺旋叶片11正转，将吸料管4内部的食用油向靠近电机9的一侧推动，然后食用油经过滤网12进行过滤，过滤完成的食用油从吸料管4的顶部排出，当装置使用一段时间后，需要对滤网12进行清洗，连接管13通过导管与外部的清洗装置相连接，将连接管13上通入清洗液，然后清洗液从喷头14中喷出，启动电机9反转，使得喷头14转动，将滤网12网孔中附着的杂质进行冲洗，然后使用后的清洗液在螺旋叶片11的带动下，输送到吸料管4的底部排出。

[0022] 其中，吸料管4的下端一侧固定有转动块6，转动块6转动安装在液压杆5上，液压杆

5的下端转动安装在底板1上。可以根据使用需求，对吸料管4的倾斜角度进行调节。

[0023] 其中，吸料管4的上端一侧开设有进料口7，下端另一侧开设有出料口8。

[0024] 其中，螺旋叶片11的与吸料管4的内壁相贴合。可以提高对食用油的运输提升效果。

[0025] 其中，底板1的上端一侧固定有把手2。方便带动整个装置进行移动。

[0026] 其中，滤网12设置有三个，且网孔的直径向上逐渐变小。可以对食用油中的杂质进行分级过滤，提高食用油的纯净度。

[0027] 工作原理：在使用时，将食用油从进料口7加入到吸料管4的内部，然后打开电机9，驱动转轴10带动螺旋叶片11正转，螺旋叶片11与吸料管4的内壁相贴合，可以提高对食用油的运输提升效果，将吸料管4内部的食用油向靠近电机9的一侧推动，然后食用油经过滤网12，对食用油中的杂质进行分级过滤，提高食用油的纯净度，过滤完成的食用油从吸料管4的顶部的出料口8排出，当装置使用一段时间后，需要对滤网12进行清洗，将连接管13上通入清洗液，然后清洗液从喷头14中喷出，启动电机9反转，使得喷头14转动，将滤网12网孔中附着的杂质进行冲洗，然后使用后的清洗液在螺旋叶片11的带动下，输送到吸料管4的底部排出。

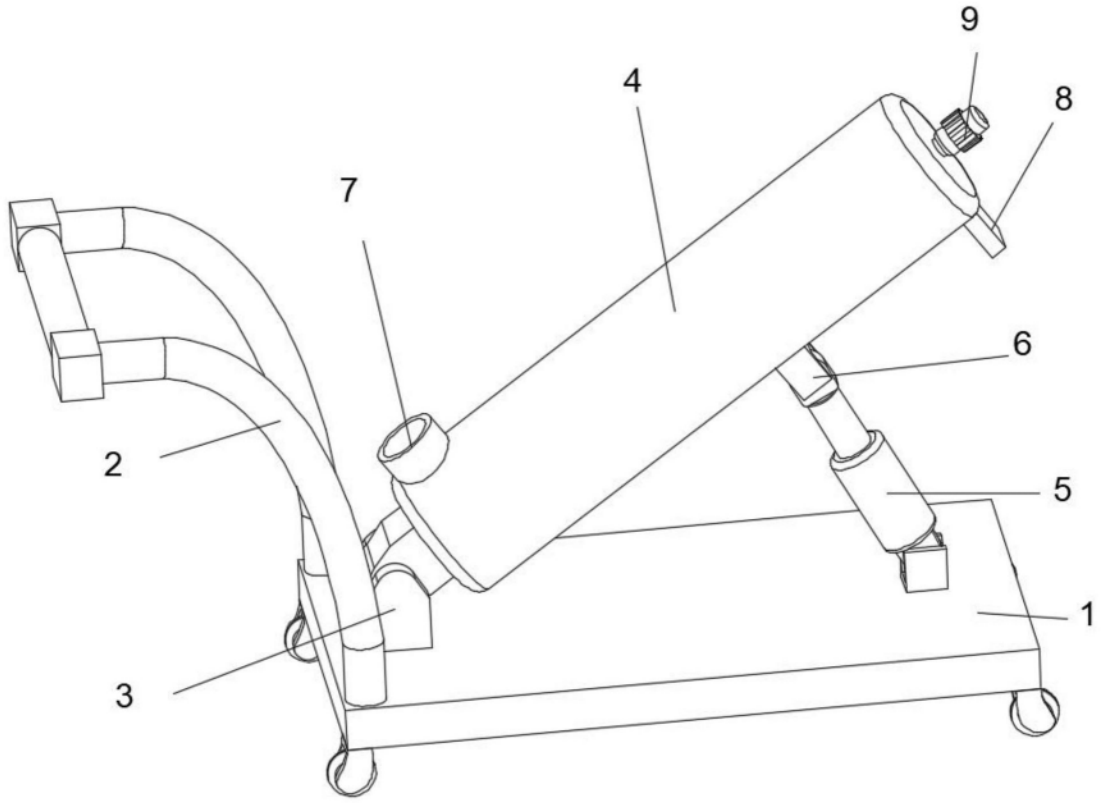

图1

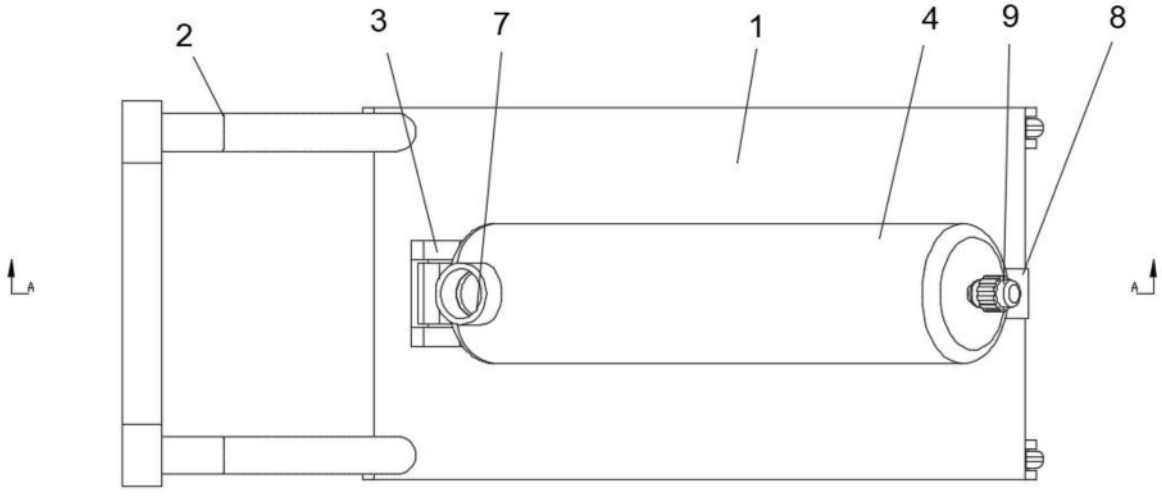

图2

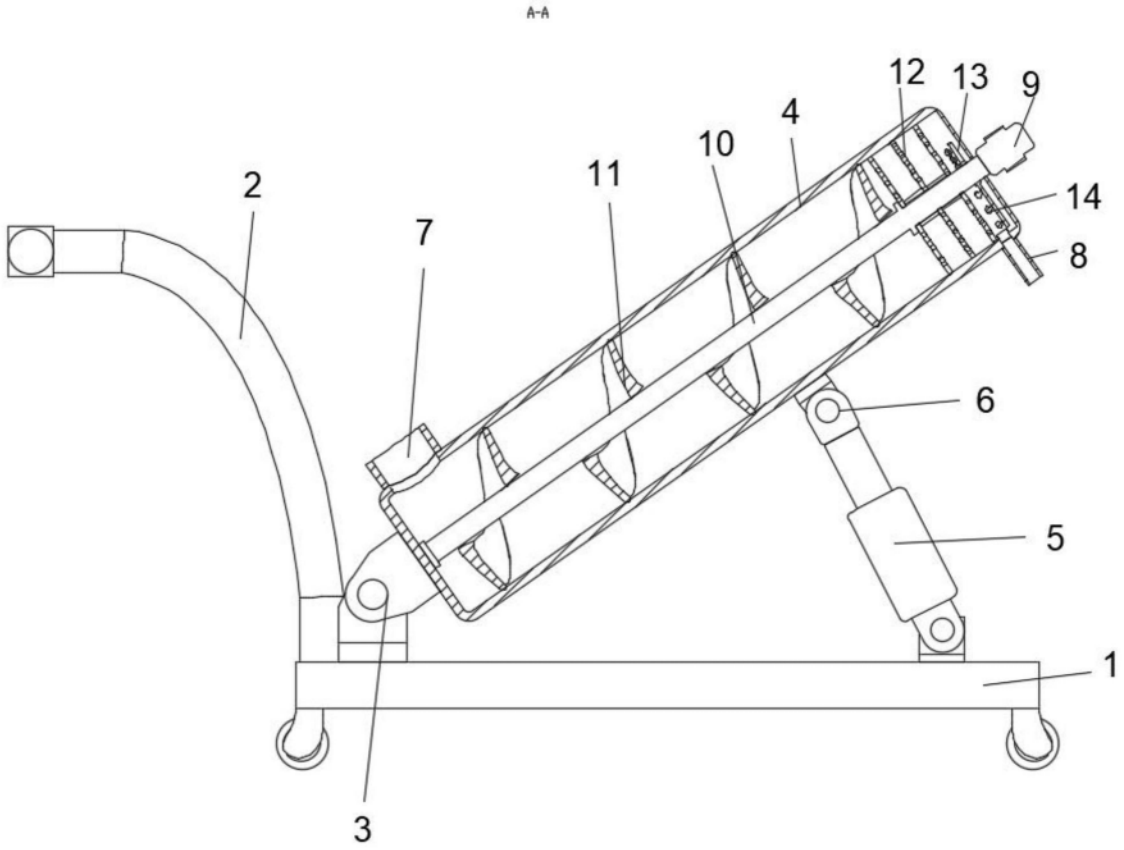

图3

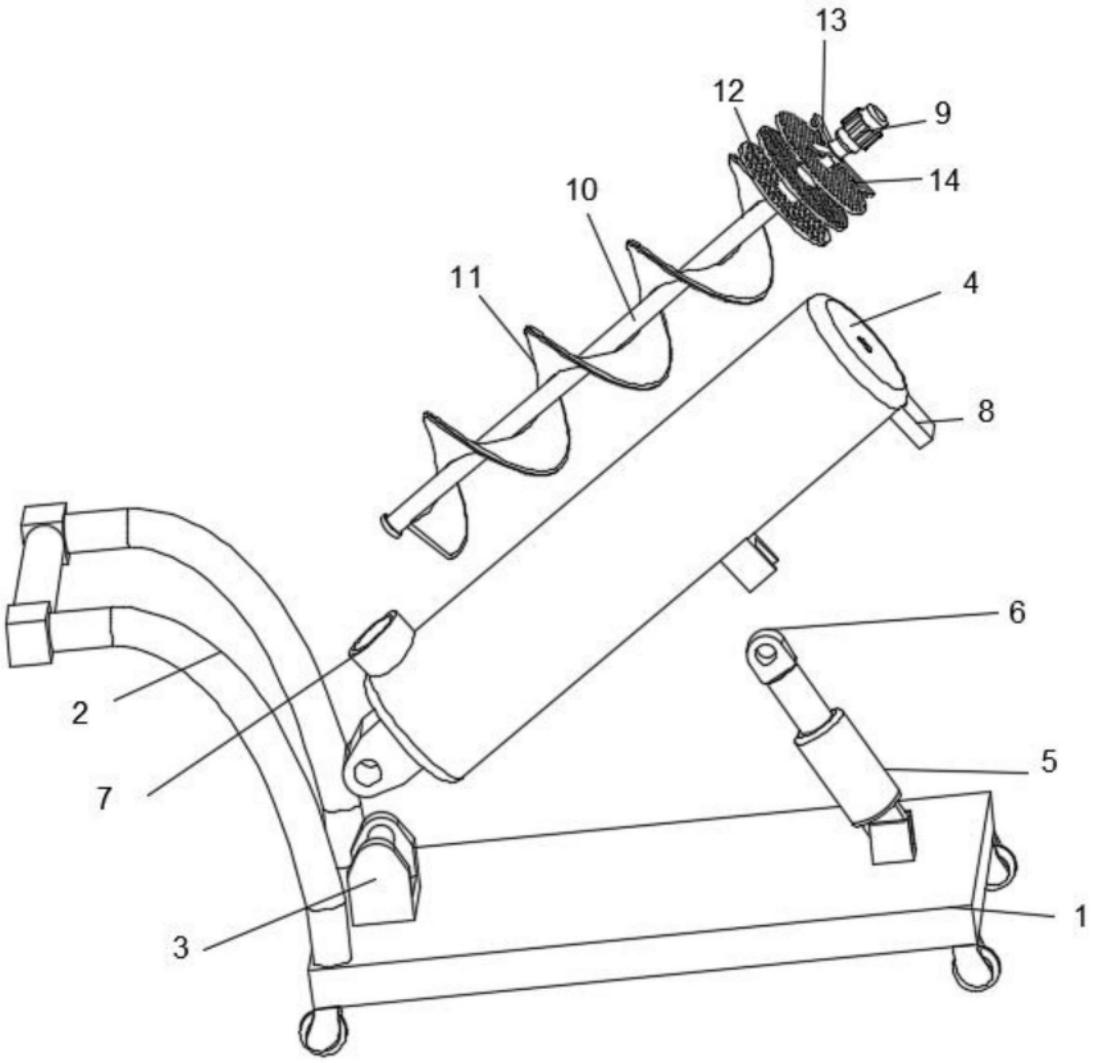

图4