(19)中华人民共和国国家知识产权局

(12)实用新型专利

(10)授权公告号 CN 203370073 U
(45)授权公告日 2014.01.01

(21)申请号 201320402446.8

(22)申请日 2013.07.08

(73)专利权人 吴景华
地址 355000 福建省宁德市福安市秦溪洋工业园区吉安路荣耀健身器材有限公司

(72)发明人 吴景华

(74)专利代理机构 福州智理专利代理有限公司 35208
代理人 林捷华

(51)Int.Cl.
A61H 1/00(2006.01)

权利要求书1页 说明书2页 附图3页

(54)实用新型名称

一种平躺前移式按摩椅架

(57)摘要

本实用新型涉及一种平躺前移式按摩椅架，包括有底座、坐垫架、靠背架和电动推杆，坐垫架安装在底座上，靠背架的下部活动铰接在坐垫架后部两侧，其中坐垫架两侧前后部分别固定有前支柱和后支柱，前支柱下端铰接在支撑框上端部，该支撑框下端部铰接在底座前部；所述后支柱下端铰接有槽轮，该槽轮搭设在底座两侧的轨道槽中，既能沿轨道槽前后滑行，又被轨道槽约束；电动推杆一端铰接在底座上，另一端铰接在支撑框上沿，电动推杆的伸张能驱动支撑框向前摆动；所述支撑框与靠背架之间铰接一连杆，该连杆关联支撑框与靠背架的动作。借助一根电动推杆，即可驱动坐垫架前移，且同时牵引靠背架平躺调节，使得靠背架平躺调节时，减少对后部空间的占用。

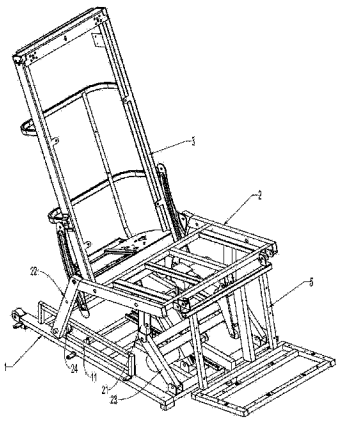

CN 203370073 U

1. 一种平躺前移式按摩椅架，包括有底座、坐垫架、靠背架和电动推杆，坐垫架安装在底座上，靠背架的下部活动铰接在坐垫架后部两侧，其特征是坐垫架两侧前后部分别固定有前支柱和后支柱，前支柱下端铰接在支撑框上端部，该支撑框下端部铰接在底座前部；所述后支柱下端铰接有槽轮，该槽轮搭设在底座两侧的轨道槽中，既能沿轨道槽前后滑行，又被轨道槽约束；电动推杆一端铰接在底座上，另一端铰接在支撑框上沿，电动推杆的伸张能驱动支撑框向前摆动；所述支撑框与靠背架之间铰接一连杆，该连杆关联支撑框与靠背架的动作。

2. 根据权利要求 1 所述的一种平躺前移式按摩椅架，其特征是底座中部设有一条滑道，滑道中滑动嵌设有一条滑轨，该滑轨前端部安装有一支撑地面的滚轮；所述的滑轨与支撑框间铰接有一条牵引杆，支撑框向前摆动时，能将滑轨拉出支撑往前转移的重力。

3. 据权利要求 1 所述的一种平躺前移式按摩椅架，其特征是底座上的轨道槽成竖立矩形结构，前后两端为后支柱下端槽轮的行程端点，对应靠背架坐躺调节的两个极限点。

一种平躺前移式按摩椅架

技术领域：

[0001] 本实用新型涉及一种平躺前移式按摩椅架，尤其是在靠背放平角度调节时，坐位连同靠背会住前移动，减少靠背后倾占用后部空间。

背景技术：

[0002] 众所周知，靠背可调节的坐躺两用椅，其在靠背角度调节时，也即将靠背适当放平时，靠背会向后倾，需要后部有足够的空间，否则即会碰到其它物件或墙体上，尤其是大型按摩椅，更是如此，每次使用均需调节座椅的位置，显然是十分麻烦的，若不调整座椅的位置，又得留出后部的大量空间，需要较宽敞的使用场所，大多居家无法满足这一使用条件。如何改善现有靠背可调座椅的结构，使靠背后倾时，能往前移的机构，即成为本实用新型研究的对象。

发明内容：

[0003] 本实用新型的目的是设计一种靠背轴定位在移动坐垫架上，调节靠背后倾过程，坐垫架和靠背架可一同相对底座前移的一种平躺前移式按摩椅架。

[0004] 本实用新型技术方案是这样实现的：一种平躺前移式按摩椅架，包括有底座、坐垫架、靠背架和电动推杆，坐垫架安装在底座上，靠背架的下部活动铰接在坐垫架后部两侧，其特征是坐垫架两侧前后部分别固定有前支柱和后支柱，前支柱下端铰接在支撑框上端部，该支撑框下端部铰接在底座前部；所述后支柱下端铰接有槽轮，该槽轮搭设在底座两侧的轨道槽中，既能沿轨道槽前后滑行，又被轨道槽约束；电动推杆一端铰接在底座上，另一端铰接在支撑框上沿，电动推杆的伸张能驱动支撑框向前摆动；所述支撑框与靠背架之间铰接一连杆，该连杆关联支撑框与靠背架的动作。借助一根电动推杆，即可驱动坐垫架前移，且同时牵引靠背架平躺调节，使得靠背架平躺调节时，减少对后部空间的占用。

[0005] 所述底座中部设有一条滑道，滑道中滑动嵌设有一条滑轨，该滑轨前端部安装有一支撑地面的滚轮；所述的滑轨与支撑框间铰接有一条牵引杆，支撑框向前摆动时，能将滑轨拉出支撑往前转移的重力。

[0006] 所述底座上的轨道槽成竖立矩形结构，前后两端为后支柱下端槽轮的行程端点，对应靠背架坐躺调节的两个极限点。

[0007] 本实用新型坐垫架相对底座可以前移，调节靠背架平躺过程，是借助电动推杆的伸张，驱动坐垫架前移，再联动靠背架前移和后倾平躺调节，达到靠背平躺过程不占后部空间的目的；具有结构巧妙、联动合理、驱动灵活的特点，非常适合作为按摩椅的椅架。

附图说明：

[0008] 下面结合具体图例对本实用新型做进一步说明：

[0009] 图 1 平躺前移式按摩椅架立体示意图

[0010] 图 2 平躺前移式按摩椅架前部示意图

[0011] 图 3 图 2A-A 剖示示意图

[0012] 图 4 平躺前移式按摩椅架直立坐姿侧面图

[0013] 图 5 平躺前移式按摩椅架后倾平躺侧面图

[0014] 其中

[0015]	1- 底座	11- 轨道槽	12- 滑道	13- 滑轨
[0016]	14- 滚轮	2- 坐垫架	21- 前支柱	22- 后支柱
[0017]	23- 支撑框	24- 槽轮	3- 靠背架	4- 电动推杆
[0018]	5- 小腿架	6- 连杆	7- 牵引杆	

具体实施方式：

[0019] 参照图 1、图 2 和图 3，平躺前移式按摩椅架，包括有底座 1、坐垫架 2、靠背架 3 和电动推杆 4，在完整的按摩椅架中，还可包含有小腿架 5，及独立驱动小腿架动作的电动推杆；坐垫架 2 安装在底座 1 上，靠背架 3 的下部活动铰接在坐垫架 2 后部两侧，其中坐垫架 2 安装在底座 1 上是指：坐垫架 2 两侧前后部分别固定有前支柱 21 和后支柱 22，前支柱 21 下端铰接在支撑框 23 上端部，该支撑框 23 部铰接在底座 1 的前部；后支柱 22 下端铰接有槽轮 24，该槽轮 24 搭设在底座 1 两侧的轨道槽 11 中，既能沿轨道槽 11 前后滑行，又被轨道槽 11 约束；更具体地说，该轨道槽 11 成竖立矩形结构，前后两端为后支柱下端槽轮 24 的行程端点，也即行走至两端，对应靠背架 3 坐躺调节的两个极限点。

[0020] 电动推杆 4 一端铰接在底座 1 上，另一端铰接在支撑框 23 上沿，电动推杆 4 的伸张能驱动支撑框 23 向前摆动，牵引坐垫架 2 前移，使得靠背架 3 和小腿架 5 也一同跟随前移；支撑框 23 与靠背架 3 之间铰接一连杆 6，该连杆 6 关联支撑框 23 与靠背架 3 的动作，也即支撑框 23 前摆时，牵引靠背架 3 的下部前移，使得靠背架 3 绕与坐垫架 2 后部的铰接点后仰，实现平躺角度的调节；整个调节过程，靠背架 3 始终是前移和平躺同步进行，实现后仰平躺调节时，不占后部空间，避免碰到墙体或家具等物。

[0021] 在靠背架 3 平躺调节过程，整个重心也是往前移动过程，为了避免重心移出底座的支撑范围，在底座 1 中部设有一条滑道 12，滑道 12 中滑动嵌设有一条滑轨 13，该滑轨 13 前端部安装有一支撑地面的滚轮 14；滑轨 13 与支撑框 23 间铰接有一条牵引杆 7，支撑框 23 向前摆动时，能将滑轨 13 拉出支撑往前转移的重力，也即重心能始终得到底座 1 的支撑，避免向前倾倒。

[0022] 参照图 4 和图 5，图 4 为靠背架 3 直立的坐姿状态示意图，此靠背架 3 和小腿架 5 呈收起状态；图 5 为靠背架 3 后倾的平躺状态，也可调节小腿架 5 向前展开，人体呈平躺状态，此时虽然靠背架 3 后仰，但整体坐垫架 2 前移，使靠背架 3 后仰过程，不占后部空间；而前移的重心也能得到滑轨 13 和滚轮 14 的支撑。另外，在图 4 向图 5 状态调节过程，前支柱 21 和支撑框 23 平行时，为坐垫架 2 前端行程中的最高点，此时停止电动推杆 4，人体即处于零重力状态，也即人体重心从坐垫架转移至靠背架的临界点，产生不一般的体验，这也是本结构的特色之一。

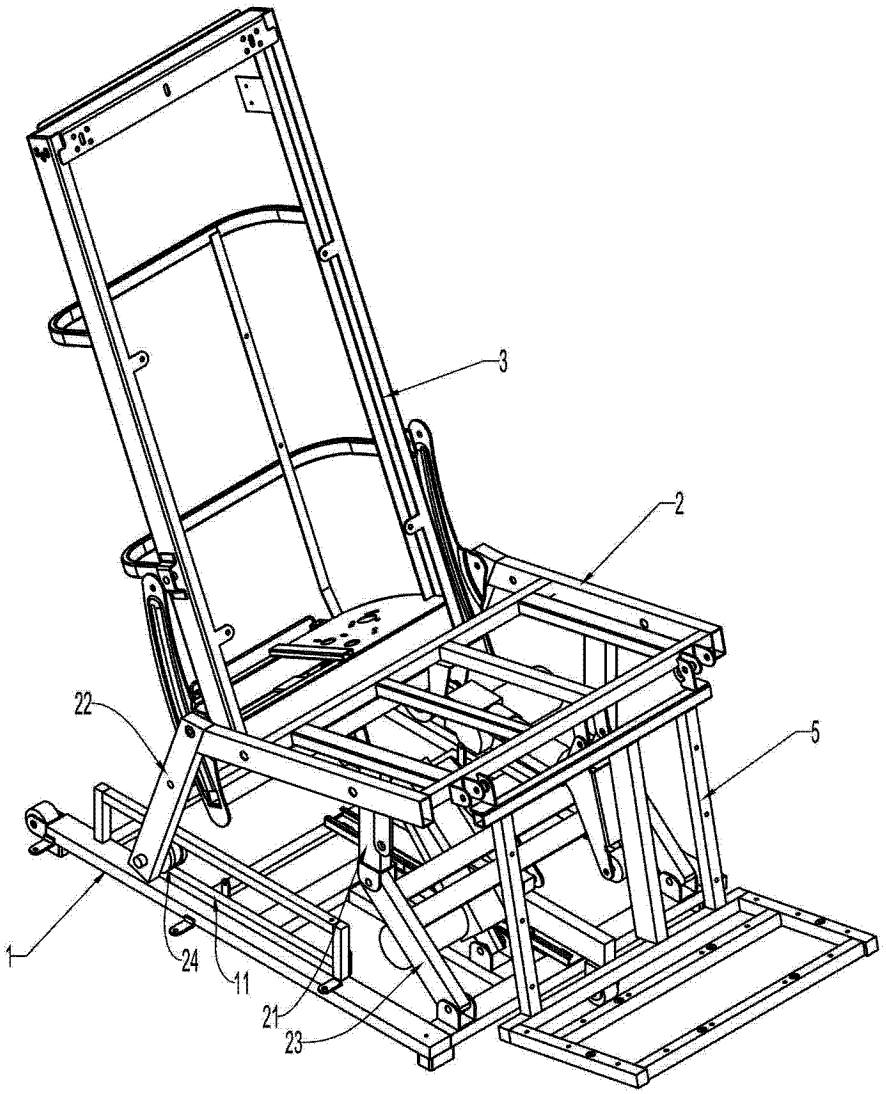

图 1

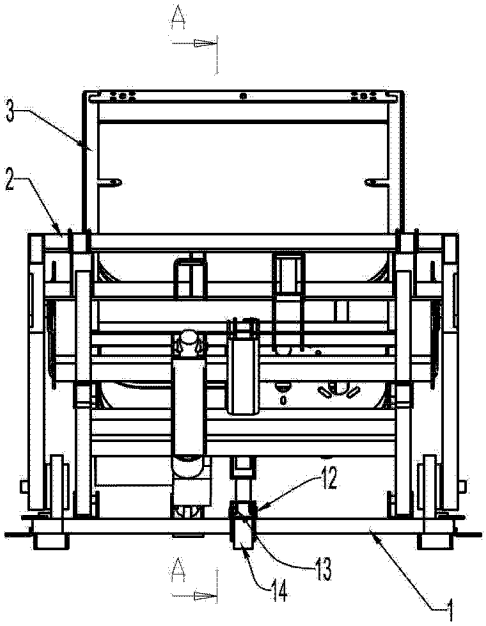

图 2

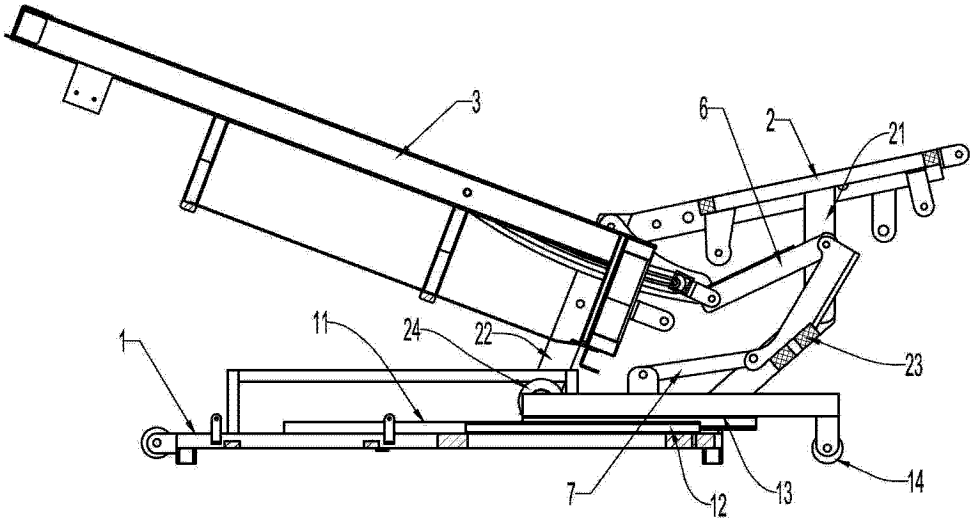

图 3

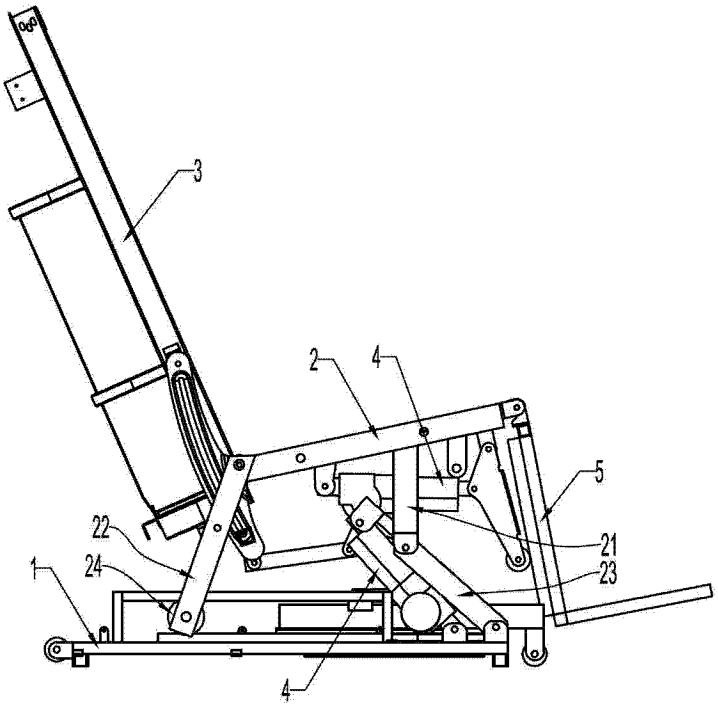

图 4

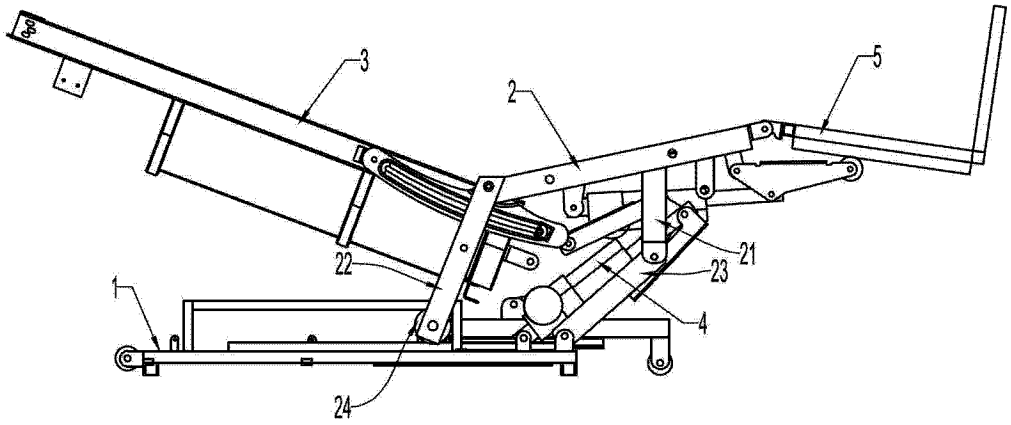

图 5